TAKACHI

新型アルミケースが14タイプに！

NEW TYPE アルミ開閉ボックスタイプ

NEW TYPE ラックマウントケースタイプ

高さ177タイプが追加となり、サイズ展開拡大！ NEW SIZE

スタンダードタイプ

パネル脱着タイプ

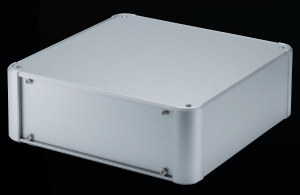

コーナーガード付タイプ

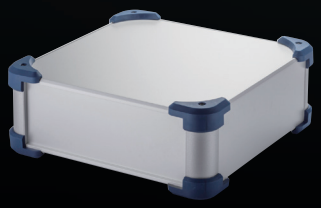

コントロールボックスタイプ

AU SERIES　次世代型アルミサッシケース

汎用性をそのまま継承した新デザインの万能アルミケース

用途に合わせ4シリーズが選択可能

スタンダードタイプ AUシリーズ

前後のパネルが差込式でスッキリした外観のデスクトップケース

P6-3~6

パネル脱着タイプ AUPシリーズ

前後パネルがビスで脱着可能で、メンテナンスが容易なタイプ
EMCシールド対策型AUPEシリーズも選択可能

P6-7~14

コントロールボックスタイプ AUXシリーズ

外枠4面が側板となってる操作ボックスに適したタイプ
EMCシールド対策型AUXEシリーズも選択可能

P6-15~22

コーナーガード付タイプ AUGシリーズ

耐衝撃型ガードの付いた堅牢型デザインケース
EMCシールド対策型AUGEシリーズも選択可能

P6-23~30

様々な用途に利用可能な万能ケース

AUシリーズは、カスタマイズが容易な組立式構造のアルミケースです。
どんな機器にも合うデザインなので、クラシックなオーディオアンプから次世代IoT機器までご利用いただけます。
全117サイズのラインナップから、お客様の用途・アイディアに合わせご利用下さい。

計測機器

通信機器

オーディオアンプ

真空管アンプ

工作機械用コントローラー

作業用組込みコンピューター

電源装置

AUH SERIES 開閉式アルミコントロールボックス

NEW

■ カスタム製品（穴加工・インクジェット印刷・表面シート製作）についてはホームページをご覧下さい。
■ カスタム製品のリピート注文品は5%割引致します。

■ 前面パネルが開閉式でメンテナンスが容易なキャビネットタイプです。
■ 平面ハンドルは鍵付と鍵無から選択可能です。
■ 高さ4サイズ・幅6サイズ・奥行き7サイズの計112サイズ、色仕様2色から選択可能です。
■ 制御盤ボックス、工作機械の操作ボックス、タッチパネルディスプレイ用ケースなど様々な用途にご利用いただけます。

立体組立図

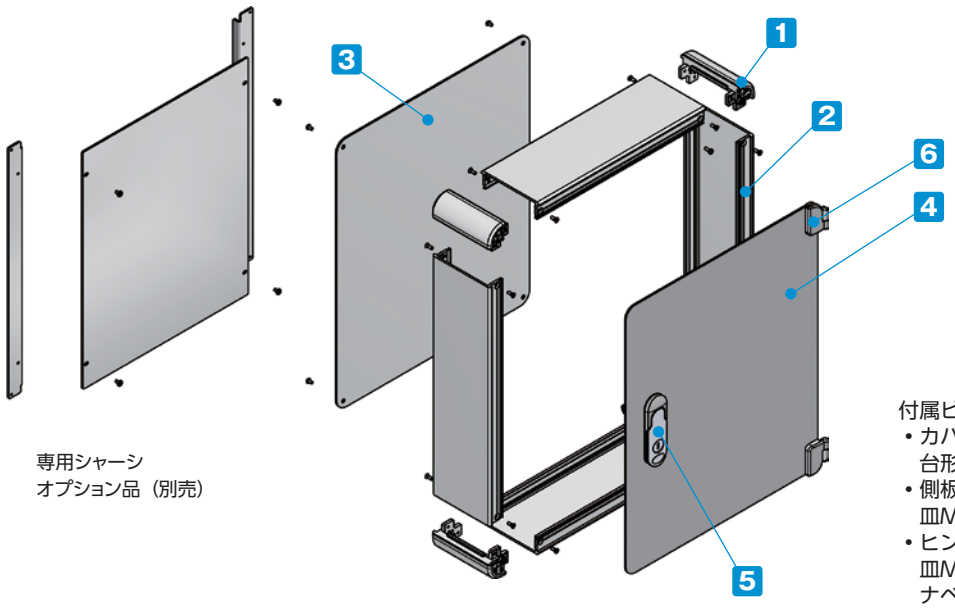

専用シャーシ
オプション品（別売）

付属ビス：
- カバー取付
  台形M3 x 5 ニッケル x 8
- 側板取付
  皿M3 x 8 ニッケル x 16
- ヒンジ取付
  皿M3 x 5クロメート x 2～3
  ナベM3クロメート x 2～3

締め付けトルク：0.3～0.6N・m
※トルク値は使用条件により異なりますので参考値としてご利用いただき、必ずトルクテストを行ってからご使用下さい。

構成内容

No.	名　称	個　数	材　質	色 / 表面処理
1	コーナーブロック	4	アルミダイキャスト ADC12	シルバー塗装・ブラック塗装（内部無処理）
2	側板	4	アルミ押出材 A6063S-T5	シルバーアルマイト
3	カバー	1	アルミ板 A1100P	シルバーアルマイト
4	開閉カバー	1	アルミ板 A1100P	シルバーアルマイト
5	平面ハンドル鍵有 / 鍵無	1set	亜鉛ダイキャスト	シルバー / 塗装
6	ヒンジ	1set	亜鉛ダイキャスト	シルバー / 塗装

ケース型番は、下記 1～2 の項目を選択し、決定して下さい。

1 平面ハンドル仕様

Nタイプ　鍵無	Kタイプ　鍵付
	

2 色仕様

SS	SB
	

型番記入方法　ご注文の際は□内へサイズと1～2の選択項目に合った記号を記入して下さい。

AUH □ - □ - □　□　□□

- **H-W-D サイズ**（3～4ページ型番・寸法表を参照）
- **ハンドルタイプ**（N・Kを記入）
- **ボックス色仕様**（SS・SBを記入）

型番例：H88・W430・D300mm、鍵無、SBカラーの場合

➡ AUH 88-43-30NSB

オプション部品（別売）

専用シャーシ
AUCシリーズ　P47

開閉カバー緩衝パッド
ACP-15　P4

取手
BH・OHシリーズ
詳細はホームページをご覧下さい

DINレール
FDRシリーズ
詳細はホームページをご覧下さい

モニターアーム
MARシリーズ
詳細はホームページをご覧下さい

外観寸法図

■ 下記図面は代表共通図です。
各型番の詳細はホームページよりCAD図・PDF図、3DCADデータをダウンロードしてご確認下さい。

平面ハンドル1ケ・ヒンジ２点止め仕様

AUH□-30-50、□-36-50、□-36-60、□-43-50、□-43-60
以外のサイズはこちらの仕様となります。

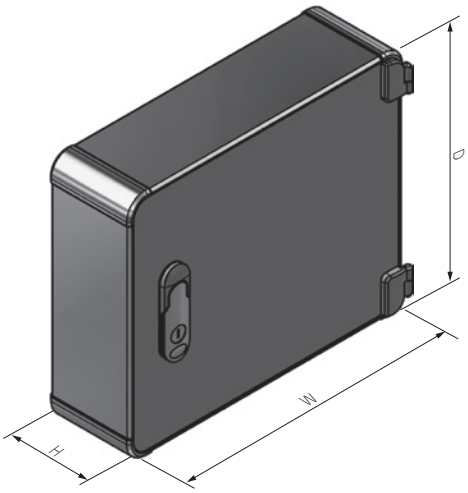

平面ハンドル2ケ・ヒンジ3点止め仕様

AUH□-30-50、□-36-50、□-36-60、□-43-50、□-43-60
はこちらの仕様となります。

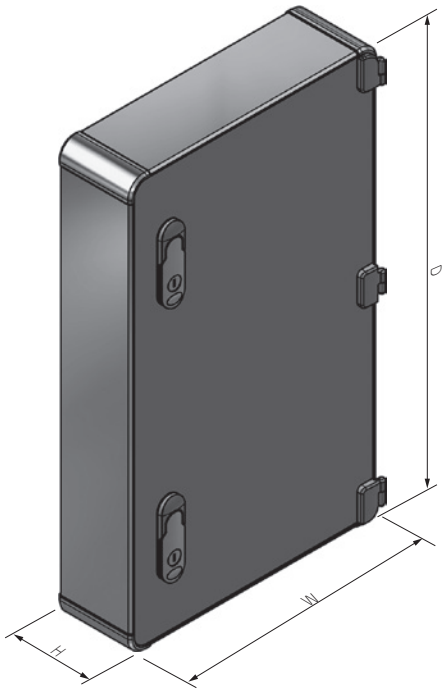

型番・寸法・標準価格

■ □□□には、ハンドルタイプ・ボックス色仕様の記号が入ります。

型　番	H	W	D	自重(kg)	ハンドル/ヒンジ個数	標準価格(税別)鍵無Nタイプ	標準価格(税別)鍵付Kタイプ
AUH66-16-20□□□	66	160	200	1.2	1/2	12,410	12,540
AUH66-16-25□□□	66	160	250	1.4	1/2	12,930	13,070
AUH66-16-30□□□	66	160	300	1.5	1/2	13,380	13,510
AUH66-20-20□□□	66	200	200	1.3	1/2	13,070	13,200
AUH66-20-25□□□	66	200	250	1.5	1/2	13,680	13,820
AUH66-20-30□□□	66	200	300	1.7	1/2	14,230	14,360
AUH66-20-36□□□	66	200	360	1.9	1/2	15,060	15,210
AUH66-25-25□□□	66	250	250	1.7	1/2	14,640	14,770
AUH66-25-30□□□	66	250	300	1.9	1/2	15,300	15,430
AUH66-25-36□□□	66	250	360	2.2	1/2	16,300	16,460
AUH66-25-43□□□	66	250	430	2.5	1/2	17,430	17,590
AUH66-30-20□□□	66	300	200	1.7	1/2	14,230	14,360
AUH66-30-25□□□	66	300	250	1.9	1/2	15,260	15,400
AUH66-30-30□□□	66	300	300	2.2	1/2	15,840	15,990
AUH66-30-36□□□	66	300	360	2.4	1/2	17,030	17,170
AUH66-30-43□□□	66	300	430	2.8	1/2	17,970	18,140
AUH66-30-50□□□	66	300	500	3.3	2/3	21,500	21,790
AUH66-36-25□□□	66	360	250	2.2	1/2	16,300	16,460
AUH66-36-30□□□	66	360	300	2.4	1/2	17,030	17,170
AUH66-36-36□□□	66	360	360	2.7	1/2	18,870	19,030
AUH66-36-43□□□	66	360	430	3.1	1/2	20,130	20,310
AUH66-36-50□□□	66	360	500	3.7	2/3	24,000	24,310
AUH66-36-60□□□	66	360	600	4.2	2/3	25,280	25,570
AUH66-43-30□□□	66	430	300	2.8	1/2	17,970	18,140
AUH66-43-36□□□	66	430	360	3.1	1/2	20,130	20,310
AUH66-43-43□□□	66	430	430	3.5	1/2	21,100	21,280
AUH66-43-50□□□	66	430	500	4.1	2/3	25,150	25,460
AUH66-43-60□□□	66	430	600	4.7	2/3	26,490	26,800

型　番	H	W	D	自重(kg)	ハンドル/ヒンジ個数	標準価格(税別)鍵無Nタイプ	標準価格(税別)鍵付Kタイプ
AUH88-16-20□□□	88	160	200	1.3	1/2	12,920	13,050
AUH88-16-25□□□	88	160	250	1.5	1/2	13,480	13,610
AUH88-16-30□□□	88	160	300	1.7	1/2	13,960	14,090
AUH88-20-20□□□	88	200	200	1.5	1/2	13,610	13,740
AUH88-20-25□□□	88	200	250	1.7	1/2	14,240	14,400
AUH88-20-30□□□	88	200	300	1.9	1/2	14,820	14,970
AUH88-20-36□□□	88	200	360	2.1	1/2	15,720	15,860
AUH88-25-25□□□	88	250	250	1.9	1/2	15,250	15,390
AUH88-25-30□□□	88	250	300	2.1	1/2	15,920	16,070
AUH88-25-36□□□	88	250	360	2.4	1/2	16,990	17,150
AUH88-25-43□□□	88	250	430	2.7	1/2	18,170	18,310
AUH88-30-20□□□	88	300	200	1.9	1/2	14,820	14,970
AUH88-30-25□□□	88	300	250	2.1	1/2	15,890	16,050
AUH88-30-30□□□	88	300	300	2.4	1/2	16,510	16,650
AUH88-30-36□□□	88	300	360	2.6	1/2	17,750	17,910
AUH88-30-43□□□	88	300	430	3.0	1/2	18,750	18,920
AUH88-30-50□□□	88	300	500	3.5	2/3	22,340	22,640
AUH88-36-25□□□	88	360	250	2.4	1/2	16,990	17,130
AUH88-36-30□□□	88	360	300	2.6	1/2	17,750	17,890
AUH88-36-36□□□	88	360	360	3.0	1/2	19,660	19,800
AUH88-36-43□□□	88	360	430	3.4	1/2	20,970	21,110
AUH88-36-50□□□	88	360	500	3.9	2/3	24,890	25,180
AUH88-36-60□□□	88	360	600	4.5	2/3	26,270	26,570
AUH88-43-30□□□	88	430	300	3.0	1/2	18,750	18,890
AUH88-43-36□□□	88	430	360	3.4	1/2	20,970	21,110
AUH88-43-43□□□	88	430	430	3.8	1/2	21,970	22,140
AUH88-43-50□□□	88	430	500	4.4	2/3	26,080	26,370
AUH88-43-60□□□	88	430	600	5.1	2/3	27,550	27,860

型番・寸法・標準価格

■□□□には、ハンドルタイプ・ボックス色仕様の記号が入ります。

型　番	H	W	D	自重(kg)	ハンドル/ヒンジ個数	標準価格(税別)鍵無Nタイプ	標準価格(税別)鍵付Kタイプ
AUH133-16-20□□□	132.5	160	200	1.7	1/2	14,860	14,990
AUH133-16-25□□□	132.5	160	250	1.9	1/2	15,510	15,660
AUH133-16-30□□□	132.5	160	300	2.1	1/2	16,140	16,300
AUH133-20-20□□□	132.5	200	200	1.8	1/2	15,660	15,800
AUH133-20-25□□□	132.5	200	250	2.1	1/2	16,410	16,570
AUH133-20-30□□□	132.5	200	300	2.3	1/2	17,130	17,290
AUH133-20-36□□□	132.5	200	360	2.6	1/2	18,240	18,410
AUH133-25-25□□□	132.5	250	250	2.4	1/2	17,530	17,680
AUH133-25-30□□□	132.5	250	300	2.6	1/2	18,360	18,530
AUH133-25-36□□□	132.5	250	360	2.9	1/2	19,640	19,820
AUH133-25-43□□□	132.5	250	430	3.3	1/2	20,980	21,160
AUH133-30-20□□□	132.5	300	200	2.3	1/2	17,130	17,290
AUH133-30-25□□□	132.5	300	250	2.6	1/2	18,310	18,480
AUH133-30-30□□□	132.5	300	300	2.9	1/2	19,080	19,260
AUH133-30-36□□□	132.5	300	360	3.3	1/2	20,540	20,720
AUH133-30-43□□□	132.5	300	430	3.7	1/2	21,720	21,900
AUH133-30-50□□□	132.5	300	500	4.2	2/3	25,630	25,920
AUH133-36-25□□□	132.5	360	250	2.9	1/2	19,640	19,790
AUH133-36-30□□□	132.5	360	300	3.3	1/2	20,540	20,700
AUH133-36-36□□□	132.5	360	360	3.6	1/2	22,690	22,860
AUH133-36-43□□□	132.5	360	430	4.1	1/2	24,180	24,340
AUH133-36-50□□□	132.5	360	500	4.7	2/3	28,440	28,740
AUH133-36-60□□□	132.5	360	600	5.4	2/3	30,260	30,550
AUH133-43-30□□□	132.5	430	300	3.7	1/2	21,720	21,870
AUH133-43-36□□□	132.5	430	360	4.1	1/2	24,180	24,340
AUH133-43-43□□□	132.5	430	430	4.6	1/2	25,370	25,520
AUH133-43-50□□□	132.5	430	500	5.3	2/3	29,810	30,110
AUH133-43-60□□□	132.5	430	600	6.0	2/3	31,690	32,000

型　番	H	W	D	自重(kg)	ハンドル/ヒンジ個数	標準価格(税別)鍵無Nタイプ	標準価格(税別)鍵付Kタイプ
AUH177-16-20□□□	177	160	200	1.9	1/2	15,780	15,920
AUH177-16-25□□□	177	160	250	2.1	1/2	16,530	16,700
AUH177-16-30□□□	177	160	300	2.4	1/2	17,280	17,430
AUH177-20-20□□□	177	200	200	2.1	1/2	16,690	16,830
AUH177-20-25□□□	177	200	250	2.4	1/2	17,550	17,690
AUH177-20-30□□□	177	200	300	2.6	1/2	18,370	18,530
AUH177-20-36□□□	177	200	360	3.0	1/2	19,660	19,820
AUH177-25-25□□□	177	250	250	2.7	1/2	18,760	18,920
AUH177-25-30□□□	177	250	300	3.0	1/2	19,720	19,860
AUH177-25-36□□□	177	250	360	3.3	1/2	21,190	21,330
AUH177-25-43□□□	177	250	430	3.7	1/2	22,680	22,830
AUH177-30-20□□□	177	300	200	2.6	1/2	18,370	18,510
AUH177-30-25□□□	177	300	250	3.0	1/2	19,670	19,820
AUH177-30-30□□□	177	300	300	3.3	1/2	20,540	20,700
AUH177-30-36□□□	177	300	360	3.7	1/2	22,200	22,360
AUH177-30-43□□□	177	300	430	4.1	1/2	23,520	23,680
AUH177-30-50□□□	177	300	500	4.8	2/3	27,730	28,030
AUH177-36-25□□□	177	360	250	3.3	1/2	21,190	21,330
AUH177-36-30□□□	177	360	300	3.7	1/2	22,200	22,360
AUH177-36-36□□□	177	360	360	4.1	1/2	24,570	24,720
AUH177-36-43□□□	177	360	430	4.6	1/2	26,200	26,370
AUH177-36-50□□□	177	360	500	5.3	2/3	30,760	31,060
AUH177-36-60□□□	177	360	600	6.0	2/3	33,210	33,500
AUH177-43-30□□□	177	430	300	4.1	1/2	23,520	23,680
AUH177-43-36□□□	177	430	360	4.6	1/2	26,200	26,370
AUH177-43-43□□□	177	430	430	5.2	1/2	27,540	27,720
AUH177-43-50□□□	177	430	500	5.9	2/3	32,300	32,590
AUH177-43-60□□□	177	430	600	6.7	2/3	34,810	35,120

ACP-15　開閉カバー緩衝パッド

NEW

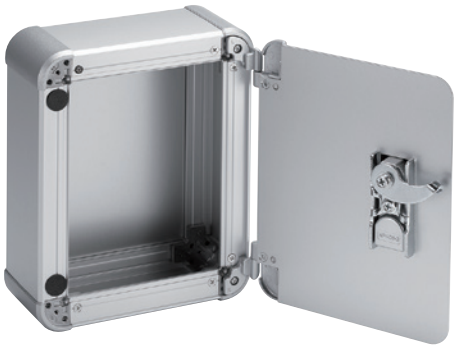

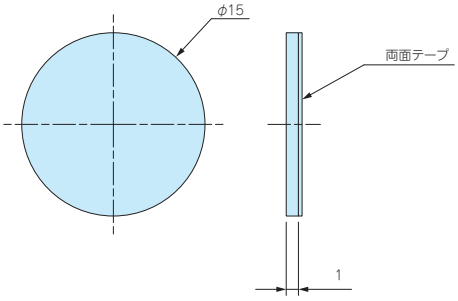

■ AUH開閉カバーを閉じたときの衝撃吸収が出来る緩衝パッドです。開閉カバーと本体の接触面に貼り付けてご利用いただけます。

型番・標準価格

型　番	材　質	色	入　数	標準価格(税別)
ACP-15	ポリオレフィンフォーム	ブラック	3/袋	180

AU SERIES アルミサッシケース

NEW SIZE




■ カスタム製品（穴加工・インクジェット印刷・表面シート製作）についてはホームページをご覧下さい。
■ カスタム製品のリピート注文品は5%割引致します。

■ 前後のパネルが差込式でスッキリした外観のデスクトップ型ケースです。
■ 高さ44、177の２タイプが追加となり、高さ5サイズ・幅7サイズ・奥行き7サイズの計215サイズ、色仕様4色から選択可能です。
■ 滑り止め足はエラストマー製ゴム足タイプとアルマイト処理された高級感のあるアルミ足タイプから選択可能です。
■ 測定器、コントローラー、産業用組込みコンピュータ、電源装置、オーディオアンプなど様々な用途にご利用いただけます。

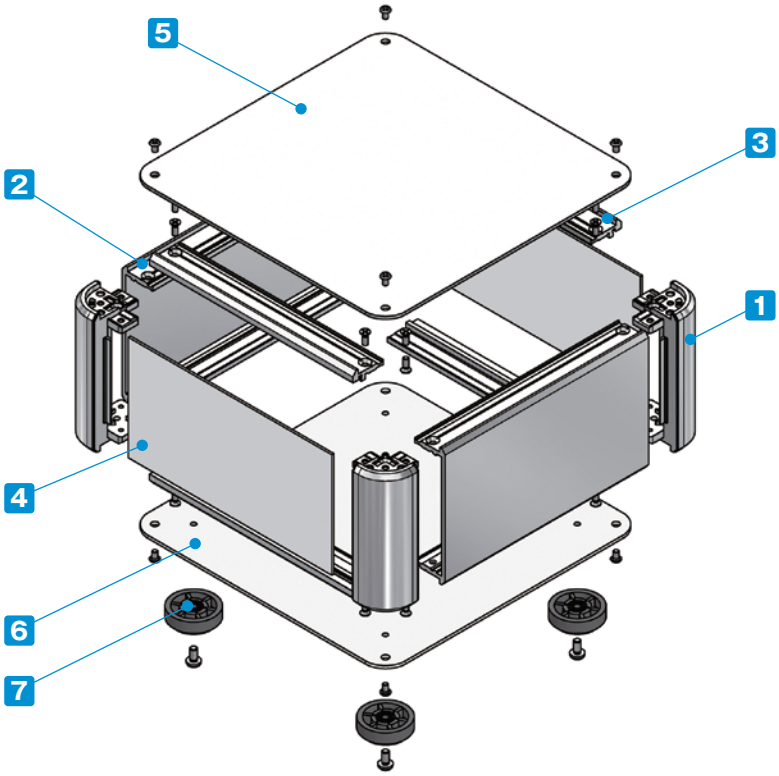

付属ビス：
- カバー、下カバー取付
  台形M3×5 ニッケル/三価黒クロメート×8～16
- フレーム、側板取付
  皿M3×8 ニッケル×16
- ゴム足、アルミ足取付
  バインドM4×8 三価黒クロメート×4

締め付けトルク：0.3～0.6N・m
※トルク値は使用条件により異なりますので参考値としてご利用いただき、必ずトルクテストを行ってからご使用下さい。

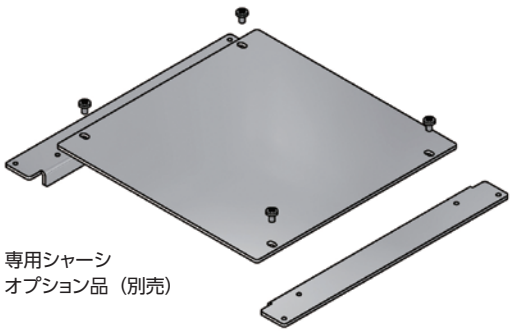

専用シャーシ
オプション品（別売）

構成内容

No.	名　称	個　数	材　質	色 / 表面処理
1	コーナーブロック	4	アルミダイキャスト ADC12	シルバー塗装・ブラック塗装（内部無処理）
2	側板	2	アルミ押出材 A6063S-T5	シルバーアルマイト・ブラックアルマイト
3	フレーム	4	アルミ押出材 A6063S-T5	シルバーアルマイト・ブラックアルマイト
4	パネル	2	アルミ板 A1100P	シルバーアルマイト・ブラックアルマイト
5	カバー	1	アルミ板 A1100P	シルバーアルマイト・ブラックアルマイト
6	下カバー	1	アルミ板 A1100P	シルバーアルマイト・ブラックアルマイト
7	ゴム足 / アルミ足	4	TPE（エラストマー）/ アルミ	ブラック（ゴム足）・アルマイト（アルミ足）

ケース型番は、下記 1～3 の項目を選択し、決定して下さい。

1 滑り止め足仕様選択

R ゴム足（ブラック）

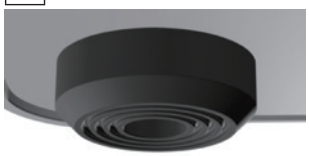

A アルミ足（シルバー / アルマイト）（ブラック / アルマイト）

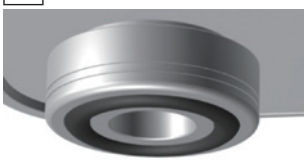

※アルミ足の色は下カバーと同色となります。
※ゴム足とアルミ足では価格が異なります。

2 カバー・下カバー取付ビス仕様選択

P プラス（シルバー / ニッケル）（ブラック / 三価黒クロメート）

H 六角（シルバー / ニッケル）（ブラック / 三価黒クロメート）

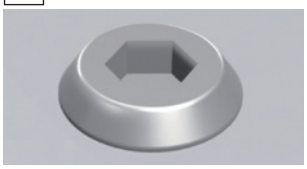

六角レンチ付

※ビスの色はカバー・下カバーの色と同色となります。

3 カラー 選択

下記4タイプの色からご選択下さい。

S S

S B

B S

B B

型番記入方法　ご注文の際は□内へサイズと1～3の選択項目に合った記号を記入して下さい。

AU □ - □ - □　□ □ - □ □

H-W-D サイズ	1 足	2 ビス	3 カラー
29～30ページ型番・寸法表を参照	R / A	P / H	SS / SB / BS / BB

型番例：H88・W300・D200mm、アルミ足、六角ビス、BSカラーの場合

➡ AU 88-30-20 AH-BS

オプション部品（別売）

専用シャーシ
AUCシリーズ　P47

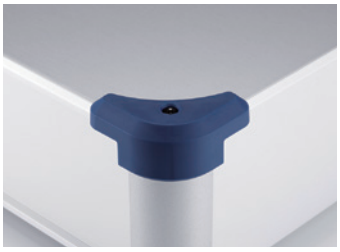

コーナーガード
AUCGシリーズ　P48

エラストマー取手
FM200
詳細はホームページをご覧下さい

チルトレッグ
TLWシリーズ
詳細はホームページをご覧下さい

外観寸法図

■ 下記図面は代表共通図です。
各型番の詳細はホームページよりCAD図・PDF図、3DCADデータをダウンロードしてご確認下さい。

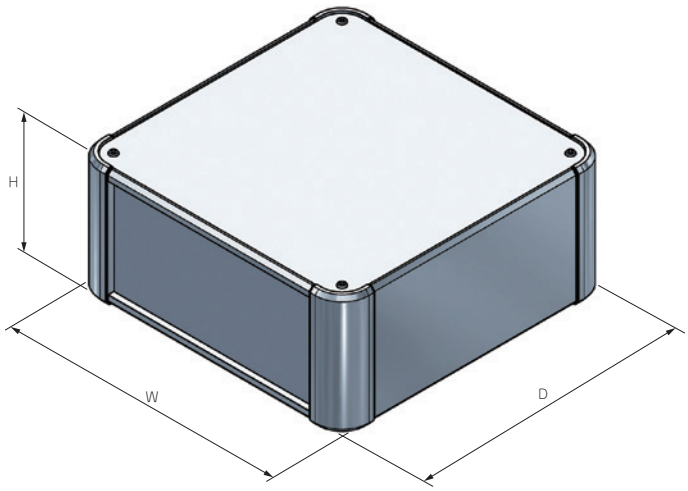

■ ゴム足/アルミ足から選択可能です。
ゴム足/アルミ足は高さサイズが異なります。

ゴム足

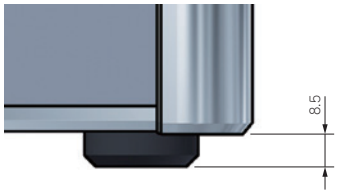

アルミ足

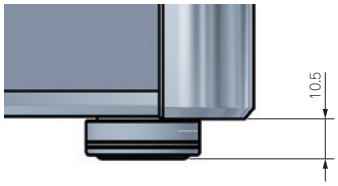

型番・寸法・標準価格

■ □□-□□には、滑り止め足・取付ビス・カラーの記号が入ります。

型　番	H	W	D	自重 (kg)	標準価格(税別) Rタイプ	標準価格(税別) Aタイプ
NEW AU 44-16-16□□-□□	44	160	160	0.7	8,570	9,820
NEW AU 44-16-20□□-□□	44	160	200	0.8	9,050	10,310
NEW AU 44-16-25□□-□□	44	160	250	1.0	9,550	10,800
NEW AU 44-16-30□□-□□	44	160	300	1.1	10,020	11,270
NEW AU 44-16-36□□-□□	44	160	360	1.3	11,030	12,280
NEW AU 44-16-43□□-□□	44	160	430	1.5	11,970	13,230
NEW AU 44-20-16□□-□□	44	200	160	0.8	9,150	10,410
NEW AU 44-20-20□□-□□	44	200	200	0.9	9,720	10,990
NEW AU 44-20-25□□-□□	44	200	250	1.1	10,280	11,540
NEW AU 44-20-30□□-□□	44	200	300	1.3	10,860	12,110
NEW AU 44-20-36□□-□□	44	200	360	1.5	11,720	12,980
NEW AU 44-20-43□□-□□	44	200	430	1.7	13,130	14,370
NEW AU 44-25-16□□-□□	44	250	160	1.0	10,070	11,360
NEW AU 44-25-20□□-□□	44	250	200	1.1	10,750	12,050
NEW AU 44-25-25□□-□□	44	250	250	1.3	11,850	13,150
NEW AU 44-25-30□□-□□	44	250	300	1.5	12,570	13,880
NEW AU 44-25-36□□-□□	44	250	360	1.7	13,690	14,990
NEW AU 44-25-43□□-□□	44	250	430	2.0	14,660	15,950
NEW AU 44-30-16□□-□□	44	300	160	1.1	10,760	12,060
NEW AU 44-30-20□□-□□	44	300	200	1.3	11,530	12,810
NEW AU 44-30-25□□-□□	44	300	250	1.5	12,770	14,070
NEW AU 44-30-30□□-□□	44	300	300	1.7	13,760	15,050
NEW AU 44-30-36□□-□□	44	300	360	2.0	15,280	16,580
NEW AU 44-30-43□□-□□	44	300	430	2.3	15,800	17,100
NEW AU 44-30-50□□-□□	44	300	500	2.6	17,590	18,880
NEW AU 44-36-16□□-□□	44	360	160	1.3	12,110	13,430
NEW AU 44-36-20□□-□□	44	360	200	1.5	12,740	14,070
NEW AU 44-36-25□□-□□	44	360	250	1.7	14,230	15,550
NEW AU 44-36-30□□-□□	44	360	300	2.0	15,660	16,980
NEW AU 44-36-36□□-□□	44	360	360	2.2	17,250	18,550
NEW AU 44-36-43□□-□□	44	360	430	2.6	17,960	19,280
NEW AU 44-36-50□□-□□	44	360	500	3.0	19,610	20,930
NEW AU 44-43-16□□-□□	44	430	160	1.5	13,330	14,660
NEW AU 44-43-20□□-□□	44	430	200	1.7	14,460	15,780
NEW AU 44-43-25□□-□□	44	430	250	2.0	15,450	16,770
NEW AU 44-43-30□□-□□	44	430	300	2.3	16,410	17,740
NEW AU 44-43-36□□-□□	44	430	360	2.6	18,200	19,520
NEW AU 44-43-43□□-□□	44	430	430	3.0	20,300	21,610
NEW AU 44-43-50□□-□□	44	430	500	3.4	21,720	23,050
NEW AU 44-50-30□□-□□	44	500	300	2.6	19,560	20,950
NEW AU 44-50-36□□-□□	44	500	360	3.0	21,250	22,630
NEW AU 44-50-43□□-□□	44	500	430	3.4	23,200	24,580
NEW AU 44-50-50□□-□□	44	500	500	3.9	26,270	27,660

型　番	H	W	D	自重 (kg)	標準価格(税別) Rタイプ	標準価格(税別) Aタイプ
AU 66-16-16□□-□□	66	160	160	0.9	8,830	10,200
AU 66-16-20□□-□□	66	160	200	1.0	9,380	10,750
AU 66-16-25□□-□□	66	160	250	1.2	9,900	11,280
AU 66-16-30□□-□□	66	160	300	1.3	10,470	11,840
NEW AU 66-16-36□□-□□	66	160	360	1.5	11,620	12,920
NEW AU 66-16-43□□-□□	66	160	430	1.7	12,640	13,940
AU 66-20-16□□-□□	66	200	160	1.0	9,420	10,800
AU 66-20-20□□-□□	66	200	200	1.1	10,070	11,430
AU 66-20-25□□-□□	66	200	250	1.3	10,990	12,400
AU 66-20-30□□-□□	66	200	300	1.5	11,650	13,050
AU 66-20-36□□-□□	66	200	360	1.7	12,640	14,050
AU 66-20-43□□-□□	66	200	430	2.0	14,370	15,790
AU 66-25-16□□-□□	66	250	160	1.1	10,360	11,780
AU 66-25-20□□-□□	66	250	200	1.3	11,100	12,520
AU 66-25-25□□-□□	66	250	250	1.5	12,270	13,680
AU 66-25-30□□-□□	66	250	300	1.7	13,090	14,480
AU 66-25-36□□-□□	66	250	360	2.0	14,340	15,740
AU 66-25-43□□-□□	66	250	430	2.3	15,560	16,970
AU 66-30-16□□-□□	66	300	160	1.3	11,080	12,480
AU 66-30-20□□-□□	66	300	200	1.5	11,930	13,320
AU 66-30-25□□-□□	66	300	250	1.7	13,230	14,630
AU 66-30-30□□-□□	66	300	300	1.9	14,350	15,760
AU 66-30-36□□-□□	66	300	360	2.2	16,020	17,440
AU 66-30-43□□-□□	66	300	430	2.6	16,760	18,150
AU 66-30-50□□-□□	66	300	500	2.9	18,760	20,180
NEW AU 66-36-16□□-□□	66	360	160	1.5	12,280	13,620
AU 66-36-20□□-□□	66	360	200	1.7	12,930	14,340
AU 66-36-25□□-□□	66	360	250	1.9	14,500	15,910
AU 66-36-30□□-□□	66	360	300	2.2	16,050	17,450
AU 66-36-36□□-□□	66	360	360	2.5	17,740	19,150
AU 66-36-43□□-□□	66	360	430	2.9	18,620	20,020
AU 66-36-50□□-□□	66	360	500	3.3	20,410	21,830
NEW AU 66-43-16□□-□□	66	430	160	1.7	13,900	15,270
AU 66-43-20□□-□□	66	430	200	1.9	14,700	16,120
AU 66-43-25□□-□□	66	430	250	2.2	15,760	17,170
AU 66-43-30□□-□□	66	430	300	2.5	16,800	18,220
AU 66-43-36□□-□□	66	430	360	2.9	18,660	20,060
AU 66-43-43□□-□□	66	430	430	3.3	21,060	22,480
AU 66-43-50□□-□□	66	430	500	3.7	22,540	23,950
AU 66-50-30□□-□□	66	500	300	2.8	19,820	21,260
AU 66-50-36□□-□□	66	500	360	3.3	21,500	22,940
AU 66-50-43□□-□□	66	500	430	3.7	23,640	25,100
AU 66-50-50□□-□□	66	500	500	4.2	27,010	28,470

型番・寸法・標準価格

■□□-□□には、滑り止め足・取付ビス・カラーの記号が入ります。

型　番	H	W	D	自重 (kg)	標準価格(税別) Rタイプ	標準価格(税別) Aタイプ
AU 88-16-16□□-□□	88	160	160	0.9	9,220	10,600
AU 88-16-20□□-□□	88	160	200	1.1	9,820	11,190
AU 88-16-25□□-□□	88	160	250	1.3	10,360	11,730
AU 88-16-30□□-□□	88	160	300	1.4	10,940	12,310
NEW AU 88-16-36□□-□□	88	160	360	1.7	12,170	13,480
NEW AU 88-16-43□□-□□	88	160	430	1.9	13,230	14,530
AU 88-20-16□□-□□	88	200	160	1.1	9,850	11,220
AU 88-20-20□□-□□	88	200	200	1.2	10,530	11,910
AU 88-20-25□□-□□	88	200	250	1.4	11,490	12,910
AU 88-20-30□□-□□	88	200	300	1.6	12,190	13,610
AU 88-20-36□□-□□	88	200	360	1.8	13,230	14,640
AU 88-20-43□□-□□	88	200	430	2.1	15,020	16,430
AU 88-25-16□□-□□	88	250	160	1.2	10,870	12,280
AU 88-25-20□□-□□	88	250	200	1.4	11,650	13,050
AU 88-25-25□□-□□	88	250	250	1.6	12,830	14,240
AU 88-25-30□□-□□	88	250	300	1.8	13,660	15,080
AU 88-25-36□□-□□	88	250	360	2.1	14,970	16,390
AU 88-25-43□□-□□	88	250	430	2.4	16,250	17,660
AU 88-30-16□□-□□	88	300	160	1.4	11,620	13,040
AU 88-30-20□□-□□	88	300	200	1.6	12,510	13,910
AU 88-30-25□□-□□	88	300	250	1.8	13,840	15,260
AU 88-30-30□□-□□	88	300	300	2.1	14,990	16,400
AU 88-30-36□□-□□	88	300	360	2.4	16,730	18,140
AU 88-30-43□□-□□	88	300	430	2.7	17,500	18,920
AU 88-30-50□□-□□	88	300	500	3.1	19,580	20,980
NEW AU 88-36-16□□-□□	88	360	160	1.6	12,890	14,220
AU 88-36-20□□-□□	88	360	200	1.8	13,550	14,960
AU 88-36-25□□-□□	88	360	250	2.1	15,150	16,570
AU 88-36-30□□-□□	88	360	300	2.3	16,730	18,140
AU 88-36-36□□-□□	88	360	360	2.7	18,470	19,880
AU 88-36-43□□-□□	88	360	430	3.1	19,400	20,820
AU 88-36-50□□-□□	88	360	500	3.5	21,260	22,680
NEW AU 88-43-16□□-□□	88	430	160	1.8	14,580	15,950
AU 88-43-20□□-□□	88	430	200	2.1	15,390	16,800
AU 88-43-25□□-□□	88	430	250	2.4	16,470	17,890
AU 88-43-30□□-□□	88	430	300	2.7	17,550	18,960
AU 88-43-36□□-□□	88	430	360	3.1	19,450	20,860
AU 88-43-43□□-□□	88	430	430	3.5	21,910	23,330
AU 88-43-50□□-□□	88	430	500	4.0	23,460	24,860
AU 88-50-30□□-□□	88	500	300	3.0	20,650	22,110
AU 88-50-36□□-□□	88	500	360	3.4	22,400	23,850
AU 88-50-43□□-□□	88	500	430	3.9	24,590	26,030
AU 88-50-50□□-□□	88	500	500	4.4	28,030	29,490
AU133-16-16□□-□□	132.5	160	160	1.2	10,250	11,620
AU133-16-20□□-□□	132.5	160	200	1.4	10,930	12,300
AU133-16-25□□-□□	132.5	160	250	1.6	11,560	12,930
AU133-16-30□□-□□	132.5	160	300	1.8	12,250	13,620
NEW AU133-16-36□□-□□	132.5	160	360	2.1	13,710	15,000
NEW AU133-16-43□□-□□	132.5	160	430	2.4	14,880	16,180
AU133-20-16□□-□□	132.5	200	160	1.3	10,940	12,310
AU133-20-20□□-□□	132.5	200	200	1.5	11,710	13,070
AU133-20-25□□-□□	132.5	200	250	1.7	12,790	14,200
AU133-20-30□□-□□	132.5	200	300	2.0	13,570	14,990
AU133-20-36□□-□□	132.5	200	360	2.3	14,800	16,190
AU133-20-43□□-□□	132.5	200	430	2.6	16,700	18,110
AU133-25-16□□-□□	132.5	250	160	1.5	12,080	13,490
AU133-25-20□□-□□	132.5	250	200	1.7	12,930	14,350
AU133-25-25□□-□□	132.5	250	250	2.0	14,220	15,620
AU133-25-30□□-□□	132.5	250	300	2.2	15,150	16,570
AU133-25-36□□-□□	132.5	250	360	2.6	16,640	18,030
AU133-25-43□□-□□	132.5	250	430	3.0	18,030	19,450
AU133-30-16□□-□□	132.5	300	160	1.7	12,930	14,350
AU133-30-20□□-□□	132.5	300	200	1.9	13,890	15,300
AU133-30-25□□-□□	132.5	300	250	2.2	15,320	16,730
AU133-30-30□□-□□	132.5	300	300	2.5	16,570	17,970

型　番	H	W	D	自重 (kg)	標準価格(税別) Rタイプ	標準価格(税別) Aタイプ
AU133-30-36□□-□□	132.5	300	360	2.8	18,470	19,880
AU133-30-43□□-□□	132.5	300	430	3.3	19,380	20,770
AU133-30-50□□-□□	132.5	300	500	3.7	21,650	23,060
NEW AU133-36-16□□-□□	132.5	360	160	1.9	14,340	15,670
AU133-36-20□□-□□	132.5	360	200	2.1	15,020	16,430
AU133-36-25□□-□□	132.5	360	250	2.5	16,710	18,120
AU133-36-30□□-□□	132.5	360	300	2.8	18,370	19,790
AU133-36-36□□-□□	132.5	360	360	3.2	20,280	21,690
AU133-36-43□□-□□	132.5	360	430	3.7	21,350	22,760
AU133-36-50□□-□□	132.5	360	500	4.1	23,420	24,830
NEW AU133-43-16□□-□□	132.5	430	160	2.2	15,680	17,030
AU133-43-20□□-□□	132.5	430	200	2.4	16,930	18,350
AU133-43-25□□-□□	132.5	430	250	2.8	18,120	19,520
AU133-43-30□□-□□	132.5	430	300	3.2	19,280	20,700
AU133-43-36□□-□□	132.5	430	360	3.6	21,350	22,760
AU133-43-43□□-□□	132.5	430	430	4.1	23,950	25,370
AU133-43-50□□-□□	132.5	430	500	4.6	25,690	27,090
AU133-50-30□□-□□	132.5	500	300	3.5	22,600	24,040
AU133-50-36□□-□□	132.5	500	360	4.0	24,500	25,950
AU133-50-43□□-□□	132.5	500	430	4.6	26,830	28,280
AU133-50-50□□-□□	132.5	500	500	5.1	30,480	31,920
NEW AU177-16-16□□-□□	177	160	160	1.4	12,480	13,950
NEW AU177-16-20□□-□□	177	160	200	1.6	13,280	14,740
NEW AU177-16-25□□-□□	177	160	250	1.8	14,050	15,510
NEW AU177-16-30□□-□□	177	160	300	2.1	14,870	16,320
NEW AU177-16-36□□-□□	177	160	360	2.4	16,450	17,900
NEW AU177-16-43□□-□□	177	160	430	2.7	17,850	19,320
NEW AU177-20-16□□-□□	177	200	160	1.5	13,290	14,750
NEW AU177-20-20□□-□□	177	200	200	1.7	14,180	15,650
NEW AU177-20-25□□-□□	177	200	250	2.0	15,050	16,510
NEW AU177-20-30□□-□□	177	200	300	2.3	15,970	17,430
NEW AU177-20-36□□-□□	177	200	360	2.6	17,390	18,860
NEW AU177-20-43□□-□□	177	200	430	3.0	19,320	20,770
NEW AU177-25-16□□-□□	177	250	160	1.7	14,360	15,820
NEW AU177-25-20□□-□□	177	250	200	1.9	15,330	16,790
NEW AU177-25-25□□-□□	177	250	250	2.2	16,790	18,240
NEW AU177-25-30□□-□□	177	250	300	2.5	17,850	19,320
NEW AU177-25-36□□-□□	177	250	360	2.9	19,540	20,990
NEW AU177-25-43□□-□□	177	250	430	3.3	20,920	22,370
NEW AU177-30-16□□-□□	177	300	160	1.9	15,620	17,100
NEW AU177-30-20□□-□□	177	300	200	2.2	16,710	18,180
NEW AU177-30-25□□-□□	177	300	250	2.5	18,340	19,820
NEW AU177-30-30□□-□□	177	300	300	2.8	19,720	21,200
NEW AU177-30-36□□-□□	177	300	360	3.2	21,890	23,380
NEW AU177-30-43□□-□□	177	300	430	3.7	22,800	24,280
NEW AU177-30-50□□-□□	177	300	500	4.1	25,330	26,820
NEW AU177-36-16□□-□□	177	360	160	2.1	17,160	18,640
NEW AU177-36-20□□-□□	177	360	200	2.4	18,090	19,580
NEW AU177-36-25□□-□□	177	360	250	2.8	19,980	21,450
NEW AU177-36-30□□-□□	177	360	300	3.1	21,830	23,290
NEW AU177-36-36□□-□□	177	360	360	3.6	24,010	25,500
NEW AU177-36-43□□-□□	177	360	430	4.1	25,150	26,610
NEW AU177-36-50□□-□□	177	360	500	4.6	27,490	28,960
NEW AU177-43-16□□-□□	177	430	160	2.4	18,870	20,340
NEW AU177-43-20□□-□□	177	430	200	2.7	20,320	21,790
NEW AU177-43-25□□-□□	177	430	250	3.1	21,650	23,140
NEW AU177-43-30□□-□□	177	430	300	3.5	23,000	24,470
NEW AU177-43-36□□-□□	177	430	360	4.0	25,390	26,880
NEW AU177-43-43□□-□□	177	430	430	4.6	28,040	29,520
NEW AU177-43-50□□-□□	177	430	500	5.1	30,150	31,620
NEW AU177-50-30□□-□□	177	500	300	3.9	26,070	27,560
NEW AU177-50-36□□-□□	177	500	360	4.4	28,300	29,800
NEW AU177-50-43□□-□□	177	500	430	5.0	30,720	32,210
NEW AU177-50-50□□-□□	177	500	500	5.6	34,550	36,060

AUP SERIES パネル脱着アルミサッシケース

NEW SIZE

導通製品

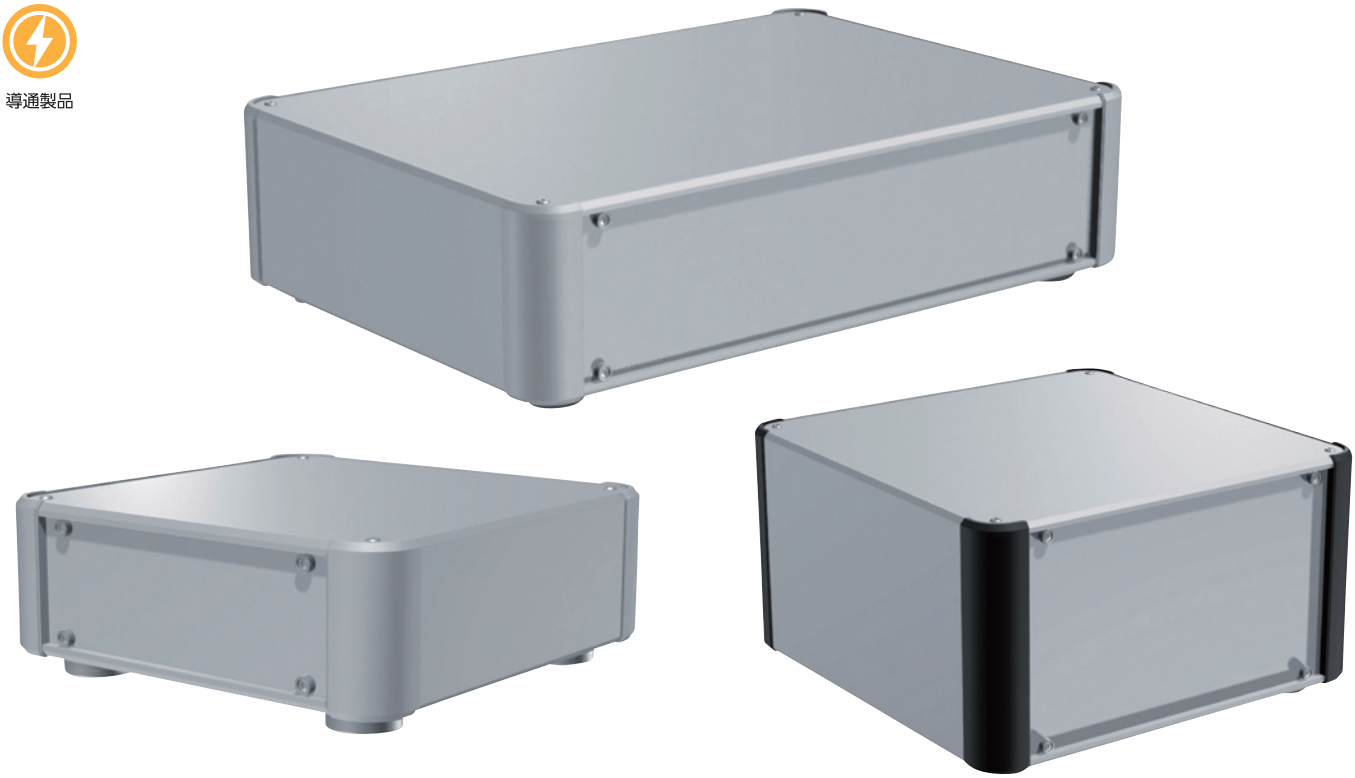

■ カスタム製品（穴加工・インクジェット印刷・表面シート製作）についてはホームページをご覧下さい。
■ カスタム製品のリピート注文品は5%割引致します。

■ 前後パネルが付け外し可能なデスクトップ型で筐体内部は導通しており、静電・アース対策が出来るケースです。
■ 高さ177タイプが追加となり、高さ4サイズ・幅7サイズ・奥行き7サイズの計172サイズ、色仕様2色から選択可能です。
■ 滑り止め足はエラストマー製ゴム足タイプ・アルマイト処理された高級感のあるアルミ足タイプから選択可能です。
■ 測定器、コントローラー、産業用組込みコンピュータ、電源装置、オーディオアンプなど様々な用途にご利用いただけます。

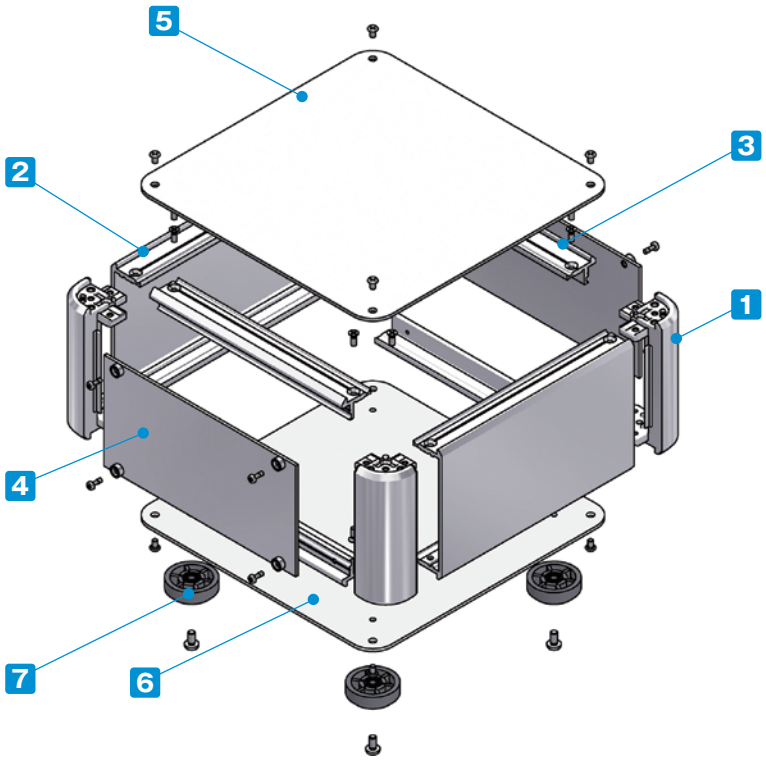

付属ビス：
- カバー、下カバー取付
  台形M3 x 5 ニッケル x 8~16
- フレーム、側板取付
  皿M3 x 8 ニッケル x 16
- ゴム足、アルミ足取付
  バインドM4 x 8 三価黒クロメート x 4
- パネル取付
  ナベM2.5 x 7　ニッケル x 8~12

締め付けトルク：M2.5は0.15～0.2N･m / M3とM4は0.3～0.6N･m

※トルク値は使用条件により異なりますので参考値としてご利用いただき、必ずトルクテストを行ってからご使用下さい。

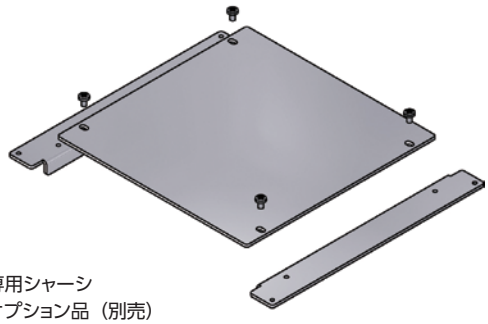

専用シャーシ
オプション品（別売）

構成内容

No.	名　称	個　数	材　質	色 / 表面処理
1	コーナーブロック	4	アルミダイキャスト ADC12	シルバー塗装・ブラック塗装（内部無処理）
2	側板	2	アルミ押出材 A6063S-T5	シルバー塗装（内部無処理）
3	フレーム	4	アルミ押出材 A6063S-T5	シルバー塗装（内部無処理）
4	パネル	2	アルミ板 A1100P	シルバー塗装（裏面導通処理）
5	カバー	1	アルミ板 A1100P	シルバー塗装（裏面導通処理）
6	下カバー	1	アルミ板 A1100P	シルバー塗装（裏面導通処理）
7	ゴム足 / アルミ足	4	TPE（エラストマー）/ アルミ	ブラック（ゴム足）・アルマイト（アルミ足）

ケース型番は、下記 1～3 の項目を選択し、決定して下さい。

1 滑り止め足仕様選択

R ゴム足（ブラック）

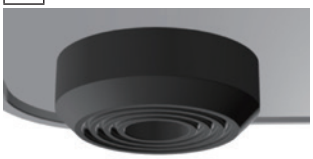

A アルミ足（シルバー / アルマイト）

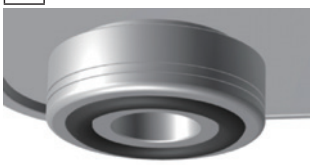

※ゴム足とアルミ足では価格が異なります。

2 カバー・下カバー取付ビス仕様選択

P プラス（シルバー / ニッケル）

H 六角（シルバー / ニッケル）

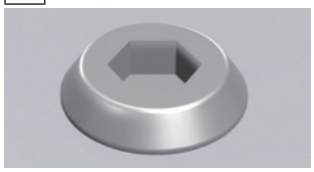

六角レンチ付

3 カラー 選択

下記2タイプの色からご選択下さい。

S S

S B

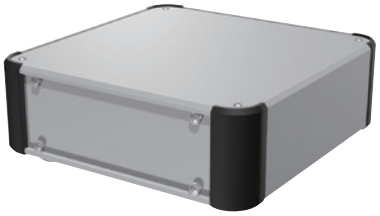

型番記入方法　ご注文の際は□内へサイズと1～3の選択項目に合った記号を記入して下さい。

AUP □ - □ - □　□ □ - □ □

H-W-D サイズ	1 足	2 ビス	3 カラー
33～34ページ型番・寸法表を参照	R / A	P / H	SS / SB

型番例：H88・W300・D200mm、アルミ足、六角ビス、SBカラーの場合

➡ AUP 88-30-20 AH-SB

オプション部品（別売）

専用シャーシ
AUCシリーズ　P47

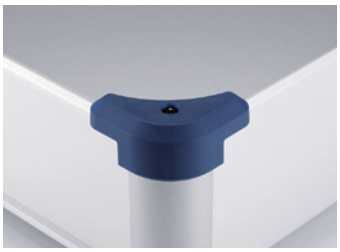

コーナーガード
AUCGシリーズ　P48

エラストマー取手
FM200
詳細はホームページをご覧下さい

チルトレッグ
TLWシリーズ
詳細はホームページをご覧下さい

外観寸法図

■ 下記図面は代表共通図です。
各型番の詳細はホームページよりCAD図・PDF図、3DCADデータをダウンロードしてご確認下さい。

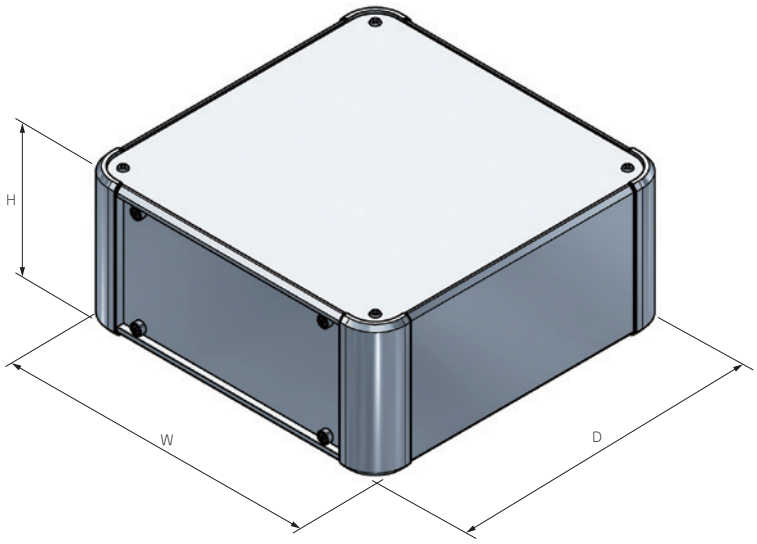

■ ゴム足/アルミ足から選択可能です。
ゴム足/アルミ足は高さサイズが異なります。

ゴム足

アルミ足

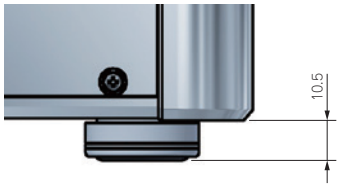

型番・寸法・標準価格

■ □□-□□には、滑り止め足・取付ビス・カラーの記号が入ります。

型　番	H	W	D	自重 (kg)	標準価格(税別) Rタイプ	標準価格(税別) Aタイプ
AUP 66-16-16□□-□□	66	160	160	0.9	11,740	13,110
AUP 66-16-20□□-□□	66	160	200	1.0	12,220	13,590
AUP 66-16-25□□-□□	66	160	250	1.2	12,760	14,120
AUP 66-16-30□□-□□	66	160	300	1.3	13,290	14,660
NEW AUP 66-16-36□□-□□	66	160	360	1.5	14,310	15,580
NEW AUP 66-16-43□□-□□	66	160	430	1.7	15,220	16,480
AUP 66-20-16□□-□□	66	200	160	1.0	12,480	13,850
AUP 66-20-20□□-□□	66	200	200	1.2	13,030	14,400
AUP 66-20-25□□-□□	66	200	250	1.4	14,020	15,430
AUP 66-20-30□□-□□	66	200	300	1.5	14,630	16,020
AUP 66-20-36□□-□□	66	200	360	1.7	15,420	16,820
AUP 66-20-43□□-□□	66	200	430	2.0	16,790	18,200
AUP 66-25-16□□-□□	66	250	160	1.2	13,770	15,170
AUP 66-25-20□□-□□	66	250	200	1.4	14,370	15,790
AUP 66-25-25□□-□□	66	250	250	1.6	15,300	16,700
AUP 66-25-30□□-□□	66	250	300	1.8	15,990	17,390
AUP 66-25-36□□-□□	66	250	360	2.0	16,940	18,360
AUP 66-25-43□□-□□	66	250	430	2.3	18,010	19,420
AUP 66-30-16□□-□□	66	300	160	1.4	14,470	15,880
AUP 66-30-20□□-□□	66	300	200	1.5	15,140	16,530
AUP 66-30-25□□-□□	66	300	250	1.8	16,130	17,550
AUP 66-30-30□□-□□	66	300	300	2.0	17,040	18,460

型　番	H	W	D	自重 (kg)	標準価格(税別) Rタイプ	標準価格(税別) Aタイプ
AUP 66-30-36□□-□□	66	300	360	2.3	18,250	19,670
AUP 66-30-43□□-□□	66	300	430	2.6	19,000	20,410
AUP 66-30-50□□-□□	66	300	500	3.0	20,470	21,890
NEW AUP 66-36-16□□-□□	66	360	160	1.6	15,850	17,190
AUP 66-36-20□□-□□	66	360	200	1.8	16,350	17,750
AUP 66-36-25□□-□□	66	360	250	2.0	17,530	18,940
AUP 66-36-30□□-□□	66	360	300	2.3	18,690	20,080
AUP 66-36-36□□-□□	66	360	360	2.6	19,910	21,320
AUP 66-36-43□□-□□	66	360	430	3.0	20,760	22,170
AUP 66-36-50□□-□□	66	360	500	3.4	22,090	23,510
NEW AUP 66-43-16□□-□□	66	430	160	1.8	17,290	18,630
AUP 66-43-20□□-□□	66	430	200	2.1	18,430	19,850
AUP 66-43-25□□-□□	66	430	250	2.4	19,320	20,720
AUP 66-43-30□□-□□	66	430	300	2.7	20,140	21,560
AUP 66-43-36□□-□□	66	430	360	3.0	21,460	22,880
AUP 66-43-43□□-□□	66	430	430	3.4	23,230	24,650
AUP 66-43-50□□-□□	66	430	500	3.9	24,380	25,790
AUP 66-50-30□□-□□	66	500	300	3.0	22,770	24,240
AUP 66-50-36□□-□□	66	500	360	3.4	24,010	25,450
AUP 66-50-43□□-□□	66	500	430	3.9	25,630	27,070
AUP 66-50-50□□-□□	66	500	500	4.3	27,980	29,430

型番・寸法・標準価格

■□□-□□には、滑り止め足・取付ビス・カラーの記号が入ります。

型　番	H	W	D	自重(kg)	標準価格(税別) Rタイプ	標準価格(税別) Aタイプ
AUP 88-16-16□□-□□	88	160	160	1.0	12,400	13,770
AUP 88-16-20□□-□□	88	160	200	1.2	12,940	14,310
AUP 88-16-25□□-□□	88	160	250	1.3	13,480	14,830
AUP 88-16-30□□-□□	88	160	300	1.5	13,970	15,340
NEW AUP 88-16-36□□-□□	88	160	360	1.7	15,100	16,400
NEW AUP 88-16-43□□-□□	88	160	430	2.0	16,060	17,350
AUP 88-20-16□□-□□	88	200	160	1.2	13,160	14,530
AUP 88-20-20□□-□□	88	200	200	1.3	13,770	15,140
AUP 88-20-25□□-□□	88	200	250	1.5	14,760	16,180
AUP 88-20-30□□-□□	88	200	300	1.7	15,340	16,740
AUP 88-20-36□□-□□	88	200	360	1.9	16,230	17,630
AUP 88-20-43□□-□□	88	200	430	2.2	17,680	19,090
AUP 88-25-16□□-□□	88	250	160	1.3	14,500	15,910
AUP 88-25-20□□-□□	88	250	200	1.5	15,170	16,590
AUP 88-25-25□□-□□	88	250	250	1.7	16,070	17,480
AUP 88-25-30□□-□□	88	250	300	1.9	16,730	18,140
AUP 88-25-36□□-□□	88	250	360	2.2	17,780	19,200
AUP 88-25-43□□-□□	88	250	430	2.5	18,940	20,360
AUP 88-30-16□□-□□	88	300	160	1.5	15,210	16,630
AUP 88-30-20□□-□□	88	300	200	1.7	15,950	17,370
AUP 88-30-25□□-□□	88	300	250	1.9	16,930	18,350
AUP 88-30-30□□-□□	88	300	300	2.2	17,790	19,210
AUP 88-30-36□□-□□	88	300	360	2.5	19,120	20,530
AUP 88-30-43□□-□□	88	300	430	2.9	19,950	21,370
AUP 88-30-50□□-□□	88	300	500	3.2	21,430	22,830
NEW AUP 88-36-16□□-□□	88	360	160	1.7	16,660	18,000
AUP 88-36-20□□-□□	88	360	200	1.9	17,200	18,600
AUP 88-36-25□□-□□	88	360	250	2.2	18,350	19,770
AUP 88-36-30□□-□□	88	360	300	2.5	19,480	20,890
AUP 88-36-36□□-□□	88	360	360	2.8	20,800	22,210
AUP 88-36-43□□-□□	88	360	430	3.2	21,740	23,140
AUP 88-36-50□□-□□	88	360	500	3.6	23,080	24,490
NEW AUP 88-43-16□□-□□	88	430	160	2.0	18,150	19,490
AUP 88-43-20□□-□□	88	430	200	2.2	19,330	20,740
AUP 88-43-25□□-□□	88	430	250	2.5	20,180	21,590
AUP 88-43-30□□-□□	88	430	300	2.9	20,980	22,400
AUP 88-43-36□□-□□	88	430	360	3.2	22,410	23,820
AUP 88-43-43□□-□□	88	430	430	3.7	24,260	25,680
AUP 88-43-50□□-□□	88	430	500	4.1	25,430	26,820
AUP 88-50-30□□-□□	88	500	300	3.2	23,690	25,150
AUP 88-50-36□□-□□	88	500	360	3.6	25,030	26,480
AUP 88-50-43□□-□□	88	500	430	4.1	26,730	28,190
AUP 88-50-50□□-□□	88	500	500	4.6	29,090	30,540
AUP133-16-16□□-□□	132.5	160	160	1.3	13,660	15,030
AUP133-16-20□□-□□	132.5	160	200	1.4	14,230	15,610
AUP133-16-25□□-□□	132.5	160	250	1.7	14,870	16,240
AUP133-16-30□□-□□	132.5	160	300	1.9	15,510	16,870
NEW AUP133-16-36□□-□□	132.5	160	360	2.2	16,970	18,250
NEW AUP133-16-43□□-□□	132.5	160	430	2.5	17,960	19,260
AUP133-20-16□□-□□	132.5	200	160	1.4	14,470	15,840
AUP133-20-20□□-□□	132.5	200	200	1.6	15,090	16,460
AUP133-20-25□□-□□	132.5	200	250	1.8	16,240	17,650
AUP133-20-30□□-□□	132.5	200	300	2.1	16,940	18,350
AUP133-20-36□□-□□	132.5	200	360	2.4	17,910	19,320
AUP133-20-43□□-□□	132.5	200	430	2.7	19,480	20,890
AUP133-25-16□□-□□	132.5	250	160	1.6	15,910	17,320
AUP133-25-20□□-□□	132.5	250	200	1.8	16,590	18,010
AUP133-25-25□□-□□	132.5	250	250	2.1	17,620	19,030
AUP133-25-30□□-□□	132.5	250	300	2.4	18,410	19,820
AUP133-25-36□□-□□	132.5	250	360	2.7	19,550	20,970
AUP133-25-43□□-□□	132.5	250	430	3.1	20,820	22,230
AUP133-30-16□□-□□	132.5	300	160	1.8	16,700	18,110
AUP133-30-20□□-□□	132.5	300	200	2.0	17,450	18,870
AUP133-30-25□□-□□	132.5	300	250	2.3	18,550	19,970
AUP133-30-30□□-□□	132.5	300	300	2.6	19,560	20,980
AUP133-30-36□□-□□	132.5	300	360	3.0	20,970	22,370
AUP133-30-43□□-□□	132.5	300	430	3.4	21,900	23,320
AUP133-30-50□□-□□	132.5	300	500	3.8	23,540	24,950
NEW AUP133-36-16□□-□□	132.5	360	160	2.1	18,200	19,520
AUP133-36-20□□-□□	132.5	360	200	2.3	18,760	20,170
AUP133-36-25□□-□□	132.5	360	250	2.6	20,040	21,450
AUP133-36-30□□-□□	132.5	360	300	3.0	21,290	22,700
AUP133-36-36□□-□□	132.5	360	360	3.3	22,690	24,100
AUP133-36-43□□-□□	132.5	360	430	3.8	23,730	25,150
AUP133-36-50□□-□□	132.5	360	500	4.3	25,240	26,660
NEW AUP133-43-16□□-□□	132.5	430	160	2.4	19,920	21,250
AUP133-43-20□□-□□	132.5	430	200	2.6	20,950	22,360
AUP133-43-25□□-□□	132.5	430	250	3.0	21,940	23,330
AUP133-43-30□□-□□	132.5	430	300	3.4	22,860	24,260
AUP133-43-36□□-□□	132.5	430	360	3.8	24,360	25,770
AUP133-43-43□□-□□	132.5	430	430	4.3	26,330	27,730
AUP133-43-50□□-□□	132.5	430	500	4.8	27,640	29,050
AUP133-50-30□□-□□	132.5	500	300	3.8	25,720	27,180
AUP133-50-36□□-□□	132.5	500	360	4.2	27,140	28,590
AUP133-50-43□□-□□	132.5	500	430	4.8	28,960	30,410
AUP133-50-50□□-□□	132.5	500	500	5.3	31,470	32,930
NEW AUP177-16-16□□-□□	177	160	160	1.4	16,070	17,530
NEW AUP177-16-20□□-□□	177	160	200	1.6	16,830	18,290
NEW AUP177-16-25□□-□□	177	160	250	1.9	17,560	19,020
NEW AUP177-16-30□□-□□	177	160	300	2.1	18,360	19,820
NEW AUP177-16-36□□-□□	177	160	360	2.4	19,740	21,200
NEW AUP177-16-43□□-□□	177	160	430	2.8	21,090	22,530
NEW AUP177-20-16□□-□□	177	200	160	1.6	17,000	18,470
NEW AUP177-20-20□□-□□	177	200	200	1.8	17,840	19,290
NEW AUP177-20-25□□-□□	177	200	250	2.1	18,630	20,080
NEW AUP177-20-30□□-□□	177	200	300	2.4	19,490	20,950
NEW AUP177-20-36□□-□□	177	200	360	2.7	20,690	22,140
NEW AUP177-20-43□□-□□	177	200	430	3.1	22,470	23,920
NEW AUP177-25-16□□-□□	177	250	160	1.8	18,290	19,740
NEW AUP177-25-20□□-□□	177	250	200	2.1	19,180	20,640
NEW AUP177-25-25□□-□□	177	250	250	2.4	20,370	21,830
NEW AUP177-25-30□□-□□	177	250	300	2.7	21,320	22,770
NEW AUP177-25-36□□-□□	177	250	360	3.0	22,720	24,180
NEW AUP177-25-43□□-□□	177	250	430	3.5	24,080	25,550
NEW AUP177-30-16□□-□□	177	300	160	2.0	19,640	21,110
NEW AUP177-30-20□□-□□	177	300	200	2.3	20,600	22,090
NEW AUP177-30-25□□-□□	177	300	250	2.6	21,910	23,400
NEW AUP177-30-30□□-□□	177	300	300	3.0	23,120	24,600
NEW AUP177-30-36□□-□□	177	300	360	3.3	24,830	26,300
NEW AUP177-30-43□□-□□	177	300	430	3.8	25,870	27,340
NEW AUP177-30-50□□-□□	177	300	500	4.3	28,320	29,810
NEW AUP177-36-16□□-□□	177	360	160	2.3	21,290	22,770
NEW AUP177-36-20□□-□□	177	360	200	2.6	22,070	23,550
NEW AUP177-36-25□□-□□	177	360	250	3.0	23,560	25,050
NEW AUP177-36-30□□-□□	177	360	300	3.3	25,060	26,550
NEW AUP177-36-36□□-□□	177	360	360	3.7	26,820	28,310
NEW AUP177-36-43□□-□□	177	360	430	4.3	28,030	29,510
NEW AUP177-36-50□□-□□	177	360	500	4.8	30,440	31,930
NEW AUP177-43-16□□-□□	177	430	160	2.6	23,230	24,720
NEW AUP177-43-20□□-□□	177	430	200	3.0	24,470	25,960
NEW AUP177-43-25□□-□□	177	430	250	3.4	25,560	27,050
NEW AUP177-43-30□□-□□	177	430	300	3.8	26,700	28,190
NEW AUP177-43-36□□-□□	177	430	360	4.2	28,630	30,110
NEW AUP177-43-43□□-□□	177	430	430	4.8	30,990	32,460
NEW AUP177-43-50□□-□□	177	430	500	5.4	33,020	34,490
NEW AUP177-50-30□□-□□	177	500	300	4.2	29,780	31,280
NEW AUP177-50-36□□-□□	177	500	360	4.7	31,680	33,180
NEW AUP177-50-43□□-□□	177	500	430	5.3	33,680	35,180
NEW AUP177-50-50□□-□□	177	500	500	5.9	37,000	38,500

AUPE SERIES パネル脱着EMCシールドケース

NEW SIZE

シールド対策製品

■ カスタム製品（穴加工・インクジェット印刷・表面シート製作）についてはホームページをご覧下さい。
■ カスタム製品のリピート注文品は5%割引致します。

■ 上下カバー・パネルの嵌合部にシールドガスケットを付けたEMCシールド対策ケースです。
■ 前後パネルは付け外し可能となっており、落下防止ビスを使用しているため容易に脱着が可能です。
■ 高さ177タイプが追加となり、高さ4サイズ・幅7サイズ・奥行き7サイズ、計172サイズが選択可能なアルミケースです。
■ 測定器、コントローラー、産業用組込みコンピュータ、電源装置、オーディオアンプなど様々な用途にご利用いただけます。

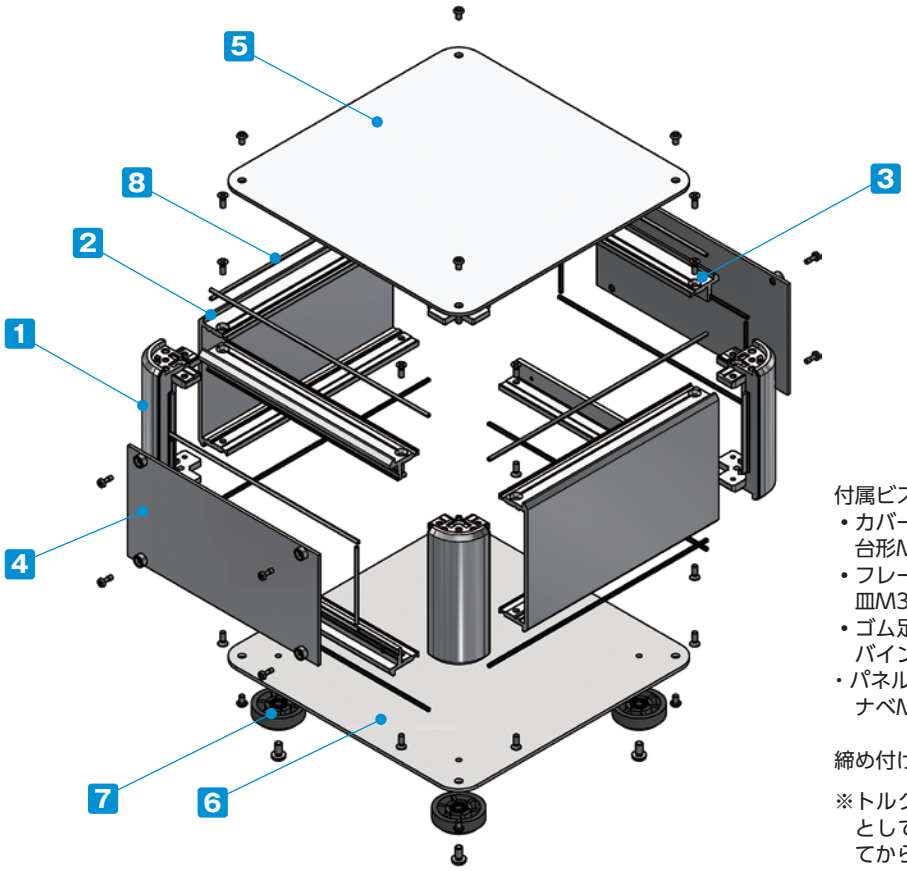

付属ビス：
- カバー、下カバー取付
  台形M3 x 5 ニッケル x 8~16
- フレーム、側板取付
  皿M3 x 8 ニッケル x 16
- ゴム足、アルミ足取付
  バインドM4 x 8 三価黒クロメート x 4
- パネル取付
  ナベM2.5 x 7　ニッケル x 8~12

締め付けトルク：M2.5は0.15～0.2N･m / M3とM4は0.3～0.6N･m

※トルク値は使用条件により異なりますので参考値としてご利用いただき、必ずトルクテストを行ってからご使用下さい。

構成内容

No.	名　称	個　数	材　質	色 / 表面処理
1	コーナーブロック	4	アルミダイキャスト ADC12	シルバー塗装・ブラック塗装（内部無処理）
2	側板	2	アルミ押出材 A6063S-T5	シルバー塗装（内部無処理）
3	フレーム	4	アルミ押出材 A6063S-T5	シルバー塗装（内部無処理）
4	パネル	2	アルミ板 A1100P	シルバー塗装（裏面導通処理）
5	カバー	1	アルミ板 A1100P	シルバー塗装（裏面導通処理）
6	下カバー	1	アルミ板 A1100P	シルバー塗装（裏面導通処理）
7	ゴム足 / アルミ足	4	TPE（エラストマー）/ アルミ	ブラック（ゴム足）・アルマイト（アルミ足）
8	EMCシールドガスケット	16	導電性繊維（UL94V-0）	メタリックグレー

ケース型番は、下記 1～3 の項目を選択し、決定して下さい。

1 滑り止め足仕様選択

R ゴム足（ブラック）

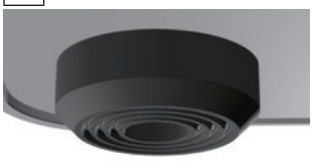

A アルミ足（シルバー / アルマイト）

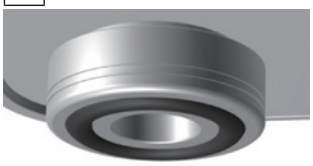

※ゴム足とアルミ足では価格が異なります。

2 カバー・下カバー取付ビス仕様選択

P プラス（シルバー / ニッケル）

H 六角（シルバー / ニッケル）

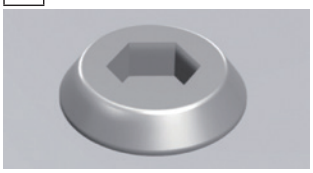

六角レンチ付

3 カラー 選択

下記2タイプの色からご選択下さい。

S S

S B

型番記入方法　ご注文の際は□内へサイズと1～3の選択項目に合った記号を記入して下さい。

AUPE □ - □ - □　□ □ - □ □

H-W-D サイズ	1 足	2 ビス	3 カラー
37～38ページ型番・寸法表を参照	R / A	P / H	SS / SB

型番例：H132.5・W300・D200mm、アルミ足、六角ビス、SSカラーの場合

➡ AUPE 133-30-20 AH-SS

オプション部品（別売）

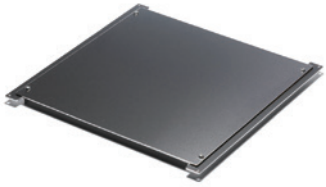

専用シャーシ
AUCシリーズ　P47

エラストマー取手
FM200
詳細はホームページをご覧下さい

チルトレッグ
TLWシリーズ
詳細はホームページをご覧下さい

シールドファンフィルター
EMFシリーズ
詳細はホームページをご覧下さい

外観寸法図

■ 下記図面は代表共通図です。
各型番の詳細はホームページよりCAD図・PDF図、3DCADデータをダウンロードしてご確認下さい。

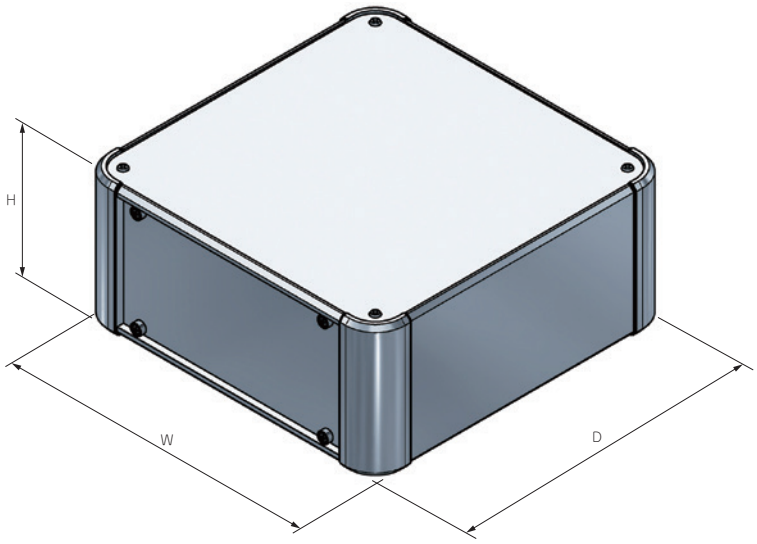

■ ゴム足/アルミ足から選択可能です。
ゴム足/アルミ足は高さサイズが異なります。

ゴム足

アルミ足

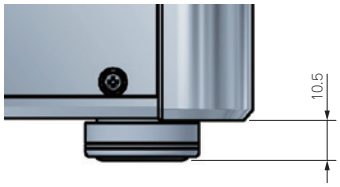

型番・寸法・標準価格

■ □□-□□には、滑り止め足・取付ビス・カラーの記号が入ります。

型　番	H	W	D	自重 (kg)	標準価格(税別) Rタイプ	標準価格(税別) Aタイプ
AUPE 66-16-16□□-□□	66	160	160	0.9	12,770	14,140
AUPE 66-16-20□□-□□	66	160	200	1.0	13,330	14,700
AUPE 66-16-25□□-□□	66	160	250	1.2	13,990	15,360
AUPE 66-16-30□□-□□	66	160	300	1.4	14,620	15,990
NEW AUPE 66-16-36□□-□□	66	160	360	1.5	15,990	17,250
NEW AUPE 66-16-43□□-□□	66	160	430	1.8	17,090	18,340
AUPE 66-20-16□□-□□	66	200	160	1.0	13,680	15,050
AUPE 66-20-20□□-□□	66	200	200	1.2	14,300	15,670
AUPE 66-20-25□□-□□	66	200	250	1.4	15,450	16,860
AUPE 66-20-30□□-□□	66	200	300	1.5	16,170	17,560
AUPE 66-20-36□□-□□	66	200	360	1.8	17,060	18,480
AUPE 66-20-43□□-□□	66	200	430	2.0	18,600	20,010
AUPE 66-25-16□□-□□	66	250	160	1.2	15,200	16,600
AUPE 66-25-20□□-□□	66	250	200	1.4	15,880	17,290
AUPE 66-25-25□□-□□	66	250	250	1.6	16,920	18,340
AUPE 66-25-30□□-□□	66	250	300	1.8	17,710	19,120
AUPE 66-25-36□□-□□	66	250	360	2.0	18,810	20,230
AUPE 66-25-43□□-□□	66	250	430	2.3	20,020	21,440
AUPE 66-30-16□□-□□	66	300	160	1.4	16,130	17,550
AUPE 66-30-20□□-□□	66	300	200	1.6	16,890	18,300
AUPE 66-30-25□□-□□	66	300	250	1.8	18,010	19,420
AUPE 66-30-30□□-□□	66	300	300	2.0	19,020	20,430

型　番	H	W	D	自重 (kg)	標準価格(税別) Rタイプ	標準価格(税別) Aタイプ
AUPE 66-30-36□□-□□	66	300	360	2.3	20,360	21,770
AUPE 66-30-43□□-□□	66	300	430	2.6	21,260	22,680
AUPE 66-30-50□□-□□	66	300	500	3.0	22,880	24,300
NEW AUPE 66-36-16□□-□□	66	360	160	1.6	17,610	18,890
AUPE 66-36-20□□-□□	66	360	200	1.8	18,360	19,770
AUPE 66-36-25□□-□□	66	360	250	2.0	19,660	21,060
AUPE 66-36-30□□-□□	66	360	300	2.3	20,920	22,340
AUPE 66-36-36□□-□□	66	360	360	2.6	22,270	23,670
AUPE 66-36-43□□-□□	66	360	430	3.0	23,270	24,690
AUPE 66-36-50□□-□□	66	360	500	3.4	24,770	26,170
NEW AUPE 66-43-16□□-□□	66	430	160	1.8	19,730	21,050
AUPE 66-43-20□□-□□	66	430	200	2.1	20,760	22,150
AUPE 66-43-25□□-□□	66	430	250	2.4	21,750	23,150
AUPE 66-43-30□□-□□	66	430	300	2.7	22,690	24,080
AUPE 66-43-36□□-□□	66	430	360	3.0	24,130	25,550
AUPE 66-43-43□□-□□	66	430	430	3.4	26,070	27,460
AUPE 66-43-50□□-□□	66	430	500	3.9	27,350	28,770
AUPE 66-50-30□□-□□	66	500	300	3.0	25,710	27,150
AUPE 66-50-36□□-□□	66	500	360	3.4	27,060	28,520
AUPE 66-50-43□□-□□	66	500	430	3.9	28,840	30,300
AUPE 66-50-50□□-□□	66	500	500	4.3	31,350	32,800

型番・寸法・標準価格

■□□-□□には、滑り止め足・取付ビス・カラーの記号が入ります。

型　番	H	W	D	自重(kg)	標準価格(税別) Rタイプ	標準価格(税別) Aタイプ
AUPE 88-16-16□□-□□	88	160	160	1.0	13,480	14,830
AUPE 88-16-20□□-□□	88	160	200	1.2	14,110	15,480
AUPE 88-16-25□□-□□	88	160	250	1.3	14,740	16,110
AUPE 88-16-30□□-□□	88	160	300	1.5	15,340	16,710
NEW AUPE 88-16-36□□-□□	88	160	360	1.7	16,870	18,170
NEW AUPE 88-16-43□□-□□	88	160	430	2.0	18,020	19,320
AUPE 88-20-16□□-□□	88	200	160	1.2	14,400	15,780
AUPE 88-20-20□□-□□	88	200	200	1.3	15,090	16,460
AUPE 88-20-25□□-□□	88	200	250	1.5	16,240	17,650
AUPE 88-20-30□□-□□	88	200	300	1.7	16,920	18,340
AUPE 88-20-36□□-□□	88	200	360	1.9	17,940	19,330
AUPE 88-20-43□□-□□	88	200	430	2.2	19,550	20,950
AUPE 88-25-16□□-□□	88	250	160	1.3	15,970	17,380
AUPE 88-25-20□□-□□	88	250	200	1.5	16,730	18,140
AUPE 88-25-25□□-□□	88	250	250	1.7	17,740	19,150
AUPE 88-25-30□□-□□	88	250	300	1.9	18,510	19,910
AUPE 88-25-36□□-□□	88	250	360	2.2	19,710	21,100
AUPE 88-25-43□□-□□	88	250	430	2.5	21,000	22,420
AUPE 88-30-16□□-□□	88	300	160	1.5	16,930	18,350
AUPE 88-30-20□□-□□	88	300	200	1.7	17,750	19,160
AUPE 88-30-25□□-□□	88	300	250	1.9	18,860	20,260
AUPE 88-30-30□□-□□	88	300	300	2.2	19,840	21,230
AUPE 88-30-36□□-□□	88	300	360	2.5	21,260	22,680
AUPE 88-30-43□□-□□	88	300	430	2.9	22,250	23,670
AUPE 88-30-50□□-□□	88	300	500	3.2	23,880	25,290
NEW AUPE 88-36-16□□-□□	88	360	160	1.7	18,460	19,740
AUPE 88-36-20□□-□□	88	360	200	1.9	19,260	20,660
AUPE 88-36-25□□-□□	88	360	250	2.2	20,520	21,940
AUPE 88-36-30□□-□□	88	360	300	2.5	21,750	23,160
AUPE 88-36-36□□-□□	88	360	360	2.8	23,200	24,600
AUPE 88-36-43□□-□□	88	360	430	3.2	24,300	25,710
AUPE 88-36-50□□-□□	88	360	500	3.6	25,790	27,200
NEW AUPE 88-43-16□□-□□	88	430	160	2.0	20,260	21,560
AUPE 88-43-20□□-□□	88	430	200	2.2	21,690	23,100
AUPE 88-43-25□□-□□	88	430	250	2.6	22,660	24,070
AUPE 88-43-30□□-□□	88	430	300	2.9	23,560	24,980
AUPE 88-43-36□□-□□	88	430	360	3.3	25,110	26,530
AUPE 88-43-43□□-□□	88	430	430	3.7	27,140	28,540
AUPE 88-43-50□□-□□	88	430	500	4.1	28,430	29,840
AUPE 88-50-30□□-□□	88	500	300	3.2	26,670	28,120
AUPE 88-50-36□□-□□	88	500	360	3.6	28,130	29,570
AUPE 88-50-43□□-□□	88	500	430	4.1	30,010	31,450
AUPE 88-50-50□□-□□	88	500	500	4.6	32,500	33,960
AUPE133-16-16□□-□□	132.5	160	160	1.3	14,830	16,200
AUPE133-16-20□□-□□	132.5	160	200	1.4	15,480	16,850
AUPE133-16-25□□-□□	132.5	160	250	1.7	16,240	17,610
AUPE133-16-30□□-□□	132.5	160	300	1.9	16,970	18,340
NEW AUPE133-16-36□□-□□	132.5	160	360	2.1	18,860	20,140
NEW AUPE133-16-43□□-□□	132.5	160	430	2.5	20,020	21,320
AUPE133-20-16□□-□□	132.5	200	160	1.4	15,790	17,160
AUPE133-20-20□□-□□	132.5	200	200	1.6	16,480	17,850
AUPE133-20-25□□-□□	132.5	200	250	1.9	17,810	19,210
AUPE133-20-30□□-□□	132.5	200	300	2.1	18,620	20,020
AUPE133-20-36□□-□□	132.5	200	360	2.4	19,720	21,110
AUPE133-20-43□□-□□	132.5	200	430	2.7	21,440	22,830
AUPE133-25-16□□-□□	132.5	250	160	1.6	17,480	18,880
AUPE133-25-20□□-□□	132.5	250	200	1.8	18,240	19,660
AUPE133-25-25□□-□□	132.5	250	250	2.1	19,390	20,780
AUPE133-25-30□□-□□	132.5	250	300	2.4	20,280	21,690
AUPE133-25-36□□-□□	132.5	250	360	2.7	21,550	22,950
AUPE133-25-43□□-□□	132.5	250	430	3.1	22,970	24,380
AUPE133-30-16□□-□□	132.5	300	160	1.8	18,510	19,920
AUPE133-30-20□□-□□	132.5	300	200	2.1	19,360	20,760
AUPE133-30-25□□-□□	132.5	300	250	2.3	20,580	21,970
AUPE133-30-30□□-□□	132.5	300	300	2.6	21,680	23,090
AUPE133-30-36□□-□□	132.5	300	360	3.0	23,210	24,600
AUPE133-30-43□□-□□	132.5	300	430	3.4	24,310	25,720
AUPE133-30-50□□-□□	132.5	300	500	3.8	26,090	27,490
NEW AUPE133-36-16□□-□□	132.5	360	160	2.1	20,280	21,570
AUPE133-36-20□□-□□	132.5	360	200	2.3	20,910	22,310
AUPE133-36-25□□-□□	132.5	360	250	2.6	22,300	23,720
AUPE133-36-30□□-□□	132.5	360	300	3.0	23,670	25,060
AUPE133-36-36□□-□□	132.5	360	360	3.4	25,180	26,600
AUPE133-36-43□□-□□	132.5	360	430	3.8	26,400	27,800
AUPE133-36-50□□-□□	132.5	360	500	4.3	28,040	29,450
NEW AUPE133-43-16□□-□□	132.5	430	160	2.4	22,080	23,380
AUPE133-43-20□□-□□	132.5	430	200	2.7	23,400	24,820
AUPE133-43-25□□-□□	132.5	430	250	3.0	24,490	25,900
AUPE133-43-30□□-□□	132.5	430	300	3.4	25,550	26,940
AUPE133-43-36□□-□□	132.5	430	360	3.8	27,160	28,580
AUPE133-43-43□□-□□	132.5	430	430	4.3	29,290	30,700
AUPE133-43-50□□-□□	132.5	430	500	4.8	30,750	32,160
AUPE133-50-30□□-□□	132.5	500	300	3.8	28,800	30,240
AUPE133-50-36□□-□□	132.5	500	360	4.2	30,330	31,790
AUPE133-50-43□□-□□	132.5	500	430	4.8	32,320	33,780
AUPE133-50-50□□-□□	132.5	500	500	5.4	34,990	36,440
NEW AUPE177-16-16□□-□□	177	160	160	1.4	17,680	19,140
NEW AUPE177-16-20□□-□□	177	160	200	1.6	18,540	20,000
NEW AUPE177-16-25□□-□□	177	160	250	1.9	19,420	20,870
NEW AUPE177-16-30□□-□□	177	160	300	2.1	20,340	21,790
NEW AUPE177-16-36□□-□□	177	160	360	2.4	21,900	23,340
NEW AUPE177-16-43□□-□□	177	160	430	2.8	23,390	24,840
NEW AUPE177-20-16□□-□□	177	200	160	1.6	18,820	20,280
NEW AUPE177-20-20□□-□□	177	200	200	1.8	19,770	21,220
NEW AUPE177-20-25□□-□□	177	200	250	2.1	20,690	22,140
NEW AUPE177-20-30□□-□□	177	200	300	2.4	21,690	23,150
NEW AUPE177-20-36□□-□□	177	200	360	2.7	23,050	24,500
NEW AUPE177-20-43□□-□□	177	200	430	3.1	25,040	26,480
NEW AUPE177-25-16□□-□□	177	250	160	1.8	20,380	21,840
NEW AUPE177-25-20□□-□□	177	250	200	2.1	21,380	22,830
NEW AUPE177-25-25□□-□□	177	250	250	2.4	22,720	24,180
NEW AUPE177-25-30□□-□□	177	250	300	2.7	23,800	25,260
NEW AUPE177-25-36□□-□□	177	250	360	3.0	25,370	26,820
NEW AUPE177-25-43□□-□□	177	250	430	3.5	26,940	28,400
NEW AUPE177-30-16□□-□□	177	300	160	2.0	22,050	23,540
NEW AUPE177-30-20□□-□□	177	300	200	2.3	23,140	24,630
NEW AUPE177-30-25□□-□□	177	300	250	2.6	24,590	26,080
NEW AUPE177-30-30□□-□□	177	300	300	3.0	25,920	27,410
NEW AUPE177-30-36□□-□□	177	300	360	3.4	27,800	29,290
NEW AUPE177-30-43□□-□□	177	300	430	3.8	29,050	30,540
NEW AUPE177-30-50□□-□□	177	300	500	4.3	31,690	33,180
NEW AUPE177-36-16□□-□□	177	360	160	2.3	24,040	25,510
NEW AUPE177-36-20□□-□□	177	360	200	2.6	24,930	26,410
NEW AUPE177-36-25□□-□□	177	360	250	3.0	26,590	28,060
NEW AUPE177-36-30□□-□□	177	360	300	3.3	28,210	29,690
NEW AUPE177-36-36□□-□□	177	360	360	3.8	30,140	31,620
NEW AUPE177-36-43□□-□□	177	360	430	4.3	31,550	33,020
NEW AUPE177-36-50□□-□□	177	360	500	4.8	34,160	35,640
NEW AUPE177-43-16□□-□□	177	430	160	2.7	26,400	27,860
NEW AUPE177-43-20□□-□□	177	430	200	3.0	27,730	29,220
NEW AUPE177-43-25□□-□□	177	430	250	3.4	28,960	30,440
NEW AUPE177-43-30□□-□□	177	430	300	3.8	30,260	31,730
NEW AUPE177-43-36□□-□□	177	430	360	4.2	32,340	33,810
NEW AUPE177-43-43□□-□□	177	430	430	4.8	34,890	36,380
NEW AUPE177-43-50□□-□□	177	430	500	5.4	37,120	38,610
NEW AUPE177-50-30□□-□□	177	500	300	4.2	33,760	35,270
NEW AUPE177-50-36□□-□□	177	500	360	4.7	35,850	37,340
NEW AUPE177-50-43□□-□□	177	500	430	5.3	38,040	39,530
NEW AUPE177-50-50□□-□□	177	500	500	5.9	41,560	43,060

AUX SERIES アルミコントロールボックス

NEW SIZE

■ カスタム製品（穴加工・インクジェット印刷・表面シート製作）についてはホームページをご覧下さい。
■ カスタム製品のリピート注文品は5%割引致します。

■ 外枠4面がアルミ押出材の側板で構成されたフラットな外観で強度と高級感のあるアルミボックスです。
■ 高さ44、177の２タイプが追加となり、高さ5サイズ・幅8サイズ・奥行き7サイズの計135サイズ、色仕様4色から選択可能です。
■ 滑り止め足はエラストマー製ゴム足タイプ・アルマイト処理された高級感のあるアルミ足タイプから選択可能です。
■ 産業用コントローラー、工作機械用操作盤、オーディオアンプ、電源装置など様々な用途にご利用いただけます。

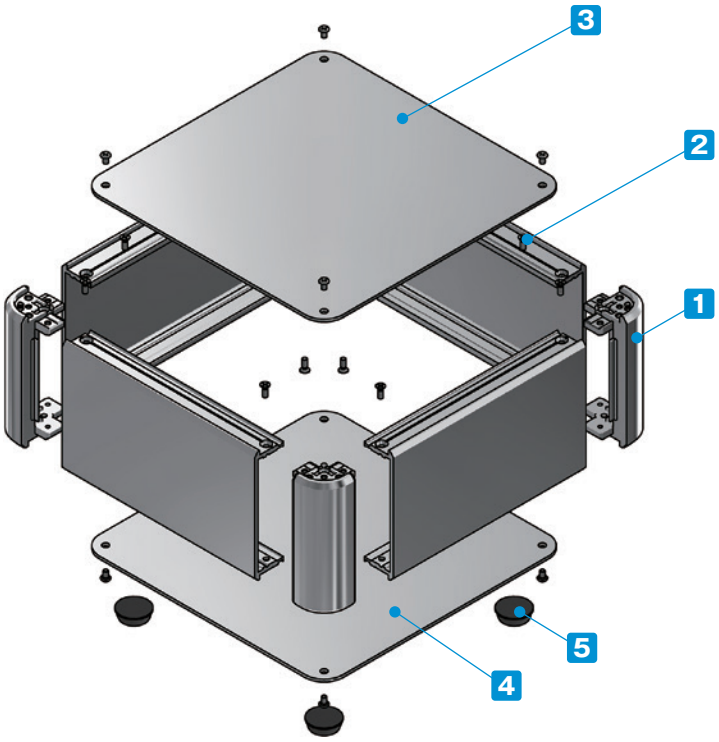

付属ビス：
- カバー、下カバー取付
  台形M3 x 5 ニッケル/三価黒クロメート x 8~16
- 側板取付
  皿M3 x 8 ニッケル x 16
- アルミ足取付
  バインドM4 x 8 三価黒クロメート x 4

締め付けトルク：0.3~0.6N・m
※トルク値は使用条件により異なりますので参考値としてご利用いただき、必ずトルクテストを行ってからご使用下さい。

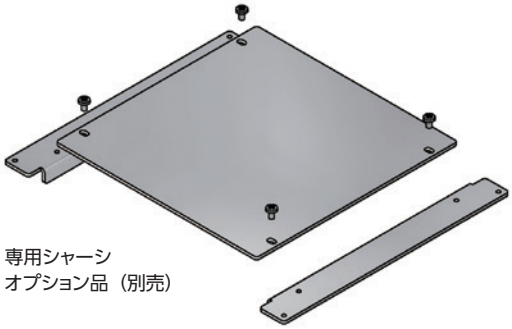

専用シャーシ
オプション品（別売）

構成内容

No.	名　称	個　数	材　質	色 / 表面処理
1	コーナーブロック	4	アルミダイキャスト ADC12	シルバー塗装・ブラック塗装（内部無処理）
2	側板	4	アルミ押出材 A6063S-T5	シルバーアルマイト・ブラックアルマイト
3	カバー	1	アルミ板 A1100P	シルバーアルマイト・ブラックアルマイト
4	下カバー	1	アルミ板 A1100P	シルバーアルマイト・ブラックアルマイト
5	貼付ゴム足 / アルミ足	4	合成ゴム / アルミ	ブラック（ゴム足）・アルマイト（アルミ足）

ケース型番は、下記 1～3 の項目を選択し、決定して下さい。

1 滑り止め足仕様選択

R ゴム足（ブラック）

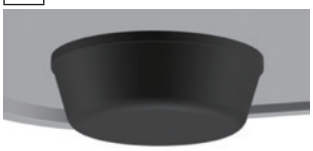

A アルミ足（シルバー / アルマイト）（ブラック / アルマイト）

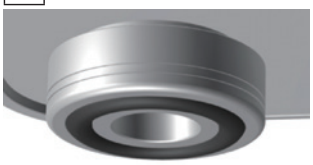

※アルミ足の色は下カバーと同色となります。
※ゴム足とアルミ足では価格が異なります。

2 カバー・下カバー取付ビス仕様選択

P プラス（シルバー / ニッケル）（ブラック / 三価黒クロメート）

H 六角（シルバー / ニッケル）（ブラック / 三価黒クロメート）

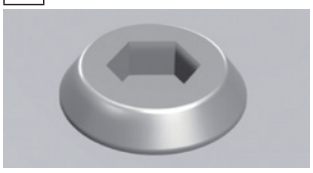

六角レンチ付

※ビスの色はカバー・下カバーの色と同色となります。

3 カラー 選択

下記4タイプの色からご選択下さい。

S S

S B

B X

B B

型番記入方法　ご注文の際は□内へサイズと1～3の選択項目に合った記号を記入して下さい。

AUX □ - □ - □　□ □ - □ □

H-W-D サイズ	1 足	2 ビス	3 カラー
41～42ページ型番・寸法表を参照	R / A	P / H	SS / SB / BX / BB

型番例：H66・W250・D250mm、ゴム足、六角ビス、BXカラーの場合

➡ AUX 66-25-25 RH-BX

オプション部品（別売）

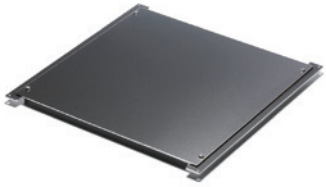

専用シャーシ
AUCシリーズ　P47

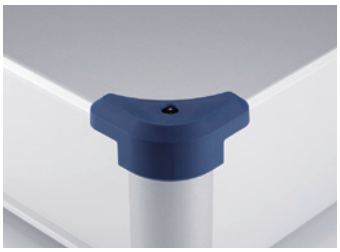

コーナーガード
AUCGシリーズ　P48

エラストマー取手
FM200
詳細はホームページをご覧下さい

アルミ取手
OHシリーズ
詳細はホームページをご覧下さい

モニターアーム
MARシリーズ
詳細はホームページをご覧下さい

外観寸法図

■ 下記図面は代表共通図です。
各型番の詳細はホームページよりCAD図・PDF図、3DCADデータをダウンロードしてご確認下さい。

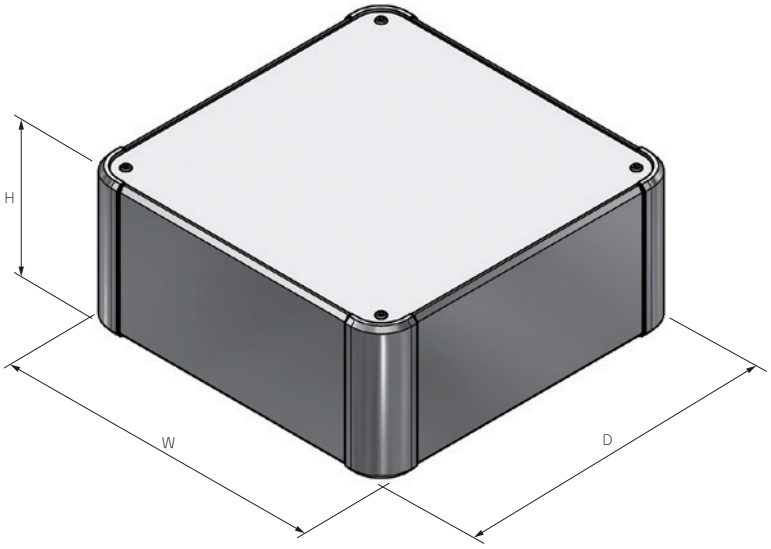

■ ゴム足/アルミ足から選択可能です。
ゴム足/アルミ足は高さサイズが異なります。

ゴム足

アルミ足

型番・寸法・標準価格

■ □□-□□には、滑り止め足・取付ビス・カラーの記号が入ります。

型　番	H	W	D	自重(kg)	標準価格(税別) Rタイプ	標準価格(税別) Aタイプ
NEW AUX 44-16-16□□-□□	44	160	160	0.7	8,800	10,180
NEW AUX 44-20-16□□-□□	44	200	160	0.8	9,310	10,700
NEW AUX 44-20-20□□-□□	44	200	200	0.9	9,940	11,320
NEW AUX 44-25-16□□-□□	44	250	160	1.0	10,110	11,550
NEW AUX 44-25-20□□-□□	44	250	200	1.1	10,810	12,240
NEW AUX 44-25-25□□-□□	44	250	250	1.3	11,940	13,370
NEW AUX 44-30-16□□-□□	44	300	160	1.1	10,630	12,060
NEW AUX 44-30-20□□-□□	44	300	200	1.3	11,420	12,850
NEW AUX 44-30-25□□-□□	44	300	250	1.5	12,700	14,120
NEW AUX 44-30-30□□-□□	44	300	300	1.7	13,710	15,140
NEW AUX 44-36-16□□-□□	44	360	160	1.3	11,710	13,130
NEW AUX 44-36-20□□-□□	44	360	200	1.5	12,340	13,770
NEW AUX 44-36-25□□-□□	44	360	250	1.7	13,850	15,280
NEW AUX 44-36-30□□-□□	44	360	300	2.0	15,280	16,710

型　番	H	W	D	自重(kg)	標準価格(税別) Rタイプ	標準価格(税別) Aタイプ
NEW AUX 44-36-36□□-□□	44	360	360	2.2	16,890	18,310
NEW AUX 44-43-16□□-□□	44	430	160	1.5	12,690	14,140
NEW AUX 44-43-20□□-□□	44	430	200	1.7	13,830	15,270
NEW AUX 44-43-25□□-□□	44	430	250	2.0	14,830	16,280
NEW AUX 44-43-30□□-□□	44	430	300	2.3	15,820	17,250
NEW AUX 44-43-36□□-□□	44	430	360	2.6	17,620	19,050
NEW AUX 44-43-43□□-□□	44	430	430	3.0	19,730	21,170
NEW AUX 44-50-30□□-□□	44	500	300	2.6	18,200	19,670
NEW AUX 44-50-36□□-□□	44	500	360	3.0	19,860	21,350
NEW AUX 44-50-43□□-□□	44	500	430	3.4	21,810	23,290
NEW AUX 44-50-50□□-□□	44	500	500	3.9	24,910	26,400
NEW AUX 44-60-36□□-□□	44	600	360	3.5	22,030	23,520
NEW AUX 44-60-43□□-□□	44	600	430	4.0	24,500	25,980

型番・寸法・標準価格

■□□-□□には、滑り止め足・取付ビス・カラーの記号が入ります。

型　番	H	W	D	自重(kg)	標準価格(税別) Rタイプ	標準価格(税別) Aタイプ
AUX 66-16-16□□-□□	66	160	160	0.9	9,030	10,480
AUX 66-20-16□□-□□	66	200	160	1.0	9,590	11,030
AUX 66-20-20□□-□□	66	200	200	1.1	10,230	11,680
AUX 66-25-16□□-□□	66	250	160	1.2	10,420	11,910
AUX 66-25-20□□-□□	66	250	200	1.3	11,160	12,650
AUX 66-25-25□□-□□	66	250	250	1.5	12,330	13,820
AUX 66-30-16□□-□□	66	300	160	1.3	10,970	12,460
AUX 66-30-20□□-□□	66	300	200	1.5	11,820	13,310
AUX 66-30-25□□-□□	66	300	250	1.7	13,130	14,620
AUX 66-30-30□□-□□	66	300	300	2.0	14,240	15,740
NEW AUX 66-36-16□□-□□	66	360	160	1.4	12,170	13,590
AUX 66-36-20□□-□□	66	360	200	1.7	12,810	14,300
AUX 66-36-25□□-□□	66	360	250	2.0	14,400	15,880
AUX 66-36-30□□-□□	66	360	300	2.2	15,920	17,430
AUX 66-36-36□□-□□	66	360	360	2.6	17,620	19,100
NEW AUX 66-43-16□□-□□	66	430	160	1.7	13,170	14,630
AUX 66-43-20□□-□□	66	430	200	2.0	14,540	16,050
AUX 66-43-25□□-□□	66	430	250	2.3	15,610	17,100
AUX 66-43-30□□-□□	66	430	300	2.6	16,650	18,140
AUX 66-43-36□□-□□	66	430	360	3.0	18,490	20,000
AUX 66-43-43□□-□□	66	430	430	3.4	20,920	22,410
AUX 66-50-30□□-□□	66	500	300	2.9	19,200	20,740
AUX 66-50-36□□-□□	66	500	360	3.3	20,870	22,420
AUX 66-50-43□□-□□	66	500	430	3.8	23,010	24,570
AUX 66-50-50□□-□□	66	500	500	4.3	26,410	27,950
AUX 66-60-36□□-□□	66	600	360	3.8	23,050	24,600
AUX 66-60-43□□-□□	66	600	430	4.4	25,900	27,450
AUX 88-16-16□□-□□	88	160	160	1.0	9,390	10,840
AUX 88-20-16□□-□□	88	200	160	1.1	9,970	11,430
AUX 88-20-20□□-□□	88	200	200	1.3	10,660	12,110
AUX 88-25-16□□-□□	88	250	160	1.3	10,860	12,340
AUX 88-25-20□□-□□	88	250	200	1.5	11,620	13,110
AUX 88-25-25□□-□□	88	250	250	1.7	12,810	14,300
AUX 88-30-16□□-□□	88	300	160	1.5	11,430	12,930
AUX 88-30-20□□-□□	88	300	200	1.7	12,310	13,790
AUX 88-30-25□□-□□	88	300	250	1.9	13,650	15,140
AUX 88-30-30□□-□□	88	300	300	2.2	14,800	16,300
NEW AUX 88-36-16□□-□□	88	360	160	1.6	12,690	14,110
AUX 88-36-20□□-□□	88	360	200	1.9	13,350	14,860
AUX 88-36-25□□-□□	88	360	250	2.2	14,960	16,460
AUX 88-36-30□□-□□	88	360	300	2.4	16,530	18,030
AUX 88-36-36□□-□□	88	360	360	2.8	18,280	19,780
NEW AUX 88-43-16□□-□□	88	430	160	1.9	13,760	15,210
AUX 88-43-20□□-□□	88	430	200	2.2	15,140	16,640
AUX 88-43-25□□-□□	88	430	250	2.5	16,230	17,720
AUX 88-43-30□□-□□	88	430	300	2.8	17,310	18,800
AUX 88-43-36□□-□□	88	430	360	3.2	19,200	20,700
AUX 88-43-43□□-□□	88	430	430	3.6	21,680	23,160
AUX 88-50-30□□-□□	88	500	300	3.2	19,920	21,460
AUX 88-50-36□□-□□	88	500	360	3.6	21,660	23,210
AUX 88-50-43□□-□□	88	500	430	4.1	23,860	25,410
AUX 88-50-50□□-□□	88	500	500	4.6	27,320	28,860
AUX 88-60-36□□-□□	88	600	360	4.1	23,950	25,510
AUX 88-60-43□□-□□	88	600	430	4.7	26,860	28,400

型　番	H	W	D	自重(kg)	標準価格(税別) Rタイプ	標準価格(税別) Aタイプ
AUX133-16-16□□-□□	132.5	160	160	1.3	10,500	11,940
AUX133-20-16□□-□□	132.5	200	160	1.5	11,150	12,600
AUX133-20-20□□-□□	132.5	200	200	1.7	11,910	13,370
AUX133-25-16□□-□□	132.5	250	160	1.7	12,140	13,650
AUX133-25-20□□-□□	132.5	250	200	1.9	13,020	14,500
AUX133-25-25□□-□□	132.5	250	250	2.2	14,290	15,780
AUX133-30-16□□-□□	132.5	300	160	1.9	12,850	14,340
AUX133-30-20□□-□□	132.5	300	200	2.1	13,790	15,280
AUX133-30-25□□-□□	132.5	300	250	2.4	15,220	16,710
AUX133-30-30□□-□□	132.5	300	300	2.7	16,470	17,960
NEW AUX133-36-16□□-□□	132.5	360	160	2.2	14,360	15,790
AUX133-36-20□□-□□	132.5	360	200	2.4	15,000	16,510
AUX133-36-25□□-□□	132.5	360	250	2.7	16,700	18,200
AUX133-36-30□□-□□	132.5	360	300	3.1	18,370	19,860
AUX133-36-36□□-□□	132.5	360	360	3.4	20,280	21,770
NEW AUX133-43-16□□-□□	132.5	430	160	2.5	15,550	16,990
AUX133-43-20□□-□□	132.5	430	200	2.8	16,920	18,410
AUX133-43-25□□-□□	132.5	430	250	3.1	18,090	19,600
AUX133-43-30□□-□□	132.5	430	300	3.5	19,270	20,770
AUX133-43-36□□-□□	132.5	430	360	3.9	21,330	22,830
AUX133-43-43□□-□□	132.5	430	430	4.4	23,940	25,440
AUX133-50-30□□-□□	132.5	500	300	3.9	22,150	23,690
AUX133-50-36□□-□□	132.5	500	360	4.4	24,070	25,620
AUX133-50-43□□-□□	132.5	500	430	4.9	26,400	27,940
AUX133-50-50□□-□□	132.5	500	500	5.5	30,040	31,600
AUX133-60-36□□-□□	132.5	600	360	5.0	26,720	28,260
AUX133-60-43□□-□□	132.5	600	430	5.7	29,740	31,290
NEW AUX177-16-16□□-□□	177	160	160	1.5	12,470	14,030
NEW AUX177-20-16□□-□□	177	200	160	1.7	13,260	14,820
NEW AUX177-20-20□□-□□	177	200	200	1.9	14,160	15,720
NEW AUX177-25-16□□-□□	177	250	160	1.9	14,030	15,600
NEW AUX177-25-20□□-□□	177	250	200	2.2	15,000	16,570
NEW AUX177-25-25□□-□□	177	250	250	2.5	16,450	18,010
NEW AUX177-30-16□□-□□	177	300	160	2.2	15,120	16,710
NEW AUX177-30-20□□-□□	177	300	200	2.4	16,200	17,790
NEW AUX177-30-25□□-□□	177	300	250	2.8	17,830	19,420
NEW AUX177-30-30□□-□□	177	300	300	3.1	19,210	20,800
NEW AUX177-36-16□□-□□	177	360	160	2.5	16,730	18,300
NEW AUX177-36-20□□-□□	177	360	200	2.8	17,660	19,260
NEW AUX177-36-25□□-□□	177	360	250	3.1	19,540	21,120
NEW AUX177-36-30□□-□□	177	360	300	3.5	21,380	22,970
NEW AUX177-36-36□□-□□	177	360	360	3.9	23,560	25,160
NEW AUX177-43-16□□-□□	177	430	160	2.9	18,120	19,740
NEW AUX177-43-20□□-□□	177	430	200	3.2	19,610	21,200
NEW AUX177-43-25□□-□□	177	430	250	3.6	20,950	22,540
NEW AUX177-43-30□□-□□	177	430	300	4.0	22,290	23,880
NEW AUX177-43-36□□-□□	177	430	360	4.5	24,700	26,290
NEW AUX177-43-43□□-□□	177	430	430	5.0	27,330	28,930
NEW AUX177-50-30□□-□□	177	500	300	4.4	25,110	26,730
NEW AUX177-50-36□□-□□	177	500	360	5.0	27,340	28,960
NEW AUX177-50-43□□-□□	177	500	430	5.6	29,770	31,390
NEW AUX177-50-50□□-□□	177	500	500	6.2	33,610	35,220
NEW AUX177-60-36□□-□□	177	600	360	5.7	30,830	32,460
NEW AUX177-60-43□□-□□	177	600	430	6.4	33,810	35,450

AUXE SERIES EMCシールドボックス

NEW SIZE

シールド
対策製品

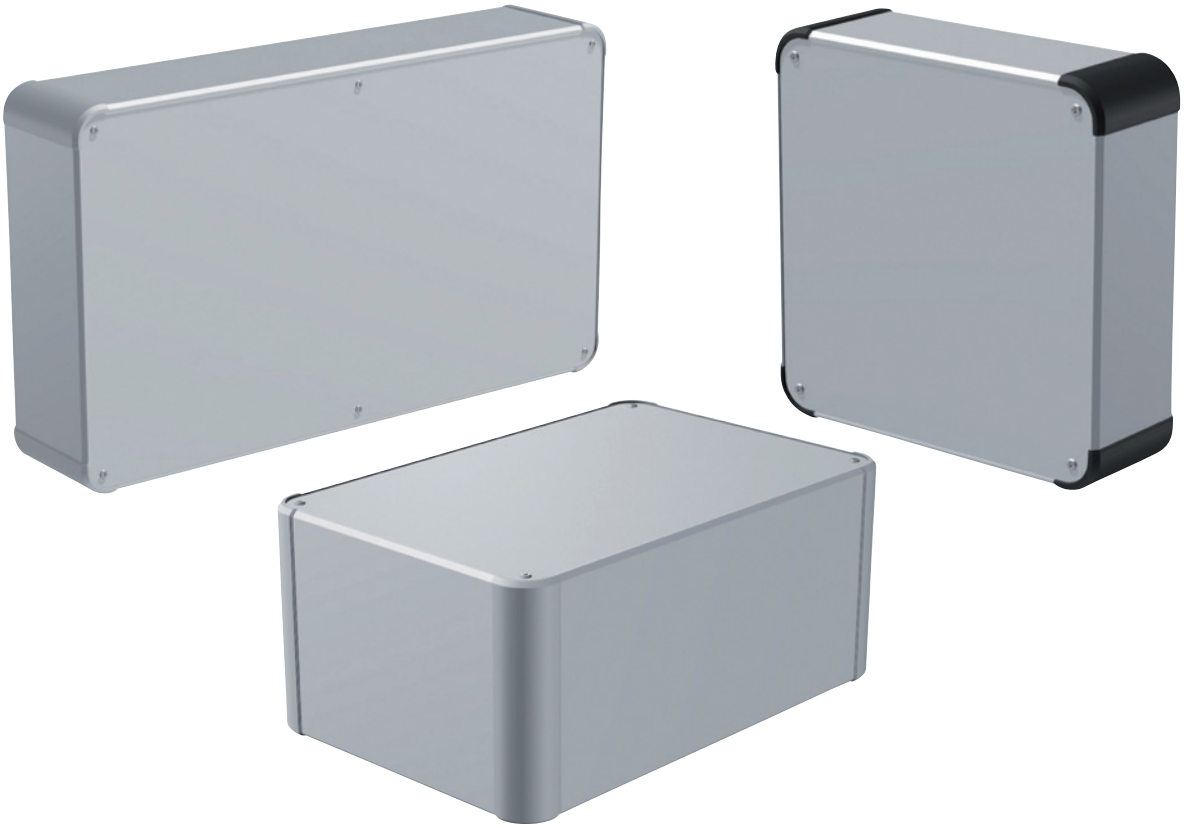

■ カスタム製品（穴加工・インクジェット印刷・表面シート製作）についてはホームページをご覧下さい。
■ カスタム製品のリピート注文品は5%割引致します。

■ 上下カバーの嵌合部にシールドガスケットを付けたEMCシールド対策ボックスです。
■ 外枠４面がアルミ押出材の側板で構成されたフラットで強度のあるアルミボックスです。
■ 高さ44、177の２タイプが追加となり、高さ5サイズ・幅8サイズ・奥行き7サイズの計135サイズ、色仕様2色から選択可能です。
■ 産業用コントローラー、工作機械用操作盤、オーディオアンプ、電源装置など様々な用途にご利用いただけます。

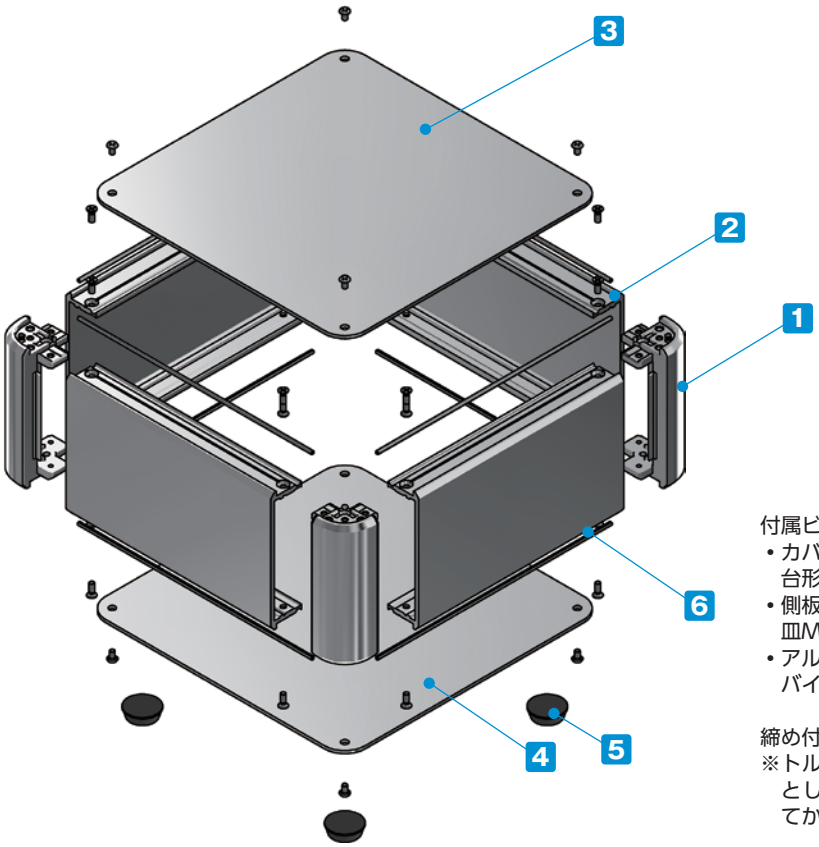

付属ビス：
- カバー、下カバー取付
  台形M3 x 5 ニッケル x 8~16
- 側板取付
  皿M3 x 8 ニッケル x 16
- アルミ足取付
  バインドM4 x 8 三価黒クロメート x 4

締め付けトルク：0.3~0.6N・m
※トルク値は使用条件により異なりますので参考値としてご利用いただき、必ずトルクテストを行ってからご使用下さい。

構成内容

No.	名　称	個　数	材　質	色 / 表面処理
1	コーナーブロック	4	アルミダイキャスト ADC12	シルバー塗装・ブラック塗装（内部無処理）
2	側板	4	アルミ押出材 A6063S-T5	シルバー塗装（内部無処理）
3	カバー	1	アルミ板 A1100P	シルバー塗装（裏面導通処理）
4	下カバー	1	アルミ板 A1100P	シルバー塗装（裏面導通処理）
5	ゴム足 / アルミ足	4	合成ゴム / アルミ	ブラック（ゴム足）・アルマイト（アルミ足）
6	EMCシールドガスケット	8	導電性繊維（UL94V-0）	メタリックグレー

ケース型番は、下記 1～3 の項目を選択し、決定して下さい。

1 滑り止め足仕様選択

R ゴム足（ブラック）

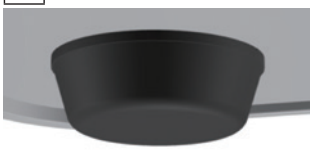

A アルミ足（シルバー / アルマイト）

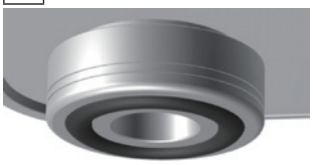

※ゴム足とアルミ足では価格が異なります。

2 カバー・下カバー取付ビス仕様選択

P プラス（シルバー / ニッケル）

H 六角（シルバー / ニッケル）

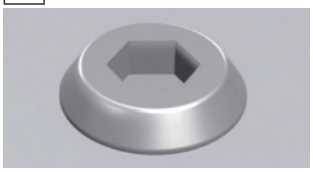

六角レンチ付

3 カラー 選択

下記2タイプの色からご選択下さい。

S S

S B

型番記入方法　ご注文の際は□内へサイズと1～3の選択項目に合った記号を記入して下さい。

AUXE □ - □ - □　□ □ - □ □

H-W-D サイズ	1 足	2 ビス	3 カラー
45～46ページ型番・寸法表を参照	R / A	P / H	SS / SB

型番例：H132.5・W300・D300mm、ゴム足、プラスビス、SBカラーの場合

➡ AUXE 133-30-30 RP-SB

オプション部品（別売）

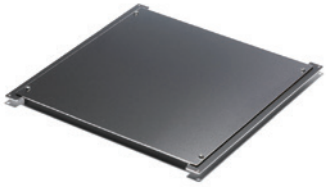

専用シャーシ
AUCシリーズ　P47

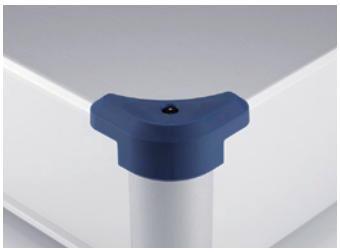

コーナーガード
AUCGシリーズ　P48

エラストマー取手
FM200
詳細はホームページをご覧下さい

アルミ取手
OHシリーズ
詳細はホームページをご覧下さい

モニターアーム
MARシリーズ
詳細はホームページをご覧下さい

外観寸法図

■ 下記図面は代表共通図です。
各型番の詳細はホームページよりCAD図・PDF図、3DCADデータをダウンロードしてご確認下さい。

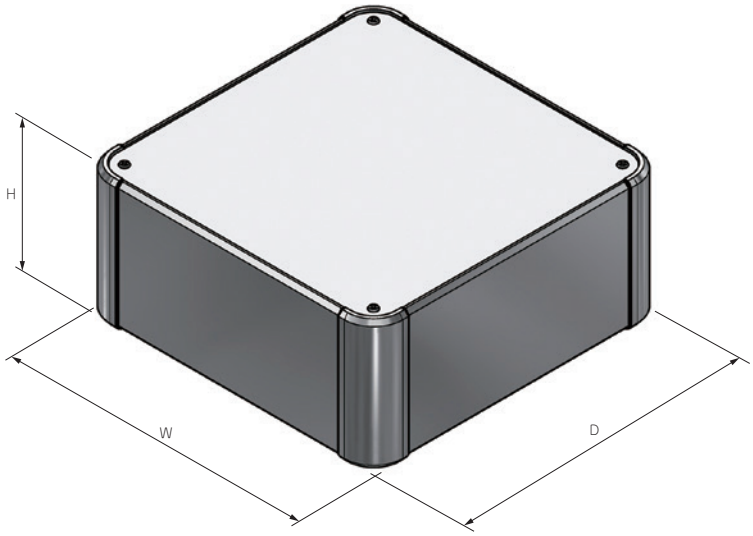

■ ゴム足/アルミ足から選択可能です。
ゴム足/アルミ足は高さサイズが異なります。

ゴム足

アルミ足

型番・寸法・標準価格

■ □□-□□には、滑り止め足・取付ビス・カラーの記号が入ります。

型　番	H	W	D	自重 (kg)	標準価格(税別) Rタイプ	標準価格(税別) Aタイプ
NEW AUXE 44-16-16□□-□□	44	160	160	0.7	10,420	11,760
NEW AUXE 44-20-16□□-□□	44	200	160	0.8	10,970	12,330
NEW AUXE 44-20-20□□-□□	44	200	200	0.9	11,610	12,940
NEW AUXE 44-25-16□□-□□	44	250	160	1.0	11,600	12,930
NEW AUXE 44-25-20□□-□□	44	250	200	1.1	12,270	13,610
NEW AUXE 44-25-25□□-□□	44	250	250	1.3	13,280	14,630
NEW AUXE 44-30-16□□-□□	44	300	160	1.1	12,200	13,560
NEW AUXE 44-30-20□□-□□	44	300	200	1.3	12,940	14,290
NEW AUXE 44-30-25□□-□□	44	300	250	1.5	14,070	15,400
NEW AUXE 44-30-30□□-□□	44	300	300	1.7	15,020	16,370
NEW AUXE 44-36-16□□-□□	44	360	160	1.2	13,280	14,630
NEW AUXE 44-36-20□□-□□	44	360	200	1.5	13,840	15,200
NEW AUXE 44-36-25□□-□□	44	360	250	1.7	15,120	16,460
NEW AUXE 44-36-30□□-□□	44	360	300	2.0	16,350	17,690

型　番	H	W	D	自重 (kg)	標準価格(税別) Rタイプ	標準価格(税別) Aタイプ
NEW AUXE 44-36-36□□-□□	44	360	360	2.3	17,720	19,060
NEW AUXE 44-43-16□□-□□	44	430	160	1.5	14,230	15,600
NEW AUXE 44-43-20□□-□□	44	430	200	1.7	15,220	16,570
NEW AUXE 44-43-25□□-□□	44	430	250	2.0	16,170	17,510
NEW AUXE 44-43-30□□-□□	44	430	300	2.3	17,100	18,430
NEW AUXE 44-43-36□□-□□	44	430	360	2.6	18,590	19,940
NEW AUXE 44-43-43□□-□□	44	430	430	3.0	20,380	21,740
NEW AUXE 44-50-30□□-□□	44	500	300	2.6	19,220	20,630
NEW AUXE 44-50-36□□-□□	44	500	360	3.0	20,650	22,050
NEW AUXE 44-50-43□□-□□	44	500	430	3.4	22,400	23,790
NEW AUXE 44-50-50□□-□□	44	500	500	3.9	24,760	26,150
NEW AUXE 44-60-36□□-□□	44	600	360	3.5	22,590	23,980
NEW AUXE 44-60-43□□-□□	44	600	430	4.0	24,630	26,020

型番・寸法・標準価格

■ □□-□□には、滑り止め足・取付ビス・カラーの記号が入ります。

型　番	H	W	D	自重(kg)	標準価格(税別) Rタイプ	標準価格(税別) Aタイプ
AUXE 66-16-16□□-□□	66	160	160	0.9	10,970	12,410
AUXE 66-20-16□□-□□	66	200	160	1.0	11,530	12,980
AUXE 66-20-20□□-□□	66	200	200	1.1	12,140	13,590
AUXE 66-25-16□□-□□	66	250	160	1.2	12,540	14,050
AUXE 66-25-20□□-□□	66	250	200	1.3	13,230	14,740
AUXE 66-25-25□□-□□	66	250	250	1.5	14,280	15,760
AUXE 66-30-16□□-□□	66	300	160	1.3	13,190	14,690
AUXE 66-30-20□□-□□	66	300	200	1.5	13,950	15,430
AUXE 66-30-25□□-□□	66	300	250	1.7	15,060	16,570
AUXE 66-30-30□□-□□	66	300	300	2.0	16,070	17,560
NEW AUXE 66-36-16□□-□□	66	360	160	1.4	14,400	15,730
AUXE 66-36-20□□-□□	66	360	200	1.7	14,860	16,350
AUXE 66-36-25□□-□□	66	360	250	2.0	16,170	17,650
AUXE 66-36-30□□-□□	66	360	300	2.2	17,410	18,920
AUXE 66-36-36□□-□□	66	360	360	2.6	18,760	20,250
NEW AUXE 66-43-16□□-□□	66	430	160	1.8	15,390	16,760
AUXE 66-43-20□□-□□	66	430	200	2.0	16,390	17,880
AUXE 66-43-25□□-□□	66	430	250	2.3	17,380	18,870
AUXE 66-43-30□□-□□	66	430	300	2.6	18,310	19,800
AUXE 66-43-36□□-□□	66	430	360	3.0	19,770	21,260
AUXE 66-43-43□□-□□	66	430	430	3.4	21,690	23,200
AUXE 66-50-30□□-□□	66	500	300	2.9	20,510	22,050
AUXE 66-50-36□□-□□	66	500	360	3.3	21,850	23,400
AUXE 66-50-43□□-□□	66	500	430	3.8	23,640	25,180
AUXE 66-50-50□□-□□	66	500	500	4.3	26,150	27,680
AUXE 66-60-36□□-□□	66	600	360	3.8	23,840	25,380
AUXE 66-60-43□□-□□	66	600	430	4.4	26,020	27,580
AUXE 88-16-16□□-□□	88	160	160	1.0	11,850	13,290
AUXE 88-20-16□□-□□	88	200	160	1.1	12,470	13,940
AUXE 88-20-20□□-□□	88	200	200	1.3	13,170	14,620
AUXE 88-25-16□□-□□	88	250	160	1.3	13,500	15,000
AUXE 88-25-20□□-□□	88	250	200	1.5	14,250	15,760
AUXE 88-25-25□□-□□	88	250	250	1.7	15,270	16,760
AUXE 88-30-16□□-□□	88	300	160	1.5	14,120	15,610
AUXE 88-30-20□□-□□	88	300	200	1.7	14,940	16,430
AUXE 88-30-25□□-□□	88	300	250	1.9	16,020	17,530
AUXE 88-30-30□□-□□	88	300	300	2.2	17,000	18,510
NEW AUXE 88-36-16□□-□□	88	360	160	1.6	15,360	16,740
AUXE 88-36-20□□-□□	88	360	200	1.9	15,950	17,440
AUXE 88-36-25□□-□□	88	360	250	2.2	17,220	18,710
AUXE 88-36-30□□-□□	88	360	300	2.4	18,460	19,940
AUXE 88-36-36□□-□□	88	360	360	2.8	19,890	21,390
NEW AUXE 88-43-16□□-□□	88	430	160	1.9	16,410	17,810
AUXE 88-43-20□□-□□	88	430	200	2.2	17,560	19,060
AUXE 88-43-25□□-□□	88	430	250	2.5	18,540	20,020
AUXE 88-43-30□□-□□	88	430	300	2.8	19,450	20,930
AUXE 88-43-36□□-□□	88	430	360	3.2	20,990	22,480
AUXE 88-43-43□□-□□	88	430	430	3.6	23,000	24,500
AUXE 88-50-30□□-□□	88	500	300	3.2	21,660	23,210
AUXE 88-50-36□□-□□	88	500	360	3.6	23,120	24,660
AUXE 88-50-43□□-□□	88	500	430	4.1	24,990	26,540
AUXE 88-50-50□□-□□	88	500	500	4.6	27,510	29,040
AUXE 88-60-36□□-□□	88	600	360	4.1	25,180	26,730
AUXE 88-60-43□□-□□	88	600	430	4.7	27,470	29,030

型　番	H	W	D	自重(kg)	標準価格(税別) Rタイプ	標準価格(税別) Aタイプ
AUXE133-16-16□□-□□	132.5	160	160	1.3	13,430	14,880
AUXE133-20-16□□-□□	132.5	200	160	1.5	14,080	15,520
AUXE133-20-20□□-□□	132.5	200	200	1.7	14,770	16,240
AUXE133-25-16□□-□□	132.5	250	160	1.7	15,270	16,770
AUXE133-25-20□□-□□	132.5	250	200	1.9	16,050	17,550
AUXE133-25-25□□-□□	132.5	250	250	2.2	17,190	18,680
AUXE133-30-16□□-□□	132.5	300	160	1.9	16,010	17,510
AUXE133-30-20□□-□□	132.5	300	200	2.1	16,860	18,350
AUXE133-30-25□□-□□	132.5	300	250	2.4	18,080	19,560
AUXE133-30-30□□-□□	132.5	300	300	2.7	19,200	20,690
NEW AUXE133-36-16□□-□□	132.5	360	160	2.2	17,440	18,820
AUXE133-36-20□□-□□	132.5	360	200	2.4	17,950	19,450
AUXE133-36-25□□-□□	132.5	360	250	2.7	19,340	20,850
AUXE133-36-30□□-□□	132.5	360	300	3.1	20,710	22,200
AUXE133-36-36□□-□□	132.5	360	360	3.4	22,240	23,730
NEW AUXE133-43-16□□-□□	132.5	430	160	2.5	18,600	20,010
AUXE133-43-20□□-□□	132.5	430	200	2.8	19,670	21,170
AUXE133-43-25□□-□□	132.5	430	250	3.1	20,770	22,250
AUXE133-43-30□□-□□	132.5	430	300	3.5	21,810	23,290
AUXE133-43-36□□-□□	132.5	430	360	3.9	23,430	24,930
AUXE133-43-43□□-□□	132.5	430	430	4.4	25,560	27,060
AUXE133-50-30□□-□□	132.5	500	300	3.9	24,250	25,790
AUXE133-50-36□□-□□	132.5	500	360	4.4	25,790	27,340
AUXE133-50-43□□-□□	132.5	500	430	4.9	27,790	29,330
AUXE133-50-50□□-□□	132.5	500	500	5.5	30,440	32,000
AUXE133-60-36□□-□□	132.5	600	360	5.0	28,140	29,700
AUXE133-60-43□□-□□	132.5	600	430	5.7	30,550	32,100
NEW AUXE177-16-16□□-□□	177	160	160	1.5	16,050	17,610
NEW AUXE177-20-16□□-□□	177	200	160	1.7	16,910	18,470
NEW AUXE177-20-20□□-□□	177	200	200	1.9	17,850	19,420
NEW AUXE177-25-16□□-□□	177	250	160	1.9	17,790	19,360
NEW AUXE177-25-20□□-□□	177	250	200	2.2	18,800	20,360
NEW AUXE177-25-25□□-□□	177	250	250	2.5	20,130	21,690
NEW AUXE177-30-16□□-□□	177	300	160	2.2	19,030	20,630
NEW AUXE177-30-20□□-□□	177	300	200	2.4	20,120	21,710
NEW AUXE177-30-25□□-□□	177	300	250	2.8	21,590	23,180
NEW AUXE177-30-30□□-□□	177	300	300	3.1	22,920	24,500
NEW AUXE177-36-16□□-□□	177	360	160	2.5	20,640	22,210
NEW AUXE177-36-20□□-□□	177	360	200	2.8	21,510	23,100
NEW AUXE177-36-25□□-□□	177	360	250	3.1	23,160	24,760
NEW AUXE177-36-30□□-□□	177	360	300	3.5	24,800	26,400
NEW AUXE177-36-36□□-□□	177	360	360	3.9	26,730	28,320
NEW AUXE177-43-16□□-□□	177	430	160	2.9	22,130	23,730
NEW AUXE177-43-20□□-□□	177	430	200	3.2	23,480	25,090
NEW AUXE177-43-25□□-□□	177	430	250	3.6	24,770	26,360
NEW AUXE177-43-30□□-□□	177	430	300	4.0	26,050	27,640
NEW AUXE177-43-36□□-□□	177	430	360	4.5	28,120	29,700
NEW AUXE177-43-43□□-□□	177	430	430	5.0	30,570	32,180
NEW AUXE177-50-30□□-□□	177	500	300	4.4	28,980	30,600
NEW AUXE177-50-36□□-□□	177	500	360	5.0	30,950	32,580
NEW AUXE177-50-43□□-□□	177	500	430	5.6	33,290	34,900
NEW AUXE177-50-50□□-□□	177	500	500	6.2	36,820	38,430
NEW AUXE177-60-36□□-□□	177	600	360	5.7	35,050	36,660
NEW AUXE177-60-43□□-□□	177	600	430	6.4	37,740	39,350

AUGH SERIES コーナーガード付キャリングケース

NEW

■ カスタム製品（穴加工・インクジェット印刷・表面シート製作）についてはホームページをご覧下さい。
■ カスタム製品のリピート注文品は5%割引致します。

■ キャリングハンドル付の耐衝撃型アルミケースです。キャリングハンドルの耐荷重は20Kgです。
■ コーナーガードは弾力性のあるTPE（エラストマー）製で、滑りにくくゴム足の役割にもなります。
■ 高さ5サイズ 幅7サイズ 奥行5サイズ、計139 サイズから選択可能なケースです。
■ 本体ケース色はシルバー・ブラックの2色、キャリングハンドルはブラック・グレーの2色、コーナーガードはブラック・グレー・ネイビー・レッドの4色の組み合わせで、合計12タイプの色仕様から選択可能です。
■ 測定器、コントローラー、電源装置、蓄電池装置など様々な用途にご利用いただけます。

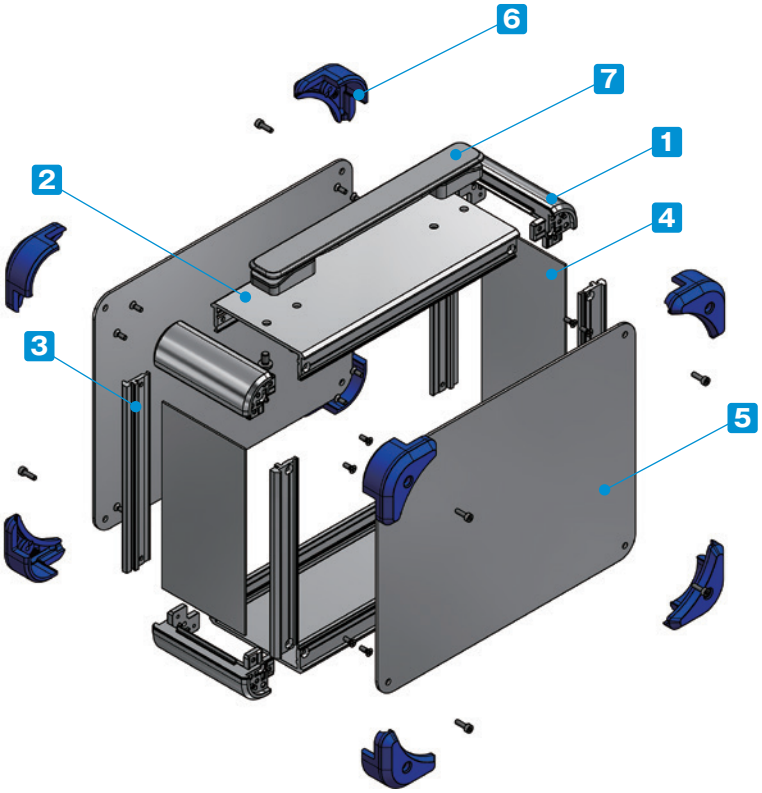

付属ビス：
- カバー取付（サイズにより付属しない場合があります。）
  六角穴台形M3×5ニッケル/三価黒クロメート×4～8
- フレーム、側板取付
  皿M3×8 ニッケル×16
- コーナーガード取付（カバーと共締め）
  六角穴付ボルト M3×10 三価黒クロメート×8
  六角レンチ付
- キャリングハンドル取付
  ナベM5×8タッピングビス三価クロメート×4

締め付けトルク：六角穴付ボルトM3×10は0.2N・m
ナベM5×8 タッピングビス1.5N・m
その他ビスは0.3～0.6N・m

※トルク値は使用条件により異なりますので参考値としてご利用いただき、必ずトルクテストを行ってからご使用下さい。

構成内容

No.	名　称	個　数	材　質	色 / 表面処理
1	コーナーブロック	4	アルミダイキャスト ADC12	シルバー塗装・ブラック塗装（内部無処理）
2	側板	2	アルミ押出材 A6063S-T5	シルバーアルマイト・ブラックアルマイト
3	フレーム	4	アルミ押出材 A6063S-T5	シルバーアルマイト・ブラックアルマイト
4	パネル	2	アルミ板 A1100P	シルバーアルマイト・ブラックアルマイト
5	カバー	2	アルミ板 A1100P	シルバーアルマイト・ブラックアルマイト
6	コーナーガード	8	TPE（エラストマー）	ブラック・グレー・ネイビー・レッド
7	キャリングハンドル	1	PU,PA6，ABS,鉄	ブラック・グレー

色仕様　（下記12タイプの色からご選択下さい。）

S B B
（シルバー / ブラック / ブラック）

S G B
（シルバー / グレー / ブラック）

S N B
（シルバー / ネイビー / ブラック）

S R B
（シルバー / レッド / ブラック）

S B G
（シルバー / ブラック / グレー）

S G G
（シルバー / グレー / グレー）

S N G
（シルバー / ネイビー / グレー）

S R G
（シルバー / レッド / グレー）

B B B
（ブラック / ブラック / ブラック）

B G B
（ブラック / グレー / ブラック）

B N B
（ブラック / ネイビー / ブラック）

B R B
（ブラック / レッド / ブラック）

型番記入方法　ご注文の際は□内へサイズと色記号を記入して下さい。

AUGH □ - □ - □ - □ □ □

H-W-D サイズ
17～18ページ型番・寸法表を参照

カラー
SBB / SGB / SNB / SRB
SBG / SGG / SNG / SRG
BBB / BGB / BNB / BRB

型番例：H100・W258・D368mm、SRGカラーの場合

➡ AUGH 88-25-36-SRG

オプション部品（別売）

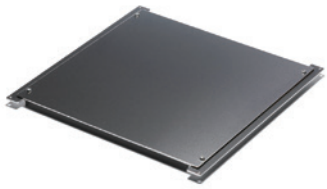

専用シャーシ
AUCシリーズ　P47

外観寸法図

■ 下記図面は代表共通図です。
各型番の詳細はホームページよりCAD図・PDF図、3DCADデータをダウンロードしてご確認下さい。

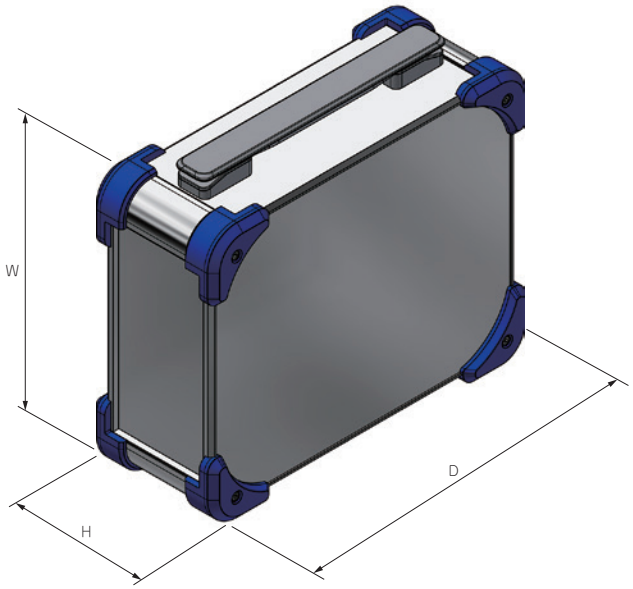

型番・寸法・標準価格

■ □□□には、色仕様の記号が入ります。

型　番	H	W	D	自重 (kg)	標準価格 (税別)
AUGH 44-16-25-□□□	56	168	258	1.0	11,690
AUGH 44-16-30-□□□	56	168	308	1.2	12,160
AUGH 44-16-36-□□□	56	168	368	1.3	13,180
AUGH 44-20-25-□□□	56	208	258	1.2	12,560
AUGH 44-20-30-□□□	56	208	308	1.3	13,140
AUGH 44-20-36-□□□	56	208	368	1.5	14,010
AUGH 44-25-25-□□□	56	258	258	1.3	14,170
AUGH 44-25-30-□□□	56	258	308	1.5	14,900

型　番	H	W	D	自重 (kg)	標準価格 (税別)
AUGH 44-25-36-□□□	56	258	368	1.7	16,040
AUGH 44-30-25-□□□	56	308	258	1.5	14,920
AUGH 44-30-30-□□□	56	308	308	1.7	15,900
AUGH 44-30-36-□□□	56	308	368	2.0	17,440
AUGH 44-36-25-□□□	56	368	258	1.7	16,330
AUGH 44-36-30-□□□	56	368	308	2.0	17,730
AUGH 44-36-36-□□□	56	368	368	2.4	19,310

型番・寸法・標準価格

■□□□には、色仕様の記号が入ります。

型　番	H	W	D	自重(kg)	標準価格(税別)
AUGH 66-16-25-□□□	78	168	258	1.2	11,810
AUGH 66-16-30-□□□	78	168	308	1.3	12,380
AUGH 66-16-36-□□□	78	168	368	1.5	13,640
AUGH 66-16-43-□□□	78	168	438	1.9	14,670
AUGH 66-20-25-□□□	78	208	258	1.3	12,920
AUGH 66-20-30-□□□	78	208	308	1.5	13,570
AUGH 66-20-36-□□□	78	208	368	1.7	14,560
AUGH 66-20-43-□□□	78	208	438	2.0	16,330
AUGH 66-25-25-□□□	78	258	258	1.5	14,190
AUGH 66-25-30-□□□	78	258	308	1.7	15,010
AUGH 66-25-36-□□□	78	258	368	2.0	16,260
AUGH 66-25-43-□□□	78	258	438	2.3	17,520
AUGH 66-30-25-□□□	78	308	258	1.7	15,160
AUGH 66-30-30-□□□	78	308	308	2.0	16,270
AUGH 66-30-36-□□□	78	308	368	2.2	17,960
AUGH 66-30-43-□□□	78	308	438	2.6	18,710
AUGH 66-30-50-□□□	78	308	508	2.9	20,720
AUGH 66-36-25-□□□	78	368	258	2.0	16,420
AUGH 66-36-30-□□□	78	368	308	2.2	17,970
AUGH 66-36-36-□□□	78	368	368	2.5	19,670
AUGH 66-36-43-□□□	78	368	438	2.9	20,570
AUGH 66-36-50-□□□	78	368	508	3.3	22,370
AUGH 66-43-25-□□□	78	438	258	2.3	17,710
AUGH 66-43-30-□□□	78	438	308	2.6	18,760
AUGH 66-43-36-□□□	78	438	368	2.9	20,610
AUGH 66-43-43-□□□	78	438	438	3.3	23,040
AUGH 66-43-50-□□□	78	438	508	3.8	24,490
AUGH 66-50-30-□□□	78	508	308	2.9	21,770
AUGH 66-50-36-□□□	78	508	368	3.3	23,470
AUGH 66-50-43-□□□	78	508	438	3.8	25,620
AUGH 66-50-50-□□□	78	508	508	4.2	28,990
AUGH 88-16-25-□□□	100	168	258	1.3	12,270
AUGH 88-16-30-□□□	100	168	308	1.5	12,850
AUGH 88-16-36-□□□	100	168	368	1.7	14,190
AUGH 88-16-43-□□□	100	168	438	2.0	15,270
AUGH 88-20-25-□□□	100	208	258	1.5	13,410
AUGH 88-20-30-□□□	100	208	308	1.7	14,120
AUGH 88-20-36-□□□	100	208	368	1.9	15,160
AUGH 88-20-43-□□□	100	208	438	2.2	16,970
AUGH 88-25-25-□□□	100	258	258	1.7	14,760
AUGH 88-25-30-□□□	100	258	308	1.7	15,590
AUGH 88-25-36-□□□	100	258	368	2.2	16,900
AUGH 88-25-43-□□□	100	258	438	2.5	18,210
AUGH 88-30-25-□□□	100	308	258	1.9	15,760
AUGH 88-30-30-□□□	100	308	308	2.1	16,910
AUGH 88-30-36-□□□	100	308	368	2.4	18,650
AUGH 88-30-43-□□□	100	308	438	2.8	19,460
AUGH 88-30-50-□□□	100	308	508	3.1	21,530
AUGH 88-36-25-□□□	100	368	258	2.1	17,070
AUGH 88-36-30-□□□	100	368	308	2.4	18,650
AUGH 88-36-36-□□□	100	368	368	2.7	20,390
AUGH 88-36-43-□□□	100	368	438	3.2	21,360
AUGH 88-36-50-□□□	100	368	508	3.5	23,220
AUGH 88-43-25-□□□	100	438	258	2.4	18,430
AUGH 88-43-30-□□□	100	438	308	2.8	19,510
AUGH 88-43-36-□□□	100	438	368	3.1	21,400
AUGH 88-43-43-□□□	100	438	438	3.6	23,880
AUGH 88-43-50-□□□	100	438	508	4.0	25,400
AUGH 88-50-30-□□□	100	508	308	3.1	22,620
AUGH 88-50-36-□□□	100	508	368	3.5	24,360
AUGH 88-50-43-□□□	100	508	438	4.0	26,560
AUGH 88-50-50-□□□	100	508	508	4.5	29,990

型　番	H	W	D	自重(kg)	標準価格(税別)
AUGH133-16-25-□□□	144.5	168	258	1.6	13,470
AUGH133-16-30-□□□	144.5	168	308	1.8	14,160
AUGH133-16-36-□□□	144.5	168	368	2.1	15,740
AUGH133-16-43-□□□	144.5	168	438	2.5	16,930
AUGH133-20-25-□□□	144.5	208	258	1.8	14,710
AUGH133-20-30-□□□	144.5	208	308	2.0	15,500
AUGH133-20-36-□□□	144.5	208	368	2.3	16,720
AUGH133-20-43-□□□	144.5	208	438	2.7	18,670
AUGH133-25-25-□□□	144.5	258	258	2.0	16,140
AUGH133-25-30-□□□	144.5	258	308	2.3	17,070
AUGH133-25-36-□□□	144.5	258	368	2.6	18,560
AUGH133-25-43-□□□	144.5	258	438	3.0	19,990
AUGH133-30-25-□□□	144.5	308	258	2.2	17,240
AUGH133-30-30-□□□	144.5	308	308	2.5	18,490
AUGH133-30-36-□□□	144.5	308	368	2.9	20,390
AUGH133-30-43-□□□	144.5	308	438	3.3	21,330
AUGH133-30-50-□□□	144.5	308	508	3.7	23,600
AUGH133-36-25-□□□	144.5	368	258	2.5	18,640
AUGH133-36-30-□□□	144.5	368	308	2.8	20,310
AUGH133-36-36-□□□	144.5	368	368	3.2	22,210
AUGH133-36-43-□□□	144.5	368	438	3.7	23,300
AUGH133-36-50-□□□	144.5	368	508	4.2	25,370
AUGH133-43-25-□□□	144.5	438	258	2.9	20,080
AUGH133-43-30-□□□	144.5	438	308	3.2	21,240
AUGH133-43-36-□□□	144.5	438	368	3.6	23,300
AUGH133-43-43-□□□	144.5	438	438	4.2	25,910
AUGH133-43-50-□□□	144.5	438	508	4.7	27,630
AUGH133-50-30-□□□	144.5	508	308	3.6	24,570
AUGH133-50-36-□□□	144.5	508	368	4.0	26,480
AUGH133-50-43-□□□	144.5	508	438	4.6	28,800
AUGH133-50-50-□□□	144.5	508	508	5.2	32,450
AUGH177-16-25-□□□	189	168	258	1.9	16,150
AUGH177-16-30-□□□	189	168	308	2.1	16,970
AUGH177-16-36-□□□	189	168	368	2.4	18,560
AUGH177-16-43-□□□	189	168	438	2.8	19,990
AUGH177-20-25-□□□	189	208	258	2.1	17,150
AUGH177-20-30-□□□	189	208	308	2.4	18,080
AUGH177-20-36-□□□	189	208	368	2.7	19,500
AUGH177-20-43-□□□	189	208	438	3.1	21,460
AUGH177-25-25-□□□	189	258	258	2.3	18,890
AUGH177-25-30-□□□	189	258	308	2.6	19,960
AUGH177-25-36-□□□	189	258	368	3.0	21,640
AUGH177-25-43-□□□	189	258	438	3.4	23,070
AUGH177-30-25-□□□	189	308	258	2.6	20,450
AUGH177-30-30-□□□	189	308	308	2.9	21,840
AUGH177-30-36-□□□	189	308	368	3.3	24,000
AUGH177-30-43-□□□	189	308	438	3.8	24,950
AUGH177-30-50-□□□	189	308	508	4.2	27,480
AUGH177-36-25-□□□	189	368	258	2.9	22,100
AUGH177-36-30-□□□	189	368	308	3.2	23,940
AUGH177-36-36-□□□	189	368	368	3.6	26,130
AUGH177-36-43-□□□	189	368	438	4.2	27,290
AUGH177-36-50-□□□	189	368	508	4.7	29,640
AUGH177-43-25-□□□	189	438	258	3.2	23,810
AUGH177-43-30-□□□	189	438	308	3.6	25,140
AUGH177-43-36-□□□	189	438	368	4.1	27,560
AUGH177-43-43-□□□	189	438	438	4.7	30,210
AUGH177-43-50-□□□	189	438	508	5.2	32,310
AUGH177-50-30-□□□	189	508	308	4.0	28,220
AUGH177-50-36-□□□	189	508	368	4.5	30,450
AUGH177-50-43-□□□	189	508	438	5.1	32,880
AUGH177-50-50-□□□	189	508	508	5.7	36,720

AUG SERIES コーナーガード付アルミケース

NEW SIZE

■ カスタム製品（穴加工・インクジェット印刷・表面シート製作）についてはホームページをご覧下さい。
■ カスタム製品のリピート注文品は5%割引致します。

■ TPE（エラストマー）製のコーナーガードが付いた耐衝撃型アルミケースです。
■ コーナーガードは滑りにくく、ゴム足の役割にもなります。
■ 高さ44、177の２タイプが追加となり、高さ5サイズ・幅7サイズ・奥行き7サイズの計215サイズ、ケースは2色、コーナーガードは4色から選択可能です。
■ 測定器、コントローラー、産業用組込みコンピュータ、電源装置、蓄電池装置など様々な用途にご利用いただけます。

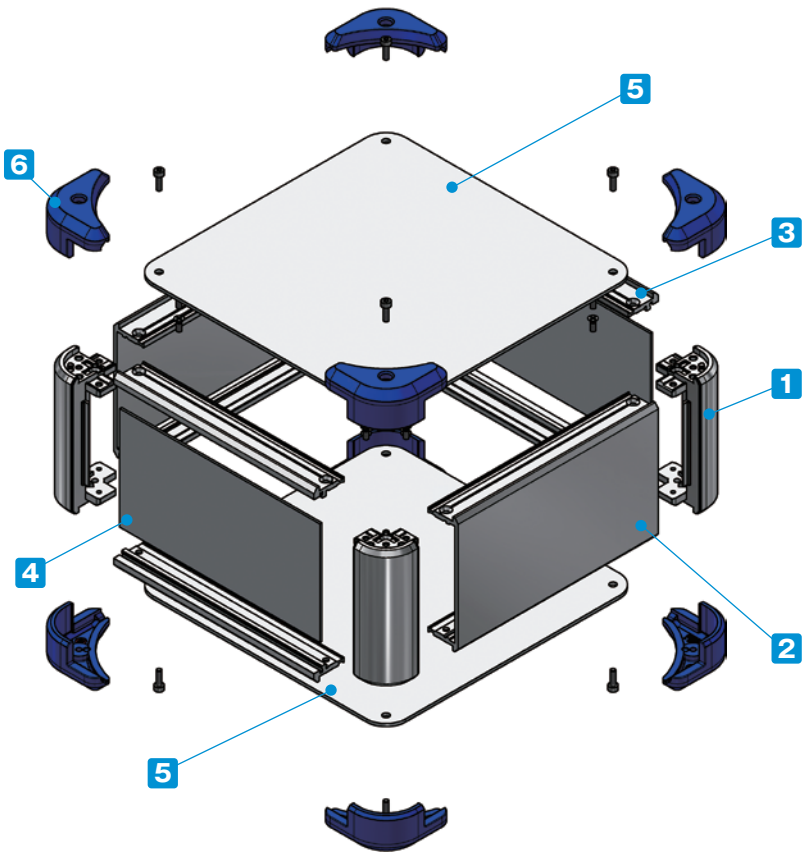

付属ビス：
- カバー取付（サイズにより付属しない場合があります。）
  六角穴台形M3 x 5 ニッケル/三価黒クロメート x 4~8
- フレーム、側板取付
  皿M3 x 8 ニッケル x 16
- コーナーガード取付（カバーと共締め）
  六角穴付ボルトM3 x 10　三価黒クロメート x 8
  六角レンチ付

締め付けトルク：六角穴付ボトルM3 x 10は0.2N・m
その他ビスは0.3～0.6N・m
※トルク値は使用条件により異なりますので参考値としてご利用いただき、必ずトルクテストを行ってからご使用下さい。

構成内容

No.	名　称	個　数	材　質	色 / 表面処理
1	コーナーブロック	4	アルミダイキャスト ADC12	シルバー塗装・ブラック塗装（内部無処理）
2	側板	2	アルミ押出材 A6063S-T5	シルバーアルマイト・ブラックアルマイト
3	フレーム	4	アルミ押出材 A6063S-T5	シルバーアルマイト・ブラックアルマイト
4	パネル	2	アルミ板 A1100P	シルバーアルマイト・ブラックアルマイト
5	カバー	2	アルミ板 A1100P	シルバーアルマイト・ブラックアルマイト
6	コーナーガード	8	TPE（エラストマー）	ブラック・グレー・ネイビー・レッド

色仕様　（下記8タイプの色からご選択下さい。）

S B (シルバー / ブラック)

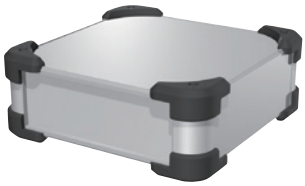

S G (シルバー / グレー)

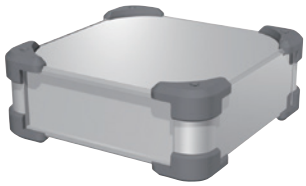

S N (シルバー / ネイビー)

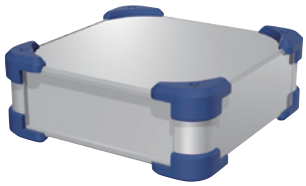

S R (シルバー / レッド)

B B (ブラック / ブラック)

B G (ブラック / グレー)

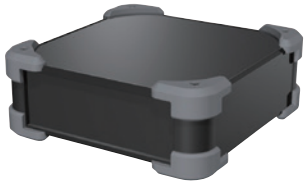

B N (ブラック / ネイビー)

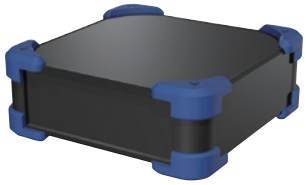

B R (ブラック / レッド)

型番記入方法　ご注文の際は□内へサイズと色記号を記入して下さい。

AUG □ - □ - □ - □ □

H-W-D サイズ
21～22ページ型番・寸法表を参照

カラー
SB / SG / SN / SR
BB / BG / BN / BR

型番例：H100・W308・D208mm、BRカラーの場合

➡ AUG 88-30-20-BR

オプション部品（別売）

専用シャーシ
AUCシリーズ　P47

エラストマー取手
FM200
詳細はホームページをご覧下さい

チルトレッグ
TLWシリーズ
詳細はホームページをご覧下さい

外観寸法図

■ 下記図面は代表共通図です。
各型番の詳細はホームページよりCAD図・PDF図、3DCADデータをダウンロードしてご確認下さい。

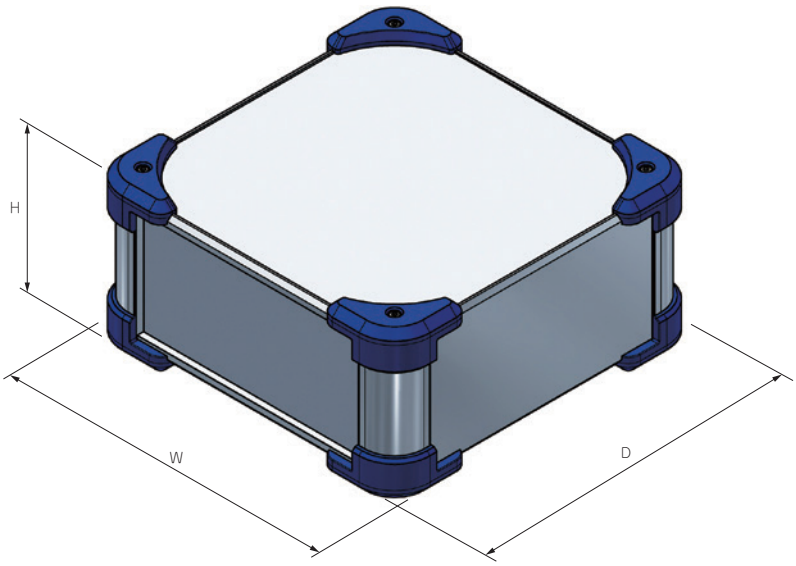

型番・寸法・標準価格

■ □□には、色仕様の記号が入ります。

型　番	H	W	D	自重 (kg)	標準価格 (税別)
NEW AUG 44-16-16-□□	56	168	168	0.7	9,170
NEW AUG 44-16-20-□□	56	168	208	0.8	9,660
NEW AUG 44-16-25-□□	56	168	258	1.0	10,160
NEW AUG 44-16-30-□□	56	168	308	1.1	10,630
NEW AUG 44-16-36-□□	56	168	368	1.3	11,650
NEW AUG 44-16-43-□□	56	168	438	1.5	12,590
NEW AUG 44-20-16-□□	56	208	168	0.8	9,890
NEW AUG 44-20-20-□□	56	208	208	1.0	10,480
NEW AUG 44-20-25-□□	56	208	258	1.1	11,030
NEW AUG 44-20-30-□□	56	208	308	1.3	11,610
NEW AUG 44-20-36-□□	56	208	368	1.5	12,480
NEW AUG 44-20-43-□□	56	208	438	1.7	13,950
NEW AUG 44-25-16-□□	56	258	168	1.0	10,840
NEW AUG 44-25-20-□□	56	258	208	1.1	11,530
NEW AUG 44-25-25-□□	56	258	258	1.3	12,640
NEW AUG 44-25-30-□□	56	258	308	1.5	13,370
NEW AUG 44-25-36-□□	56	258	368	1.7	14,510
NEW AUG 44-25-43-□□	56	258	438	2.0	15,510
NEW AUG 44-30-16-□□	56	308	168	1.1	11,390
NEW AUG 44-30-20-□□	56	308	208	1.3	12,170
NEW AUG 44-30-25-□□	56	308	258	1.5	13,390
NEW AUG 44-30-30-□□	56	308	308	1.7	14,370
NEW AUG 44-30-36-□□	56	308	368	2.0	15,910
NEW AUG 44-30-43-□□	56	308	438	2.3	16,460
NEW AUG 44-30-50-□□	56	308	508	2.6	18,250
NEW AUG 44-36-16-□□	56	368	168	1.3	12,690
NEW AUG 44-36-20-□□	56	368	208	1.5	13,310
NEW AUG 44-36-25-□□	56	368	258	1.7	14,800
NEW AUG 44-36-30-□□	56	368	308	2.0	16,200
NEW AUG 44-36-36-□□	56	368	368	2.3	17,780
NEW AUG 44-36-43-□□	56	368	438	2.7	18,530
NEW AUG 44-36-50-□□	56	368	508	3.0	20,170
NEW AUG 44-43-16-□□	56	438	168	1.5	13,910
NEW AUG 44-43-20-□□	56	438	208	1.7	15,050
NEW AUG 44-43-25-□□	56	438	258	2.0	16,020
NEW AUG 44-43-30-□□	56	438	308	2.3	16,990
NEW AUG 44-43-36-□□	56	438	368	2.6	18,760
NEW AUG 44-43-43-□□	56	438	438	3.0	20,850
NEW AUG 44-43-50-□□	56	438	508	3.4	22,250
NEW AUG 44-50-30-□□	56	508	308	2.6	20,260
NEW AUG 44-50-36-□□	56	508	368	3.0	21,950
NEW AUG 44-50-43-□□	56	508	438	3.4	23,900
NEW AUG 44-50-50-□□	56	508	508	3.9	26,990

型　番	H	W	D	自重 (kg)	標準価格 (税別)
AUG 66-16-16-□□	78	168	168	0.9	9,360
AUG 66-16-20-□□	78	168	208	1.0	9,900
AUG 66-16-25-□□	78	168	258	1.2	10,420
AUG 66-16-30-□□	78	168	308	1.3	10,990
NEW AUG 66-16-36-□□	78	168	368	1.5	12,250
NEW AUG 66-16-43-□□	78	168	438	1.8	13,280
AUG 66-20-16-□□	78	208	168	1.0	9,940
AUG 66-20-20-□□	78	208	208	1.2	10,580
AUG 66-20-25-□□	78	208	258	1.3	11,530
AUG 66-20-30-□□	78	208	308	1.5	12,180
AUG 66-20-36-□□	78	208	368	1.7	13,170
AUG 66-20-43-□□	78	208	438	2.0	14,940
AUG 66-25-16-□□	78	258	168	1.2	10,900
AUG 66-25-20-□□	78	258	208	1.3	11,650
AUG 66-25-25-□□	78	258	258	1.5	12,800
AUG 66-25-30-□□	78	258	308	1.7	13,620
AUG 66-25-36-□□	78	258	368	2.0	14,870
AUG 66-25-43-□□	78	258	438	2.3	16,130
AUG 66-30-16-□□	78	308	168	1.3	11,610
AUG 66-30-20-□□	78	308	208	1.5	12,460
AUG 66-30-25-□□	78	308	258	1.7	13,770
AUG 66-30-30-□□	78	308	308	2.0	14,880
AUG 66-30-36-□□	78	308	368	2.2	16,570
AUG 66-30-43-□□	78	308	438	2.6	17,320
AUG 66-30-50-□□	78	308	508	2.9	19,330
NEW AUG 66-36-16-□□	78	368	168	1.5	12,930
AUG 66-36-20-□□	78	368	208	1.7	13,450
AUG 66-36-25-□□	78	368	258	2.0	15,030
AUG 66-36-30-□□	78	368	308	2.2	16,580
AUG 66-36-36-□□	78	368	368	2.5	18,280
AUG 66-36-43-□□	78	368	438	2.9	19,180
AUG 66-36-50-□□	78	368	508	3.3	20,980
NEW AUG 66-43-16-□□	78	438	168	1.7	14,160
AUG 66-43-20-□□	78	438	208	2.0	15,270
AUG 66-43-25-□□	78	438	258	2.3	16,320
AUG 66-43-30-□□	78	438	308	2.6	17,370
AUG 66-43-36-□□	78	438	368	2.9	19,220
AUG 66-43-43-□□	78	438	438	3.3	21,650
AUG 66-43-50-□□	78	438	508	3.8	23,100
AUG 66-50-30-□□	78	508	308	2.9	20,380
AUG 66-50-36-□□	78	508	368	3.3	22,080
AUG 66-50-43-□□	78	508	438	3.8	24,230
AUG 66-50-50-□□	78	508	508	4.2	27,600

型番・寸法・標準価格

■ □□には、色仕様の記号が入ります。

型　番	H	W	D	自重 (kg)	標準価格 (税別)
AUG 88-16-16-□□	100	168	168	1.0	9,760
AUG 88-16-20-□□	100	168	208	1.1	10,340
AUG 88-16-25-□□	100	168	258	1.3	10,880
AUG 88-16-30-□□	100	168	308	1.5	11,460
NEW AUG 88-16-36-□□	100	168	368	1.7	12,800
NEW AUG 88-16-43-□□	100	168	438	1.9	13,880
AUG 88-20-16-□□	100	208	168	1.1	10,370
AUG 88-20-20-□□	100	208	208	1.3	11,040
AUG 88-20-25-□□	100	208	258	1.5	12,020
AUG 88-20-30-□□	100	208	308	1.7	12,730
AUG 88-20-36-□□	100	208	368	1.9	13,770
AUG 88-20-43-□□	100	208	438	2.2	15,580
AUG 88-25-16-□□	100	258	168	1.3	11,400
AUG 88-25-20-□□	100	258	208	1.5	12,180
AUG 88-25-25-□□	100	258	258	1.7	13,370
AUG 88-25-30-□□	100	258	308	1.9	14,200
AUG 88-25-36-□□	100	258	368	2.2	15,510
AUG 88-25-43-□□	100	258	438	2.5	16,820
AUG 88-30-16-□□	100	308	168	1.4	12,170
AUG 88-30-20-□□	100	308	208	1.6	13,040
AUG 88-30-25-□□	100	308	258	1.9	14,370
AUG 88-30-30-□□	100	308	308	2.1	15,520
AUG 88-30-36-□□	100	308	368	2.4	17,260
AUG 88-30-43-□□	100	308	438	2.8	18,070
AUG 88-30-50-□□	100	308	508	3.1	20,140
NEW AUG 88-36-16-□□	100	368	168	1.6	13,550
AUG 88-36-20-□□	100	368	208	1.8	14,080
AUG 88-36-25-□□	100	368	258	2.1	15,680
AUG 88-36-30-□□	100	368	308	2.4	17,260
AUG 88-36-36-□□	100	368	368	2.7	19,000
AUG 88-36-43-□□	100	368	438	3.2	19,970
AUG 88-36-50-□□	100	368	508	3.5	21,830
NEW AUG 88-43-16-□□	100	438	168	1.9	14,820
AUG 88-43-20-□□	100	438	208	2.1	15,950
AUG 88-43-25-□□	100	438	258	2.4	17,040
AUG 88-43-30-□□	100	438	308	2.8	18,120
AUG 88-43-36-□□	100	438	368	3.1	20,010
AUG 88-43-43-□□	100	438	438	3.6	22,490
AUG 88-43-50-□□	100	438	508	4.0	24,010
AUG 88-50-30-□□	100	508	308	3.1	21,230
AUG 88-50-36-□□	100	508	368	3.5	22,970
AUG 88-50-43-□□	100	508	438	4.0	25,170
AUG 88-50-50-□□	100	508	508	4.5	28,600
AUG133-16-16-□□	144.5	168	168	1.2	10,790
AUG133-16-20-□□	144.5	168	208	1.4	11,450
AUG133-16-25-□□	144.5	168	258	1.6	12,080
AUG133-16-30-□□	144.5	168	308	1.8	12,770
NEW AUG133-16-36-□□	144.5	168	368	2.1	14,350
NEW AUG133-16-43-□□	144.5	168	438	2.4	15,540
AUG133-20-16-□□	144.5	208	168	1.4	11,460
AUG133-20-20-□□	144.5	208	208	1.6	12,220
AUG133-20-25-□□	144.5	208	258	1.8	13,320
AUG133-20-30-□□	144.5	208	308	2.0	14,110
AUG133-20-36-□□	144.5	208	368	2.3	15,330
AUG133-20-43-□□	144.5	208	438	2.7	17,280
AUG133-25-16-□□	144.5	258	168	1.5	12,600
AUG133-25-20-□□	144.5	258	208	1.8	13,480
AUG133-25-25-□□	144.5	258	258	2.0	14,750
AUG133-25-30-□□	144.5	258	308	2.3	15,680
AUG133-25-36-□□	144.5	258	368	2.6	17,170
AUG133-25-43-□□	144.5	258	438	3.0	18,600
AUG133-30-16-□□	144.5	308	168	1.7	13,480
AUG133-30-20-□□	144.5	308	208	2.0	14,420
AUG133-30-25-□□	144.5	308	258	2.2	15,850
AUG133-30-30-□□	144.5	308	308	2.5	17,100

型　番	H	W	D	自重 (kg)	標準価格 (税別)
AUG133-30-36-□□	144.5	308	368	2.9	19,000
AUG133-30-43-□□	144.5	308	438	3.3	19,940
AUG133-30-50-□□	144.5	308	508	3.7	22,210
NEW AUG133-36-16-□□	144.5	368	168	1.9	14,990
AUG133-36-20-□□	144.5	368	208	2.2	15,550
AUG133-36-25-□□	144.5	368	258	2.5	17,250
AUG133-36-30-□□	144.5	368	308	2.8	18,920
AUG133-36-36-□□	144.5	368	368	3.2	20,820
AUG133-36-43-□□	144.5	368	438	3.7	21,910
AUG133-36-50-□□	144.5	368	508	4.2	23,980
NEW AUG133-43-16-□□	144.5	438	168	2.2	16,350
AUG133-43-20-□□	144.5	438	208	2.5	17,500
AUG133-43-25-□□	144.5	438	258	2.9	18,690
AUG133-43-30-□□	144.5	438	308	3.2	19,850
AUG133-43-36-□□	144.5	438	368	3.6	21,910
AUG133-43-43-□□	144.5	438	438	4.2	24,520
AUG133-43-50-□□	144.5	438	508	4.7	26,240
AUG133-50-30-□□	144.5	508	308	3.6	23,180
AUG133-50-36-□□	144.5	508	368	4.0	25,090
AUG133-50-43-□□	144.5	508	438	4.6	27,410
AUG133-50-50-□□	144.5	508	508	5.2	31,060
NEW AUG177-16-16-□□	189	168	168	1.4	13,200
NEW AUG177-16-20-□□	189	168	208	1.6	13,990
NEW AUG177-16-25-□□	189	168	258	1.8	14,760
NEW AUG177-16-30-□□	189	168	308	2.1	15,580
NEW AUG177-16-36-□□	189	168	368	2.4	17,170
NEW AUG177-16-43-□□	189	168	438	2.8	18,600
NEW AUG177-20-16-□□	189	208	168	1.5	14,020
NEW AUG177-20-20-□□	189	208	208	1.8	14,900
NEW AUG177-20-25-□□	189	208	258	2.0	15,760
NEW AUG177-20-30-□□	189	208	308	2.3	16,690
NEW AUG177-20-36-□□	189	208	368	2.6	18,110
NEW AUG177-20-43-□□	189	208	438	3.0	20,070
NEW AUG177-25-16-□□	189	258	168	1.7	15,090
NEW AUG177-25-20-□□	189	258	208	2.0	16,060
NEW AUG177-25-25-□□	189	258	258	2.3	17,500
NEW AUG177-25-30-□□	189	258	308	2.6	18,570
NEW AUG177-25-36-□□	189	258	368	2.9	20,250
NEW AUG177-25-43-□□	189	258	438	3.4	21,680
NEW AUG177-30-16-□□	189	308	168	1.9	16,350
NEW AUG177-30-20-□□	189	308	208	2.2	17,440
NEW AUG177-30-25-□□	189	308	258	2.5	19,060
NEW AUG177-30-30-□□	189	308	308	2.8	20,450
NEW AUG177-30-36-□□	189	308	368	3.2	22,610
NEW AUG177-30-43-□□	189	308	438	3.7	23,560
NEW AUG177-30-50-□□	189	308	508	4.2	26,090
NEW AUG177-36-16-□□	189	368	168	2.1	17,890
NEW AUG177-36-20-□□	189	368	208	2.4	18,820
NEW AUG177-36-25-□□	189	368	258	2.8	20,710
NEW AUG177-36-30-□□	189	368	308	3.2	22,550
NEW AUG177-36-36-□□	189	368	368	3.6	24,740
NEW AUG177-36-43-□□	189	368	438	4.1	25,900
NEW AUG177-36-50-□□	189	368	508	4.6	28,250
NEW AUG177-43-16-□□	189	438	168	2.4	19,610
NEW AUG177-43-20-□□	189	438	208	2.8	21,090
NEW AUG177-43-25-□□	189	438	258	3.2	22,420
NEW AUG177-43-30-□□	189	438	308	3.6	23,750
NEW AUG177-43-36-□□	189	438	368	4.0	26,170
NEW AUG177-43-43-□□	189	438	438	4.6	28,820
NEW AUG177-43-50-□□	189	438	508	5.1	30,920
NEW AUG177-50-30-□□	189	508	308	3.9	26,830
NEW AUG177-50-36-□□	189	508	368	4.5	29,060
NEW AUG177-50-43-□□	189	508	438	5.1	31,490
NEW AUG177-50-50-□□	189	508	508	5.7	35,330

AUGE SERIES コーナーガード付EMCシールドケース

NEW SIZE

シールド
対策製品

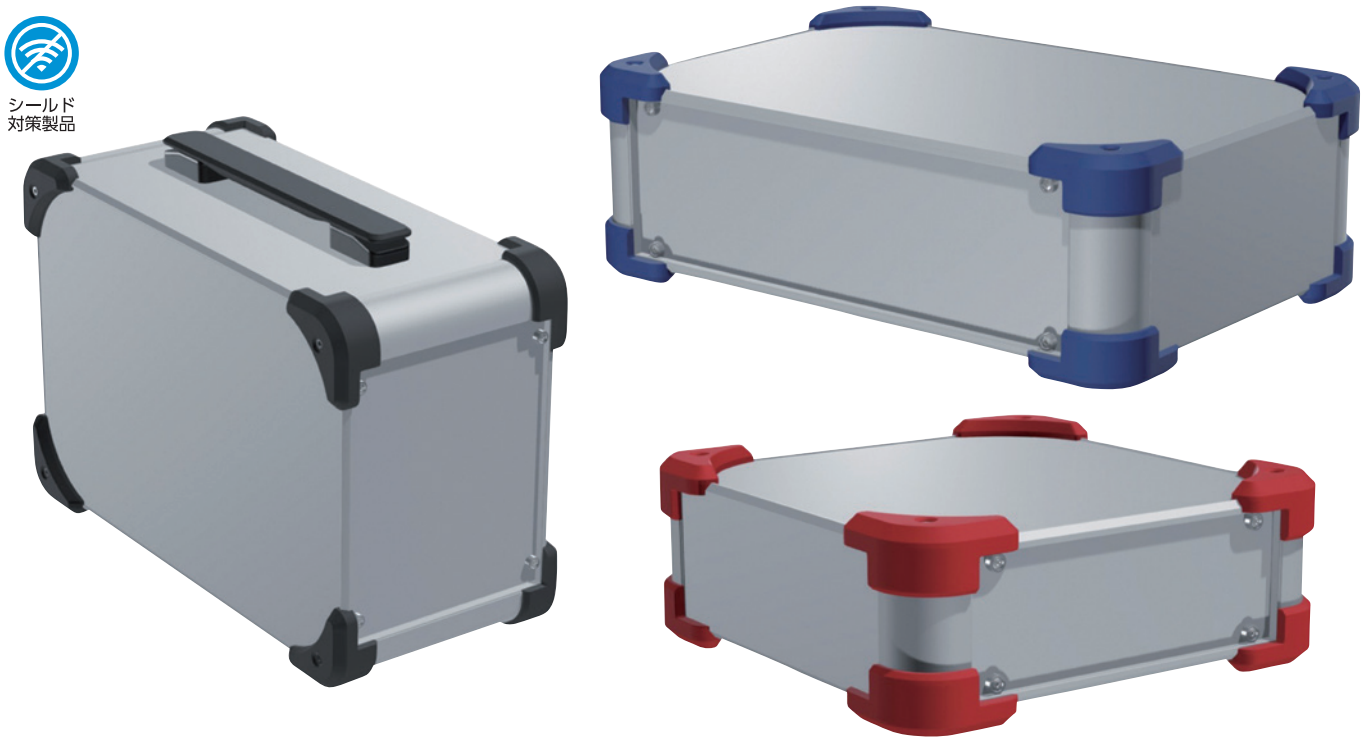

■ カスタム製品（穴加工・インクジェット印刷・表面シート製作）についてはホームページをご覧下さい。
■ カスタム製品のリピート注文品は5%割引致します。

■ 上下カバー・パネルの嵌合部にシールドガスケットを付けたEMCシールド対策ケースです。
■ TPE製のコーナーガードが付いた耐衝撃型アルミケースです。コーナーガードは滑りにくく、ゴム足の役割にもなります。
■ 高さ177タイプが追加となり、高さ4サイズ・幅7サイズ・奥行き7サイズの計172サイズ、コーナーガードは4色から選択可能です。
■ 産業用コントローラー・工作機械用操作盤、オーディオアンプ、電源装置など様々な用途にご利用いただけます。

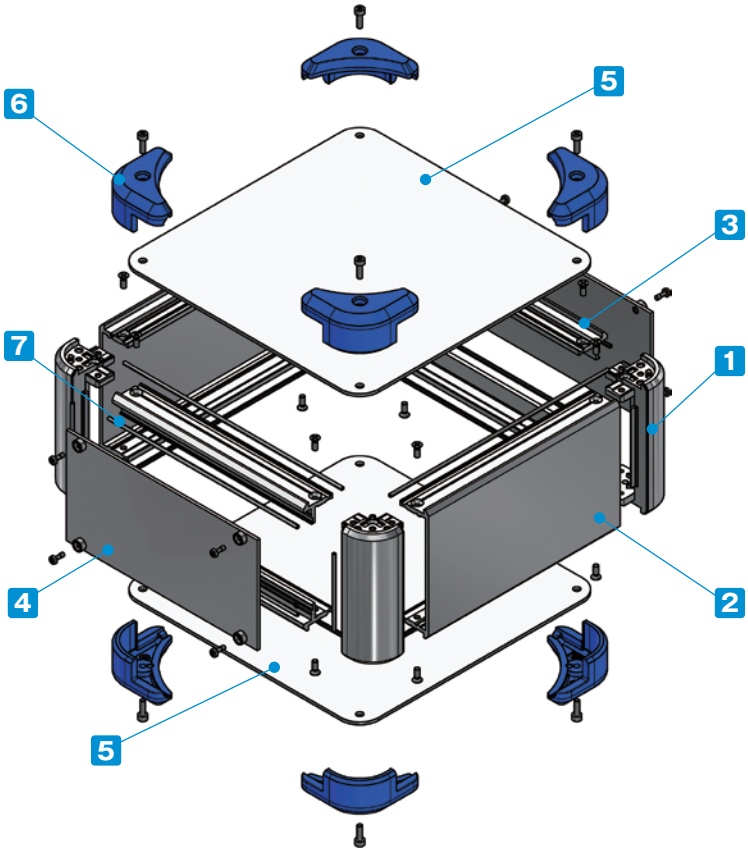

付属ビス：
- カバー取付（サイズにより付属しない場合があります。）
  六角穴台形M3 x 5 ニッケル x 4~8
- フレーム、側板取付
  皿M3 x 8 ニッケル x 16
- コーナーガード取付（カバーと共締め）
  六角穴付ボルトM3 x 10　三価黒クロメート x 8
  六角レンチ付
- パネル取付
  ナベM2.5 x 7　ニッケル x 8~12

締め付けトルク：六角穴付ボトルM3×10は0.2N・m
ナベM2.5×7は0.15～0.2N・m
その他のビスは0.3～0.6N・m
※トルク値は使用条件により異なりますので参考値としてご利用いただき、必ずトルクテストを行ってからご使用下さい。

構成内容

No.	名　称	個　数	材　質	色 / 表面処理
1	コーナーブロック	4	アルミダイキャスト ADC12	シルバー塗装（内部無処理）
2	側板	2	アルミ押出材 A6063S-T5	シルバー塗装（内部無処理）
3	フレーム	4	アルミ押出材 A6063S-T5	シルバー塗装（内部無処理）
4	パネル	2	アルミ板 A1100P	シルバー塗装（裏面導通処理）
5	カバー	2	アルミ板 A1100P	シルバー塗装（裏面導通処理）
6	コーナーガード	8	TPE（エラストマー）	ブラック・グレー・ネイビー・レッド
7	EMCシールドガスケット	16	導電性繊維（UL94V-0）	メタリックグレー

色仕様　（下記4タイプの色からご選択下さい。）

S B (シルバー / ブラック)

S G (シルバー / グレー)

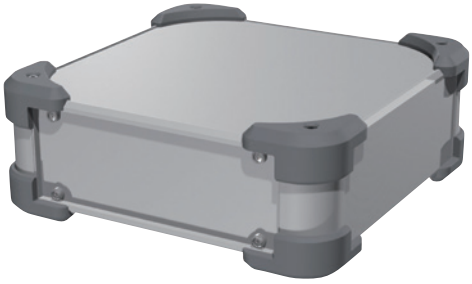

S N (シルバー / ネイビー)

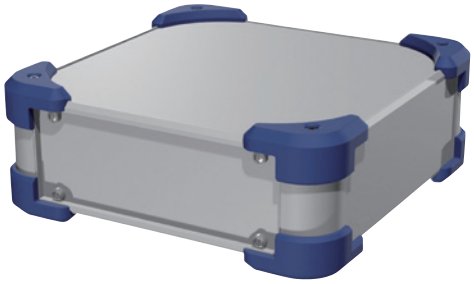

S R (シルバー / レッド)

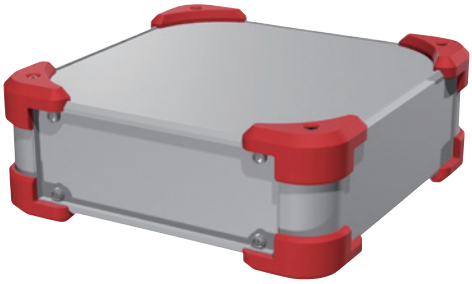

型番記入方法　ご注文の際は□内へサイズと色記号を記入して下さい。

AUGE □ - □ - □ - □ □

H-W-D サイズ
25～26ページ型番・寸法表を参照

カラー
SB / SG / SN / SR

型番例：H144.5・W438・D308mm、SNカラーの場合

➡ **AUGE 133-43-30-SN**

オプション部品（別売）

専用シャーシ
AUCシリーズ　P47

エラストマー取手
FM200
詳細はホームページをご覧下さい

チルトレッグ
TLWシリーズ
詳細はホームページをご覧下さい

シールドファンフィルター
EMFシリーズ
詳細はホームページをご覧下さい

外観寸法図

■ 下記図面は代表共通図です。
各型番の詳細はホームページよりCAD図・PDF図、3DCADデータをダウンロードしてご確認下さい。

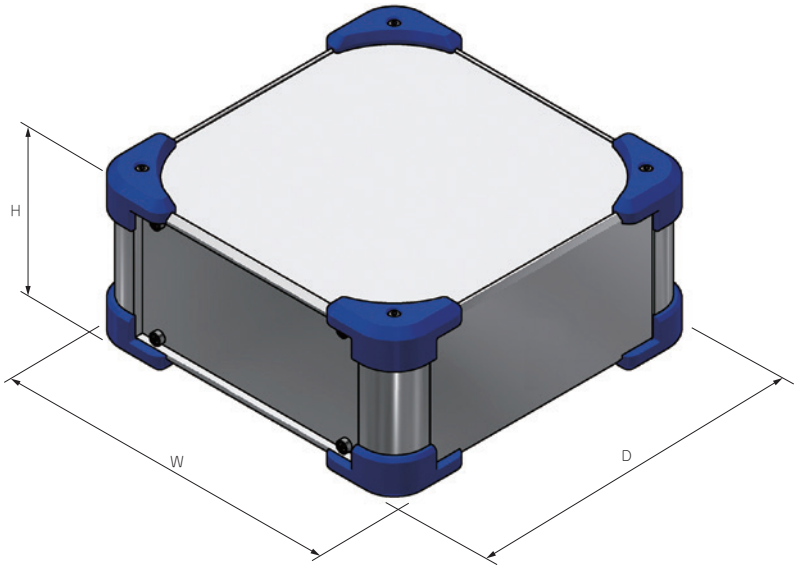

型番・寸法・標準価格

■ □□には、色仕様の記号が入ります。

型　番	H	W	D	自重 (kg)	標準価格 (税別)
AUGE 66-16-16-□□	78	168	168	0.9	13,330
AUGE 66-16-20-□□	78	168	208	1.1	13,890
AUGE 66-16-25-□□	78	168	258	1.2	14,540
AUGE 66-16-30-□□	78	168	308	1.4	15,170
NEW AUGE 66-16-36-□□	78	168	368	1.6	16,700
NEW AUGE 66-16-43-□□	78	168	438	1.8	17,750
AUGE 66-20-16-□□	78	208	168	1.1	14,240
AUGE 66-20-20-□□	78	208	208	1.2	14,860
AUGE 66-20-25-□□	78	208	258	1.4	16,020
AUGE 66-20-30-□□	78	208	308	1.6	16,730
AUGE 66-20-36-□□	78	208	368	1.8	17,650
AUGE 66-20-43-□□	78	208	438	2.1	19,230
AUGE 66-25-16-□□	78	258	168	1.2	15,780
AUGE 66-25-20-□□	78	258	208	1.4	16,460
AUGE 66-25-25-□□	78	258	258	1.6	17,500
AUGE 66-25-30-□□	78	258	308	1.8	18,290
AUGE 66-25-36-□□	78	258	368	2.0	19,390
AUGE 66-25-43-□□	78	258	438	2.4	20,660
AUGE 66-30-16-□□	78	308	168	1.4	16,710
AUGE 66-30-20-□□	78	308	208	1.6	17,450
AUGE 66-30-25-□□	78	308	258	1.8	18,590
AUGE 66-30-30-□□	78	308	308	2.0	19,580

型　番	H	W	D	自重 (kg)	標準価格 (税別)
AUGE 66-30-36-□□	78	308	368	2.3	20,930
AUGE 66-30-43-□□	78	308	438	2.7	21,900
AUGE 66-30-50-□□	78	308	508	3.0	23,520
NEW AUGE 66-36-16-□□	78	368	168	1.6	18,340
AUGE 66-36-20-□□	78	368	208	1.8	18,930
AUGE 66-36-25-□□	78	368	258	2.1	20,240
AUGE 66-36-30-□□	78	368	308	2.3	21,490
AUGE 66-36-36-□□	78	368	368	2.6	22,830
AUGE 66-36-43-□□	78	368	438	3.0	23,910
AUGE 66-36-50-□□	78	368	508	3.4	25,390
NEW AUGE 66-43-16-□□	78	438	168	1.8	20,310
AUGE 66-43-20-□□	78	438	208	2.1	21,390
AUGE 66-43-25-□□	78	438	258	2.4	22,400
AUGE 66-43-30-□□	78	438	308	2.7	23,330
AUGE 66-43-36-□□	78	438	368	3.0	24,770
AUGE 66-43-43-□□	78	438	438	3.5	26,700
AUGE 66-43-50-□□	78	438	508	3.9	28,000
AUGE 66-50-30-□□	78	508	308	3.0	26,360
AUGE 66-50-36-□□	78	508	368	3.4	27,720
AUGE 66-50-43-□□	78	508	438	3.9	29,500
AUGE 66-50-50-□□	78	508	508	4.4	32,010

型番・寸法・標準価格

■ □□には、色仕様の記号が入ります。

型　番	H	W	D	自重(kg)	標準価格(税別)
AUGE 88-16-16-□□	100	168	168	1.0	14,030
AUGE 88-16-20-□□	100	168	208	1.2	14,660
AUGE 88-16-25-□□	100	168	258	1.4	15,280
AUGE 88-16-30-□□	100	168	308	1.5	15,890
NEW AUGE 88-16-36-□□	100	168	368	1.8	17,050
NEW AUGE 88-16-43-□□	100	168	438	2.0	18,120
AUGE 88-20-16-□□	100	208	168	1.2	14,960
AUGE 88-20-20-□□	100	208	208	1.3	15,650
AUGE 88-20-25-□□	100	208	258	1.5	16,820
AUGE 88-20-30-□□	100	208	308	1.7	17,490
AUGE 88-20-36-□□	100	208	368	1.9	18,490
AUGE 88-20-43-□□	100	208	438	2.2	20,190
AUGE 88-25-16-□□	100	258	168	1.4	16,540
AUGE 88-25-20-□□	100	258	208	1.5	17,310
AUGE 88-25-25-□□	100	258	258	1.7	18,310
AUGE 88-25-30-□□	100	258	308	2.0	19,080
AUGE 88-25-36-□□	100	258	368	2.2	20,260
AUGE 88-25-43-□□	100	258	438	2.6	21,650
AUGE 88-30-16-□□	100	308	168	1.5	17,500
AUGE 88-30-20-□□	100	308	208	1.7	18,340
AUGE 88-30-25-□□	100	308	258	2.0	19,420
AUGE 88-30-30-□□	100	308	308	2.2	20,400
AUGE 88-30-36-□□	100	308	368	2.5	21,840
AUGE 88-30-43-□□	100	308	438	2.9	22,890
AUGE 88-30-50-□□	100	308	508	3.2	24,520
NEW AUGE 88-36-16-□□	100	368	168	1.8	19,180
AUGE 88-36-20-□□	100	368	208	2.0	19,820
AUGE 88-36-25-□□	100	368	258	2.2	21,100
AUGE 88-36-30-□□	100	368	308	2.5	22,340
AUGE 88-36-36-□□	100	368	368	2.8	23,780
AUGE 88-36-43-□□	100	368	438	3.3	24,930
AUGE 88-36-50-□□	100	368	508	3.7	26,420
NEW AUGE 88-43-16-□□	100	438	168	1.9	21,220
AUGE 88-43-20-□□	100	438	208	2.3	22,340
AUGE 88-43-25-□□	100	438	258	2.6	23,290
AUGE 88-43-30-□□	100	438	308	2.9	24,200
AUGE 88-43-36-□□	100	438	368	3.3	25,750
AUGE 88-43-43-□□	100	438	438	3.7	27,780
AUGE 88-43-50-□□	100	438	508	4.2	29,060
AUGE 88-50-30-□□	100	508	308	3.2	27,330
AUGE 88-50-36-□□	100	508	368	3.7	28,780
AUGE 88-50-43-□□	100	508	438	4.2	30,660
AUGE 88-50-50-□□	100	508	508	4.7	33,160
AUGE133-16-16-□□	144.5	168	168	1.3	15,390
AUGE133-16-20-□□	144.5	168	208	1.5	16,050
AUGE133-16-25-□□	144.5	168	258	1.7	16,790
AUGE133-16-30-□□	144.5	168	308	1.9	17,530
NEW AUGE133-16-36-□□	144.5	168	368	2.2	18,890
NEW AUGE133-16-43-□□	144.5	168	438	2.4	20,080
AUGE133-20-16-□□	144.5	208	168	1.4	16,340
AUGE133-20-20-□□	144.5	208	208	1.6	17,050
AUGE133-20-25-□□	144.5	208	258	1.9	18,370
AUGE133-20-30-□□	144.5	208	308	2.1	19,200
AUGE133-20-36-□□	144.5	208	368	2.4	20,280
AUGE133-20-43-□□	144.5	208	438	2.8	22,080
AUGE133-25-16-□□	144.5	258	168	1.6	18,050
AUGE133-25-20-□□	144.5	258	208	1.9	18,820
AUGE133-25-25-□□	144.5	258	258	2.1	19,950
AUGE133-25-30-□□	144.5	258	308	2.4	20,850
AUGE133-25-36-□□	144.5	258	368	2.7	22,130
AUGE133-25-43-□□	144.5	258	438	3.1	23,610
AUGE133-30-16-□□	144.5	308	168	1.8	19,090
AUGE133-30-20-□□	144.5	308	208	2.1	19,920
AUGE133-30-25-□□	144.5	308	258	2.4	21,150
AUGE133-30-30-□□	144.5	308	308	2.7	22,250

型　番	H	W	D	自重(kg)	標準価格(税別)
AUGE133-30-36-□□	144.5	308	368	3.0	23,780
AUGE133-30-43-□□	144.5	308	438	3.4	24,950
AUGE133-30-50-□□	144.5	308	508	3.8	26,720
NEW AUGE133-36-16-□□	144.5	368	168	2.1	20,930
AUGE133-36-20-□□	144.5	368	208	2.3	21,490
AUGE133-36-25-□□	144.5	368	258	2.7	22,880
AUGE133-36-30-□□	144.5	368	308	3.0	24,240
AUGE133-36-36-□□	144.5	368	368	3.4	25,770
AUGE133-36-43-□□	144.5	368	438	3.9	27,030
AUGE133-36-50-□□	144.5	368	508	4.3	28,690
NEW AUGE133-43-16-□□	144.5	438	168	2.4	22,770
AUGE133-43-20-□□	144.5	438	208	2.7	24,040
AUGE133-43-25-□□	144.5	438	258	3.0	25,150
AUGE133-43-30-□□	144.5	438	308	3.4	26,180
AUGE133-43-36-□□	144.5	438	368	3.8	27,800
AUGE133-43-43-□□	144.5	438	438	4.3	29,920
AUGE133-43-50-□□	144.5	438	508	4.9	31,390
AUGE133-50-30-□□	144.5	508	308	3.8	29,450
AUGE133-50-36-□□	144.5	508	368	4.3	30,990
AUGE133-50-43-□□	144.5	508	438	4.8	32,980
AUGE133-50-50-□□	144.5	508	508	5.4	35,640
NEW AUGE177-16-16-□□	189	168	168	1.5	18,460
NEW AUGE177-16-20-□□	189	168	208	1.7	19,320
NEW AUGE177-16-25-□□	189	168	258	1.9	20,190
NEW AUGE177-16-30-□□	189	168	308	2.2	21,110
NEW AUGE177-16-36-□□	189	168	368	2.5	22,680
NEW AUGE177-16-43-□□	189	168	438	2.8	24,180
NEW AUGE177-20-16-□□	189	208	168	1.6	19,600
NEW AUGE177-20-20-□□	189	208	208	1.9	20,530
NEW AUGE177-20-25-□□	189	208	258	2.1	21,460
NEW AUGE177-20-30-□□	189	208	308	2.4	22,470
NEW AUGE177-20-36-□□	189	208	368	2.7	23,820
NEW AUGE177-20-43-□□	189	208	438	3.1	25,840
NEW AUGE177-25-16-□□	189	258	168	1.9	21,160
NEW AUGE177-25-20-□□	189	258	208	2.1	22,150
NEW AUGE177-25-25-□□	189	258	258	2.4	23,490
NEW AUGE177-25-30-□□	189	258	308	2.7	24,580
NEW AUGE177-25-36-□□	189	258	368	3.1	26,140
NEW AUGE177-25-43-□□	189	258	438	3.5	27,740
NEW AUGE177-30-16-□□	189	308	168	2.1	22,830
NEW AUGE177-30-20-□□	189	308	208	2.3	23,920
NEW AUGE177-30-25-□□	189	308	258	2.7	25,380
NEW AUGE177-30-30-□□	189	308	308	3.0	26,720
NEW AUGE177-30-36-□□	189	308	368	3.4	28,590
NEW AUGE177-30-43-□□	189	308	438	3.8	29,870
NEW AUGE177-30-50-□□	189	308	508	4.3	32,530
NEW AUGE177-36-16-□□	189	368	168	2.3	24,830
NEW AUGE177-36-20-□□	189	368	208	2.6	25,720
NEW AUGE177-36-25-□□	189	368	258	3.0	27,380
NEW AUGE177-36-30-□□	189	368	308	3.3	29,000
NEW AUGE177-36-36-□□	189	368	368	3.8	30,930
NEW AUGE177-36-43-□□	189	368	438	4.3	32,370
NEW AUGE177-36-50-□□	189	368	508	4.8	34,990
NEW AUGE177-43-16-□□	189	438	168	2.7	27,200
NEW AUGE177-43-20-□□	189	438	208	3.0	28,560
NEW AUGE177-43-25-□□	189	438	258	3.4	29,800
NEW AUGE177-43-30-□□	189	438	308	3.8	31,070
NEW AUGE177-43-36-□□	189	438	368	4.2	33,160
NEW AUGE177-43-43-□□	189	438	438	4.8	35,730
NEW AUGE177-43-50-□□	189	438	508	5.4	37,950
NEW AUGE177-50-30-□□	189	508	308	4.2	34,600
NEW AUGE177-50-36-□□	189	508	368	4.7	36,660
NEW AUGE177-50-43-□□	189	508	438	5.3	38,870
NEW AUGE177-50-50-□□	189	508	508	5.9	42,390

AUC SERIES　AU□シリーズ専用シャーシ

NEW SIZE

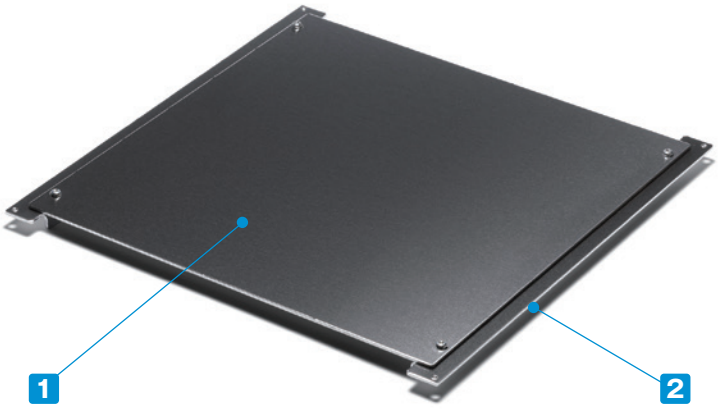

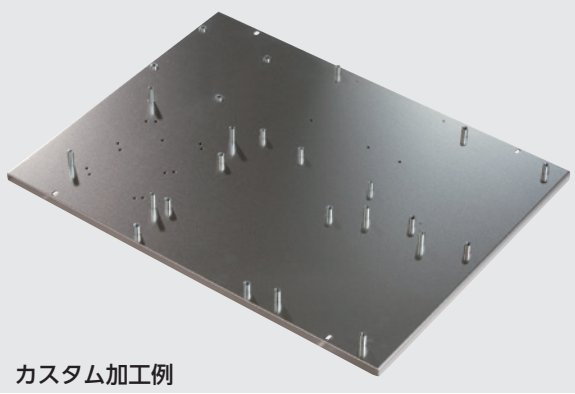

■ カスタム製品（穴加工・金属スペーサー圧入）についてはホームページをご覧下さい。

■ AUH・AUR・AUPR・AUPRE・AUXR・AUXRE・AUGH・AUG・AUGE・AU・AUP・AUPE・AUX・AUXEシリーズ用取付板です。

■ 基板・装置・部品等の取付にご利用下さい。

構成内容

No.	名　称	個　数	材　質	表面処理
1	シャーシ	1	A1050P t2.0	無処理
2	L金具	2	A1050P t2.0	無処理

付属ビス：コーナーブロック取付ビス 皿M3×ニッケル ×4
シャーシ板取付ビス ナベM3×5 三価クロメート ×4

■ 下記図面は代表共通図です。
各型番の詳細はホームページよりCAD図・PDF図、3DCADデータをダウンロードしてご確認下さい。

補強曲げ無しタイプ

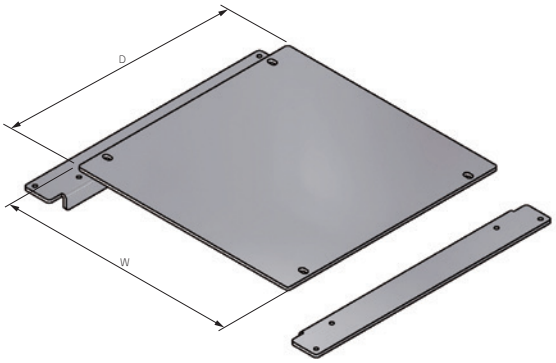

補強曲げ有りタイプ

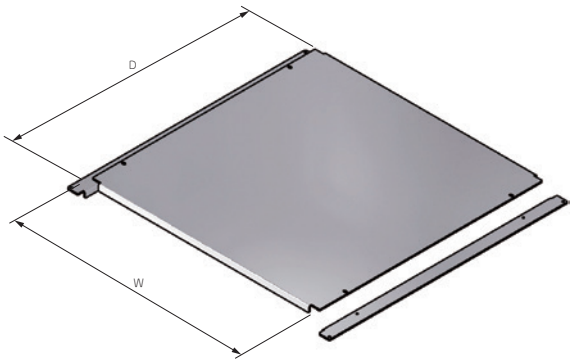

型番・寸法・標準価格

型　番	W	D	対応ケース W×D	補強	自重 (g)	標準価格 (税別)
AUC16-16	108	108	160×160	無し	102	1,820
AUC16-20	108	148	160×200	無し	138	1,920
AUC16-25	108	198	160×250	無し	181	2,050
AUC16-30	108	248	160×300	無し	226	2,220
NEW AUC16-36	108	308	160 x 360	無し	279	2,320
NEW AUC16-43	108	378	160×430	無し	340	2,620
AUC20-16	148	108	200×160	無し	126	1,900
AUC20-20	148	148	200×200	無し	170	2,070
AUC20-25	148	198	200×250	無し	224	2,270
AUC20-30	148	248	200×300	無し	279	2,470
AUC20-36	148	308	200×360	無し	345	2,610
AUC20-43	148	378	200×430	無し	422	2,900
AUC25-16	198	108	250×160	無し	155	2,040
AUC25-20	198	148	250×200	無し	210	2,270
AUC25-25	198	198	250×250	無し	278	2,410
AUC25-30	198	248	250×300	無し	346	2,670
AUC25-36	198	308	250×360	無し	428	2,820
AUC25-43	198	378	250×430	無し	524	3,150
AUC30-16	248	108	300×160	無し	184	2,160
AUC30-20	248	148	300×200	無し	249	2,440
AUC30-25	248	198	300×250	無し	331	2,630
AUC30-30	248	248	300×300	無し	413	2,940
AUC30-36	248	308	300×360	無し	512	3,160

型　番	W	D	対応ケース W×D	補強	自重 (g)	標準価格 (税別)
AUC30-43	248	378	300×430	無し	626	3,550
AUC30-50	248	448	300×500	無し	741	3,910
NEW AUC36-16	308	108	360 x 160	無し	219	2,190
AUC36-20	308	148	360×200	無し	297	2,570
AUC36-25	308	198	360×250	無し	395	2,800
AUC36-30	308	248	360×300	無し	494	3,160
AUC36-36	308	308	360×360	無し	581	3,210
AUC36-43	308	378	360×430	無し	749	3,600
AUC36-50	308	448	360×500	無し	886	3,960
NEW AUC43-16	378	108	430×160	有り	287	2,800
AUC43-20	378	148	430×200	有り	353	3,130
AUC43-25	378	198	430×250	有り	470	3,390
AUC43-30	378	248	430×300	有り	587	3,820
AUC43-36	378	308	430×360	有り	728	3,870
AUC43-43	378	378	430×430	有り	918	4,730
AUC43-50	378	448	430×500	有り	1,082	5,270
AUC50-30	448	248	500×300	有り	681	4,240
AUC50-36	448	308	500×360	有り	814	4,300
AUC50-43	448	378	500×430	有り	1,061	5,320
AUC50-50	448	448	500×500	有り	1,257	5,360
AUC60-36	548	308	600×360	有り	1,021	4,930
AUC60-43	548	378	600×430	有り	1,279	6,280

AUCシャーシ取付方法

1.ケースの外側から、コーナーブロックの皿穴にビスを入れ、
L金具をビスで固定する。

2.ケースの内側から、取付けたL金具にシャーシ板をビスで固定する。

AUCG SERIES　コーナーガード

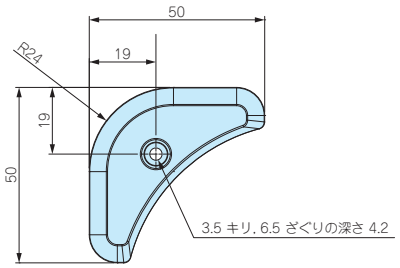

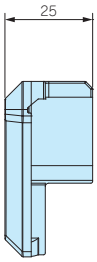

■ AUGH・AUG・AUGEシリーズのコーナーガードが紛失・破損した場合のスペア用や、
AU・AUP・AUPE・AUX・AUXEシリーズに後からコーナーガードを付けたい場合にご利用下さい。

■ ブラック・グレー・ネイビー・レッドの4色からご選択いただけます。8個1組の販売になります。

型番・標準価格

付属ビスセット：六角穴付ボルト(M3×10) 8本、六角レンチ

型　番				自重(g)	入　数	標準価格(税別)
● ブラック	● グレー	● ネイビー	● レッド			
AUCG-1B	AUCG-1G	AUCG-1N	AUCG-1R	9.5	8個 / 袋	1,380

AEG SERIES　EMCシールドガスケット

シールド
対策製品

■ AUPRE・AUXRE・AUGE・AUPE・AUXEシリーズのガスケットが紛失・破損した場合のスペア用や、AUP・AUPRシリーズに後からガスケットを付けたい場合にご利用下さい。

断面図

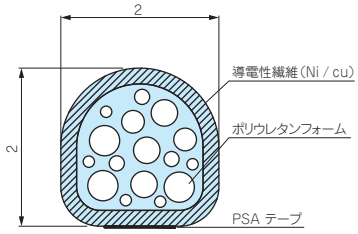

型番・標準価格

型　番	材　質	色	入　数	標準価格(税別)
AEG-1000	導電性繊維（UL94V-0)	メタリックグレー	1000mm × 1本	1,030

TLW SERIES EX□シリーズ専用チルトレッグ

製品使用例

■ 2色成型により作られたソフトなデザインのチルトレッグです。
■ 接地部が弾力のあるエラストマー（TPE）製で滑りにくくなっています。
■ 3タイプの色仕様からお選びいただけます。

テクニカルデータ
耐荷重：7kg

構成内容

No.	名　称	個 数	材　質	色 / 表面処理
1	フロントフィート	2	PC+ABS樹脂（UL94V-0 主成分）、TPE	ブラック，ブラック・ネイビー，グレー・ライトグレー，グレー / シボ
2	リアフィート	2	PC+ABS樹脂（UL94V-0 主成分）、TPE	ブラック，ブラック・ネイビー，グレー・ライトグレー，グレー / シボ
–	取付ビス（ナベM3×8）	4	鉄	三価黒クロメート
–	M3用ナット	4	鉄	三価黒クロメート

■ 下記図面は代表共通図です。
各型番の詳細はホームページよりCAD図・PDF図、3DCADデータをダウンロードしてご確認下さい。

取付穴（フロント）　取付穴（リア）

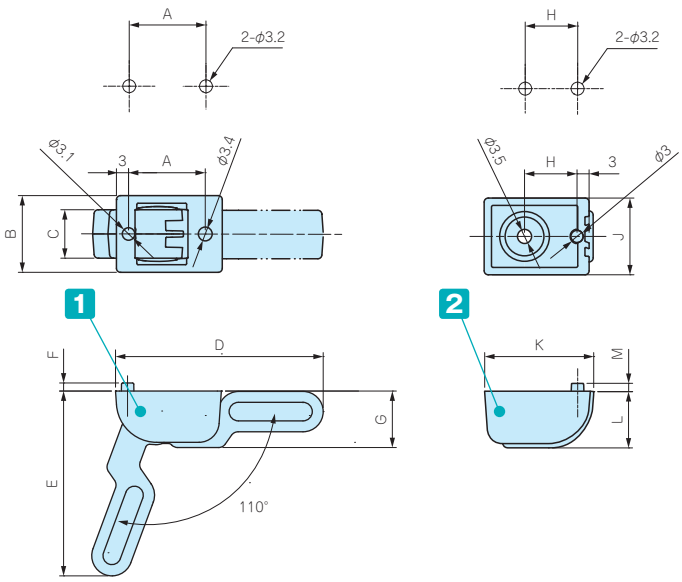

■ EX□シリーズの下カバーの幅が185mm以上にあります。ナットスライド用溝を利用して取り付けることが出来ます。（TLW-70E□のみ）
■ TLW-46□はナットスライド用溝に取付け出来ません。取付けには穴加工が必要です。

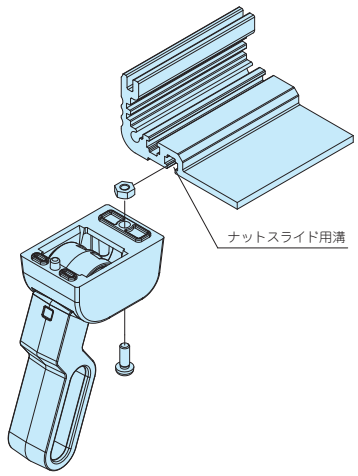

型番・寸法・標準価格

型　番	A	B	C	D	E	F	G	H	J	K	L	M	樹脂色	TPE色	自重（g）	標準価格（税別）/ 袋
TLW-46BB	19	19	12	51.2	45.9	2	14	13	19	27	14	2	ブラック	ブラック	23	590
TLW-46NG	19	19	12	51.2	45.9	2	14	13	19	27	14	2	ネイビー	グレー	23	590
TLW-46LG	19	19	12	51.2	45.9	2	14	13	19	27	14	2	ライトグレー	グレー	23	590
TLW-70EBB	—	25	16	75.4	69	3	21.5	—	25	39	21.5	3	ブラック	ブラック	59	990
TLW-70ENG	—	25	16	75.4	69	3	21.5	—	25	39	21.5	3	ネイビー	グレー	59	990
TLW-70ELG	—	25	16	75.4	69	3	21.5	—	25	39	21.5	3	ライトグレー	グレー	59	990

FM200 SERIES エラストマ取手

■ 製品の詳細はホームページよりCAD図・PDF図をダウンロードしてご確認下さい。

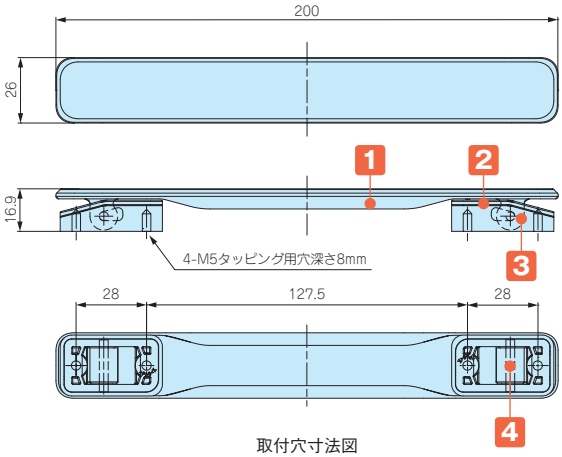

■ 手になじみやすい弾力性のあるエラストマ樹脂製取手です。

テクニカルデータ
許容荷重：20kgf

取付穴寸法図

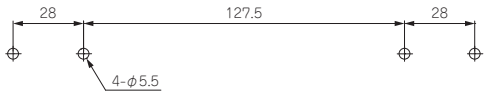

構成内容

No.	名　称	個 数	材　質	色 / 表面処理
1	取手	1	PU	ブラック・グレー
2	ベース	2	PA6	ブラック・グレー
3	ベースカバー	2	ABS	ブラック・グレー
4	シャフト	2	SWCH	ニッケルメッキ
–	取付ビス（ナベタッピングM5×8）	4	鉄	三価クロメート

型番・寸法・標準価格

型　番		標準価格(税別)
● ブラック	● グレー	
FM200B	FM200G	800

MH SERIES バンド取手

■ 製品の詳細はホームページよりCAD図・PDF図をダウンロードしてご確認下さい。

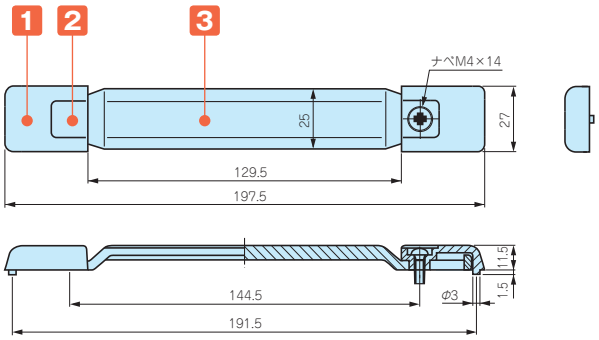

■ 引張応力発生箇所に薬品・切削油等が付着、接触した場合、時間経過を伴って薬品と応力との相乗作用にて割れが発生する可能性がございますので、使用環境や取扱いには十分ご注意下さい。

取付穴寸法図

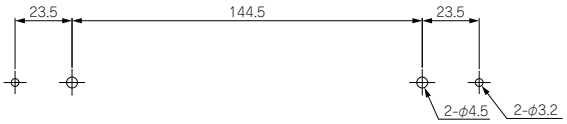

テクニカルデータ
許容荷重：20kgf

構成内容

No.	名　称	個 数	材　質	色 / 表面処理
1	ホルダー	2	PC＋ABS	グレー・ブラック
2	キャップ	2	PP＋エラストマ	グレー・ブラック
3	グリップ	1	PP＋エラストマ	グレー・ブラック
–	取付ビス(ナベM4×14)	2	鉄	三価クロメート
–	M4用ナット	2	鉄	三価クロメート
–	スプリングワッシャー	2	鉄	三価クロメート

型番・標準価格

型　番		標準価格(税別)
● ブラック	● グレー	
MH-197B	MH-197G	400

OH SERIES アルミ取手

■ 各型番の詳細はホームページよりCAD図・PDF図をダウンロードしてご確認下さい。

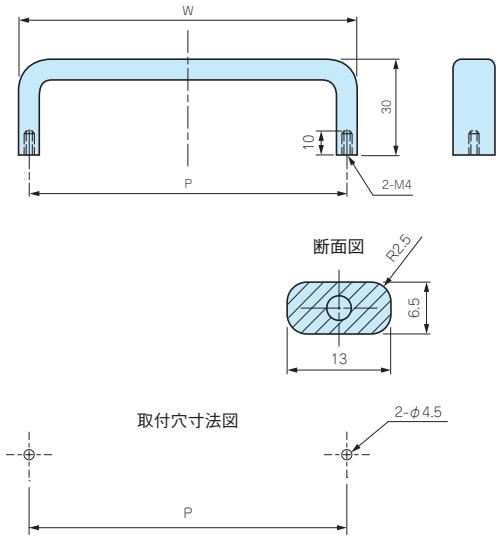

テクニカルデータ
許容荷重：30kgf

構成内容

No.	名　称	個 数	材　質	表面処理
1	取手	1	A6063S-T5	梨地アルマイト
2	取付ビス｛ナベM4×10(SW付)｝	2	鉄	三価クロメート

型番・寸法・標準価格

型　番		P	W	入　数	標準価格(税別) / 袋	
化学梨地 ブラックアルマイト(B)	化学梨地 シルバーアルマイト(K)				ブラック アルマイト(B)	シルバー アルマイト(K)
OH- 55B	OH- 55K	55	61.5	2セット / 袋	1,050	1,070
OH- 70B	OH- 70K	70	76.5	2セット / 袋	1,090	1,100
OH- 85B	OH- 85K	85	91.5	2セット / 袋	1,120	1,130
OH-100B	OH-100K	100	106.5	2セット / 袋	1,140	1,130
OH-120B	OH-120K	120	126.5	2セット / 袋	1,220	1,200
OH-140B	OH-140K	140	146.5	2セット / 袋	1,310	1,300
OH-170B	OH-170K	170	176.5	2セット / 袋	1,450	1,440

KH SERIES 角度付アルミ丸棒取手

■ 各型番の詳細はホームページよりCAD図・PDF図をダウンロードしてご確認下さい。

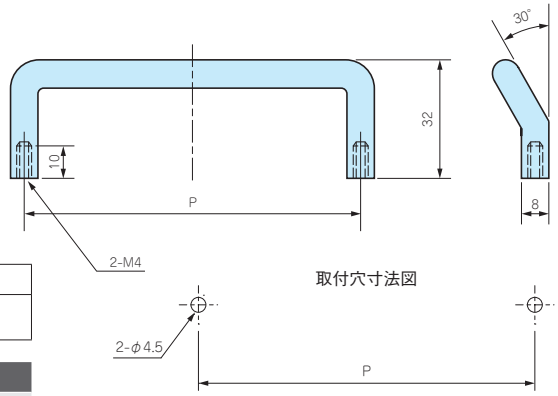

テクニカルデータ
許容荷重：30kgf

構成内容

No.	名　称	個 数	材　質	表面処理
1	取手	1	A5056S	研磨・梨地アルマイト
2	取付ビス｛ナベM4×10(SW付)｝	2	鉄	三価クロメート

型番・寸法・標準価格

型　番		P	入　数	標準価格(税別) / 袋
化学研磨 アルマイト(S)	化学梨地 ブラックアルマイト(B)			
KH- 70S	KH- 70B	70	2セット / 袋	800
KH-100S	KH-100B	100	2セット / 袋	950

MAR SERIES モニターアーム

NEW

■ AU・AUP・AUPE・AUX・AUXEシリーズ用の可動式サスペンションアームです。
■ 工作機械の操作盤やタッチパネルコントロールボックスへの取付けに適しています。壁面にも取付け可能です。
■ ブラケットの取付穴ピッチはVESA規格ですので、弊社ボックスだけでなくPCモニターにもそのままビスで取付が可能です。

サイズ・仕様

■ MARシリーズはCAD図・PDF図のご用意がございませんのでご了承下さい。

MAR-312W

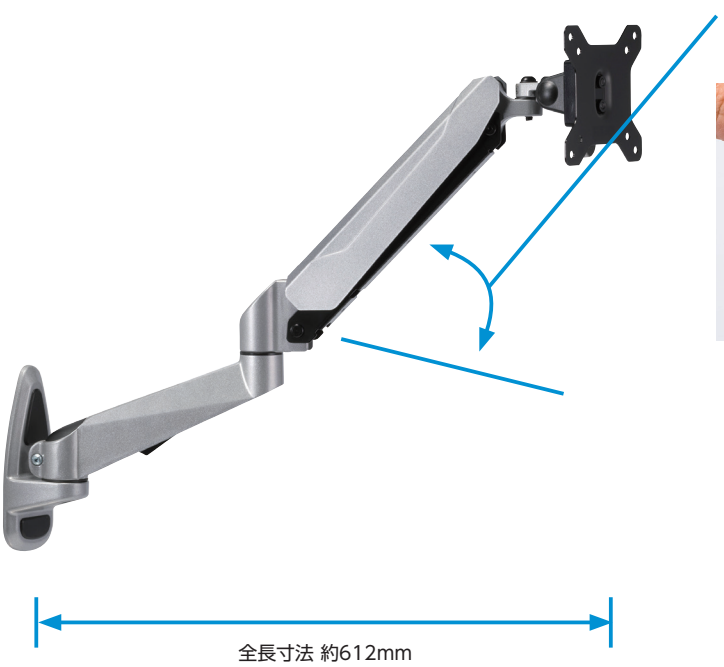

アームの上下稼働が可能です。

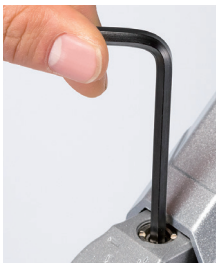

アーム上下稼働の調整ボルトは硬めで固定されています。取付けるモニター/操作盤の重量に応じてボルトを緩めて使用して下さい。

モニターブラケット寸法

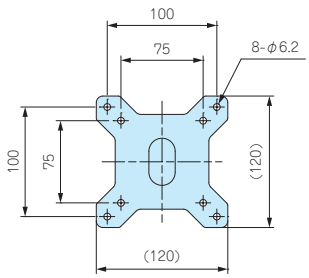

壁付ブラケット寸法

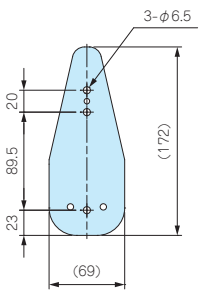

耐荷重：6.5kg（調整ボルト締付時、製品自重含み）
主な構成材質：鉄、樹脂、アルミダイキャスト
※ 壁付用ビスセット付属

MAR-111W

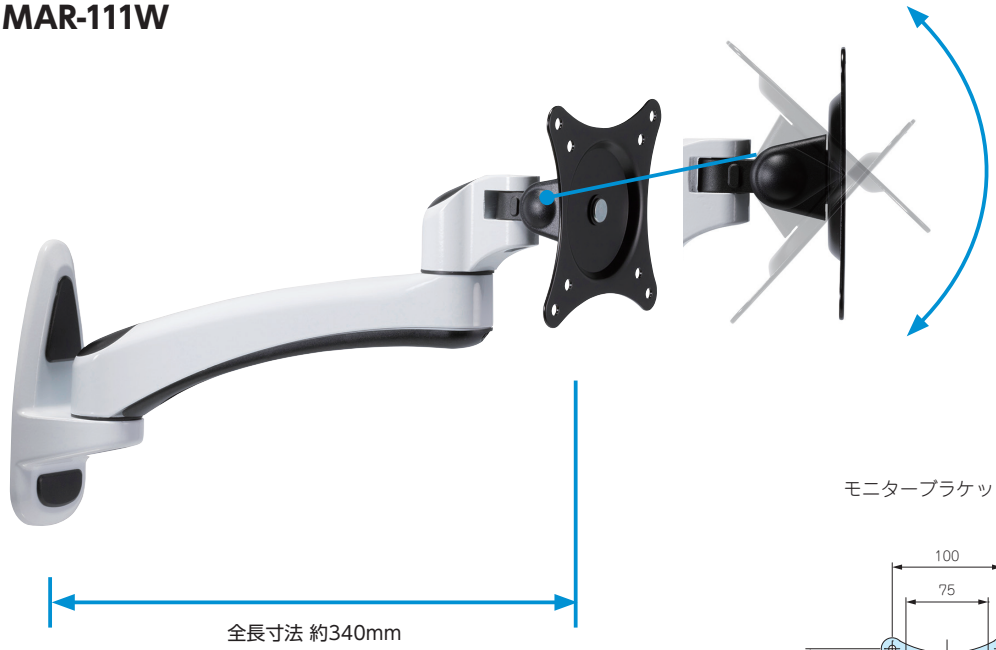

樹脂のカバーを外し、ボルトを緩める事で、モニターブラケットを上下に可動させる事が出来ます。

モニターブラケット寸法

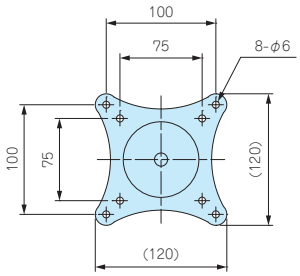

壁付ブラケット寸法

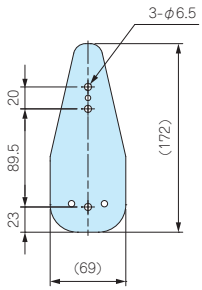

耐荷重：8kg（製品自重含み）
主な構成材質：鉄、樹脂、アルミダイキャスト
※ 壁付用ビスセット付属

MAR-110W

※モニターブラケットを上下に可動させる事は出来ません。

モニターブラケット寸法

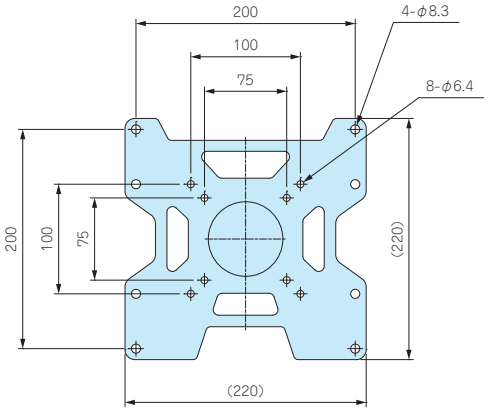

壁付ブラケット寸法

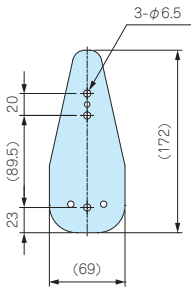

耐荷重：8kg（製品自重含み）
主な構成材質：鉄、樹脂、アルミダイキャスト
※ 壁付用ビスセット付属

型番・寸法・標準価格

型　番	全長寸法	アーム色	自重(kg)	標準価格(税別)
MAR-312W	約612mm	メタリックグレー	2.2	6,400
MAR-111W	約340mm	ホワイト / ブラック	1.0	3,780
MAR-110W	約130mm	ホワイト / ブラック	1.0	3,730

EMF SERIES シールドファンフィルター

シールド対策製品

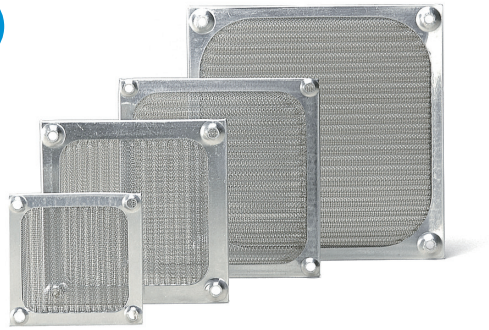

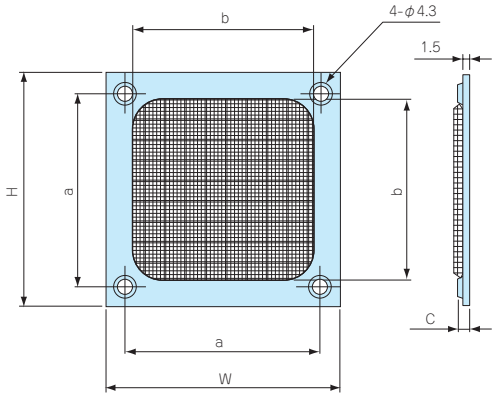

■ ファン開口部のシールド用としてご利用下さい。

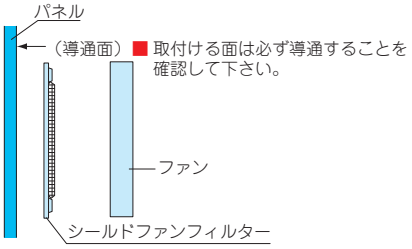

構成内容

外枠材質	材　質	メッシュ
アルミ無処理	ステンレス	30

■ メッシュ30とは25.4mmに網目が30あることです。

型番・寸法・標準価格

型　番	W	H	a	b	c	対応ファン	標準価格(税別)
EMF- 60	60	60	50	47	3.5	60角ファン	420
EMF- 80	83.8	83.8	71.5	69	3.5	80角ファン	480
EMF- 90	92	92	82.5	78	3.5	92角ファン	510
EMF-120	119	119	104.8	104.8	3.5	120角ファン	530

CUS,CUL,ALS,ALL SERIES 導電性銅箔 / アルミ箔テープ

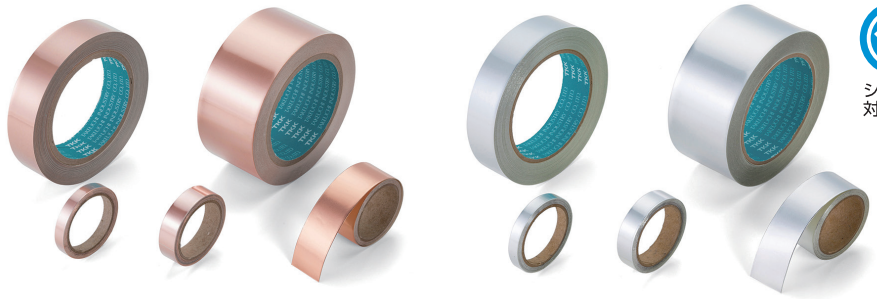

シールド対策製品

TKK E203845

■構造

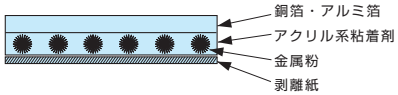

■ フレキシブルですので巻き付け、貼り付け作業が容易です。
■ 導電性の粘着剤を使用しているため、シールド効果を低下させず確実な導通をとることが出来ます。
■ 銅箔テープCUSとCULは、金属箔面にハンダ付けが出来ます。
■ 銅箔、アルミ箔テープともUL510（FR）認定品です。

用途

■ 筐体のグラウンティング、シールディング。
■ ケーブルハーネスおよびコネクタ端末のグラウンディング、シールディング。
■ EMIシールドルーム。
■ シールド特性測定時の緊急対策として最適です。

■特性

タイプ	銅箔（圧延）	アルミ箔
金属箔厚さ（μm）	35	50
粘着層厚さ（μm）	60	60
製品厚さ（μm）	95	110
接着力（gf/25mm）　180°ピール対SUS	1300	1300
接触抵抗値（Ω/25mm/2kgf）	0.003	0.005

銅箔テープ
型番・寸法・標準価格

型　番	巾	長さ(巻)	標準価格(税別)
CUS- 8T	8.0	2m	890
CUS-13T	13.0	2m	1,110
CUS-25T	25.0	2m	1,690
CUL- 8T	8.0	20m	2,990
CUL-13T	13.0	20m	4,530
CUL-25T	25.0	20m	7,620
CUL-50T	50.0	20m	14,760

アルミ箔テープ
型番・寸法・標準価格

型　番	巾	長さ(巻)	標準価格(税別)
ALS- 8T	8.0	2m	840
ALS-13T	13.0	2m	1,010
ALS-25T	25.0	2m	1,490
ALL- 8T	8.0	20m	2,160
ALL-13T	13.0	20m	2,870
ALL-25T	25.0	20m	4,580
ALL-50T	50.0	20m	7,720

MS・MSN・MSY SERIES 製品使用例

メタルシステムケースMS・MSN・MSYシリーズは、計測器、検査機器、電源装置、コントローラー等、様々な機器にご利用いただけます。
豊富なサイズより、お客様の用途に合わせご利用下さい。

渦電流式熱処理品質検査器

写真提供 株式会社マイクロフィックス様

MCA（マルチチャンネルアナライザー）

写真提供 株式会社シンメトリックス様

マルチチャンネル電流電圧変換アンプ

写真提供 株式会社タートル工業様

基準信号分配増幅器

写真提供 フレックタイム株式会社様

タカチのメタルシステムケースは様々な分野で活躍しています。

ピエゾコントローラー
写真提供 株式会社メステック様（左右写真共に）

ステッピングピエゾステージコントローラー

実装基板不良解析装置
写真提供 京西テクノス株式会社様

デジタル式精密可変抵抗器
写真提供 アルファ・エレクトロニクス株式会社様

ハンディプローブ式非破壊抵抗測定器
写真提供 ナプソン株式会社様

焼入れ深度計

写真提供 電子磁気工業株式会社様

広帯域パワーアンプ

写真提供 株式会社アールエーディー様

電動機診断機

写真提供 株式会社コアーズ様

太陽光発電アナライザー

写真提供 株式会社SPD研究所様（左右写真共に）

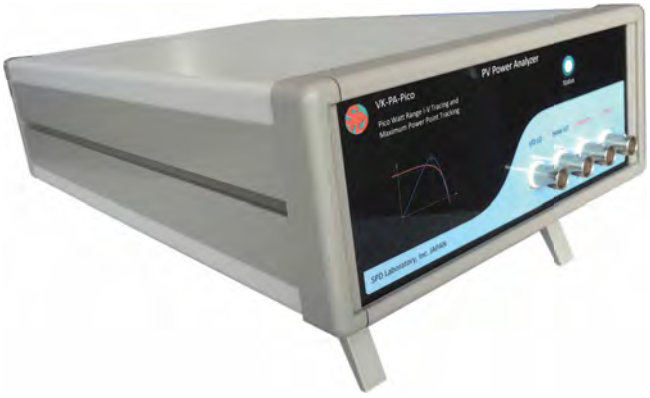

可搬型太陽電池模擬電源装置

写真提供 日本カーネルシステム株式会社様

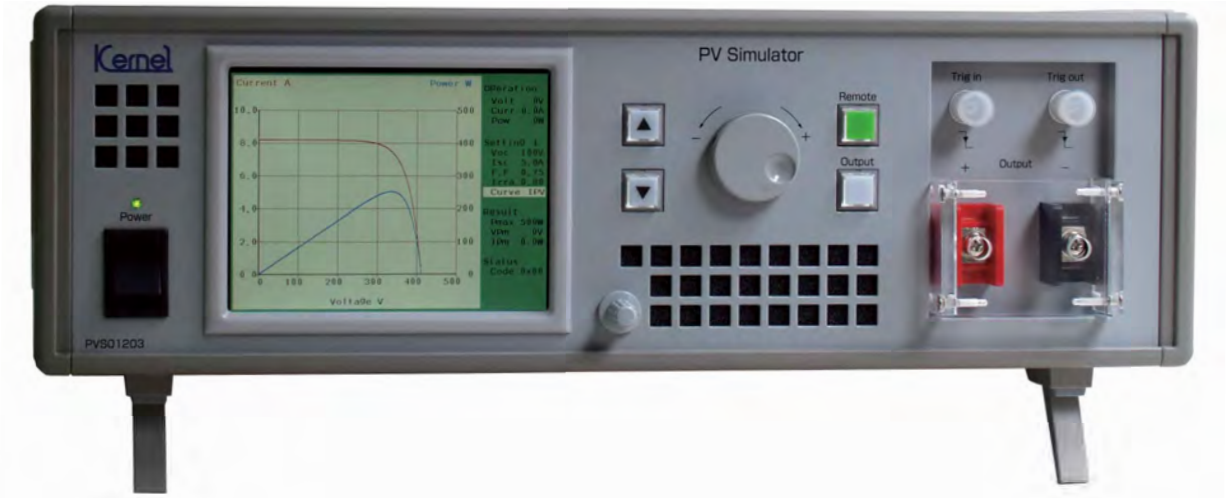

蛍光式光ファイバー温度計

写真提供 安立計器株式会社様

高精度白金測温抵抗体温度計

写真提供 安立計器株式会社様

光学式非接触 小径内径測定器

写真提供 株式会社第一測範製作所様

計測震度計

写真提供 株式会社東京測振様

デスクトップ型

ラックマウント型

MS SERIES メタルシステムケース

NEW COLOR

上下カバー鉄製

■ カスタム製品（穴加工・インクジェット印刷・表面シート製作）についてはP15−1〜61をご覧下さい。
■ カスタム製品のリピート注文品は5%割引致します。

■ MSシリーズは高さが8種類、幅が6種類、奥行が5種類の176サイズ528機種の組立式システムケースです。
■ より明るい外観色に変更したため、色仕様Gの呼称をGSに変更致しました。
■ 測定器・検査装置・電源装置・コントローラーへのご利用に最適な万能ケースです。

立体組立図

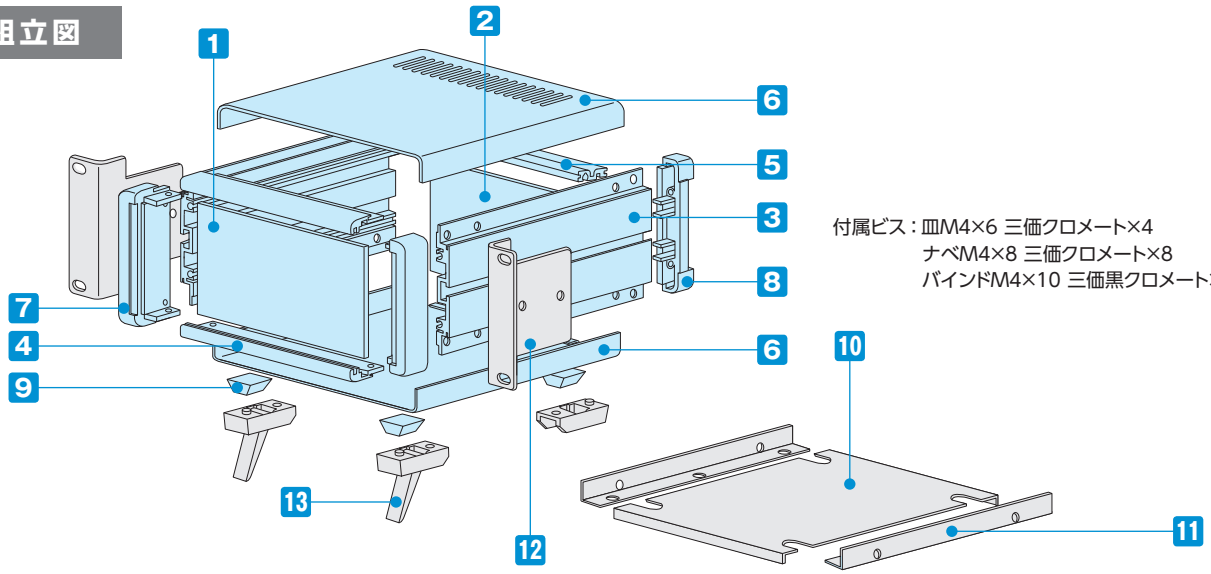

付属ビス：皿M4×6 三価クロメート×4
ナベM4×8 三価クロメート×8
バインドM4×10 三価黒クロメート×4

構成内容

No.	名　称	個　数	材　質	色 / 表面処理
1	フロントパネル	1	アルミ板 A1100P t2.0	シルバーアルマイト・ブラックアルマイト
2	リアパネル	1	アルミ板 A1100P t2.0	シルバーアルマイト・ブラックアルマイト
3	サイドフレーム	2	アルミ押出材 A6063S-T5	グレー塗装・ブラック塗装
4	フロントフレーム	2	アルミ押出材 A6063S-T5	グレー塗装・ブラック塗装
5	リアフレーム	2	アルミ押出材 A6063S-T5	シルバーアルマイト
6	上下カバー	各1	鋼板 SPCC t1.0	ライトグレー塗装・ブラック塗装
7	コーナーブロック	2	アルミダイキャスト ADC12	グレー塗装・ブラック塗装
8	リアフィート	2	難燃性ABS（UL94V-0 主成分）	シボグレー・シボブラック
9	ゴム足	4	ポリウレタン	ブラック

■ フロント・リアパネル片面保護シート付です。目立ちにくいのでご注意下さい。

オプション部品（別売）

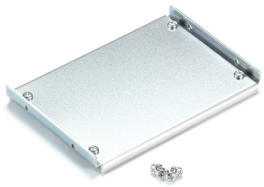

⑩シャーシ（取付金具）
MSCシリーズ
P6−63

⑪L型取付金具
MSCLシリーズ
P6−63〜64

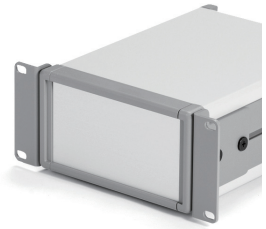

⑫ラックマウントブラケット
MSMシリーズ
P6−65

⑬チルトレッグ
TLシリーズ
P6−66

コード巻付フック
CBFシリーズ
P6−66

外観寸法図

■ 下記図面は代表共通図です。
各型番の詳細はホームページよりCAD図・PDF図、3DCADデータをダウンロードしてご確認下さい。

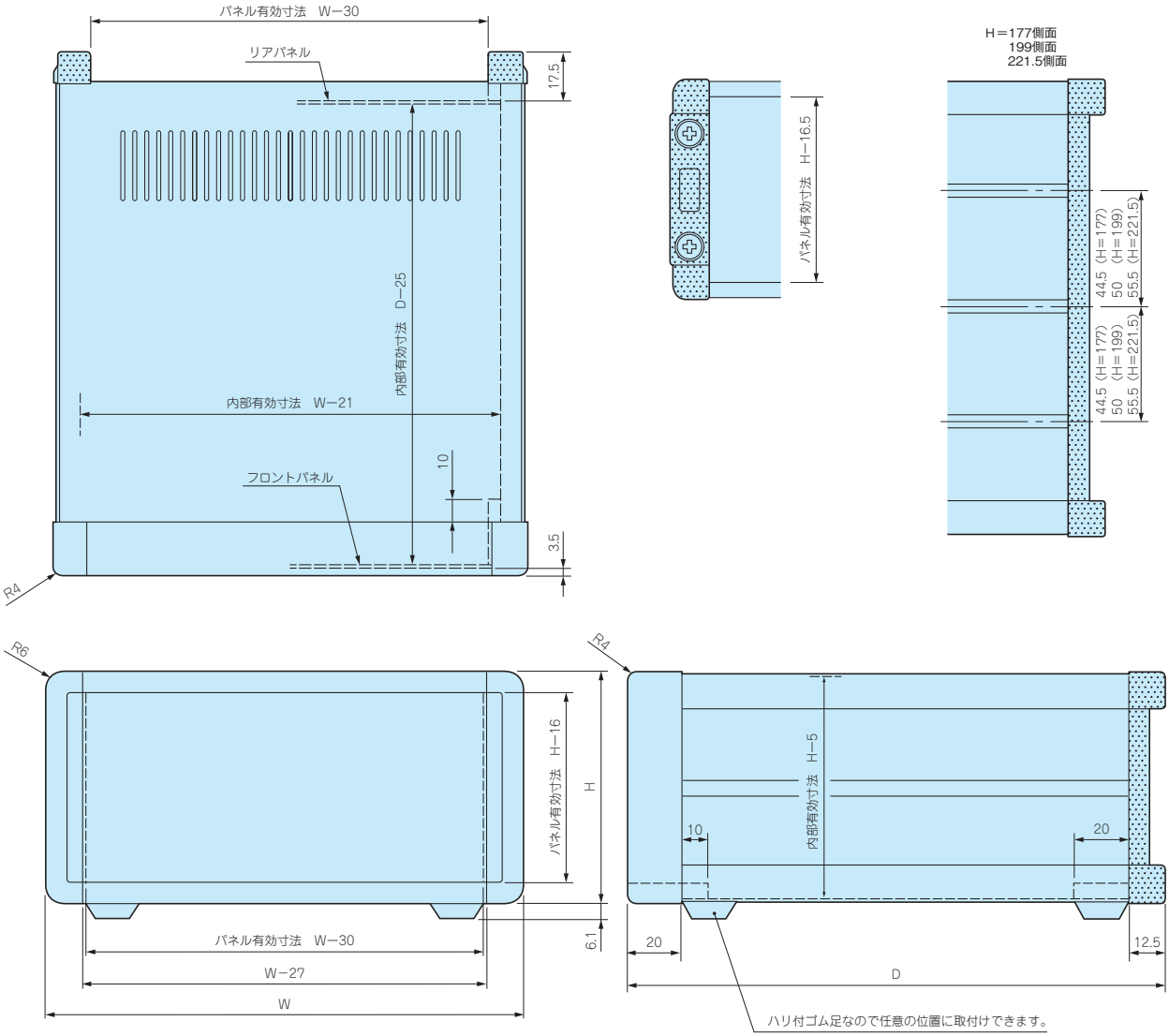

■ ケース幅×奥行、160×160、160×230、160×280、210×160の上下カバーには、放熱穴がございません。

色仕様

■ MSシリーズをご注文の際は必ず末尾□にGS、B、BSの色記号をつけて下さい。

● GS

パネル	シルバー
上下カバー	ライトグレー
サイドフレーム	グレー

● B

パネル	ブラック
上下カバー	ブラック
サイドフレーム	ブラック

◒ BS

パネル	シルバー
上下カバー	ブラック
サイドフレーム	ブラック

型番・寸法・標準価格

型　番	H	W	D	自重kg	標準価格(税別)
MS 66-16-16□	66	160	160	1.0	▲ 8,120
MS 66-16-23□	66	160	230	1.3	▲ 8,450
MS 66-16-28□	66	160	280	1.6	▲ 8,740
MS 66-21-16□	66	210	160	1.2	▲ 8,390
MS 66-21-23□	66	210	230	1.6	▲ 8,670
MS 66-21-28□	66	210	280	1.8	▲ 9,150
MS 66-21-35□	66	210	350	2.2	▲ 9,790
MS 66-26-23□	66	260	230	1.8	▲ 9,190
MS 66-26-28□	66	260	280	2.1	▲ 9,830
MS 66-26-35□	66	260	350	2.6	▲10,440
MS 66-32-23□	66	320	230	2.1	▲ 9,900
MS 66-32-28□	66	320	280	2.5	▲10,530
MS 66-32-35□	66	320	350	3.0	▲11,820
MS 66-32-45□	66	320	450	3.7	▲13,030
MS 66-37-23□	66	370	230	2.4	▲10,470
MS 66-37-28□	66	370	280	2.8	▲11,390
MS 66-37-35□	66	370	350	3.3	▲12,350
MS 66-37-45□	66	370	450	4.1	▲13,710
MS 66-43-23□	66	430	230	2.7	▲11,430
MS 66-43-28□	66	430	280	3.1	▲12,460
MS 66-43-35□	66	430	350	3.7	▲13,260
MS 66-43-45□	66	430	450	4.6	▲14,760
MS 88-16-16□	88	160	160	1.1	▲ 8,410
MS 88-16-23□	88	160	230	1.5	▲ 8,790
MS 88-16-28□	88	160	280	1.7	▲ 9,130
MS 88-21-16□	88	210	160	1.3	▲ 8,740
MS 88-21-23□	88	210	230	1.8	▲ 9,110
MS 88-21-28□	88	210	280	2.1	▲ 9,610
MS 88-21-35□	88	210	350	2.5	▲10,280
MS 88-26-23□	88	260	230	2.0	▲ 9,630
MS 88-26-28□	88	260	280	2.5	▲10,340
MS 88-26-35□	88	260	350	2.8	▲10,960
MS 88-32-23□	88	320	230	2.3	▲10,440
MS 88-32-28□	88	320	280	2.8	▲11,090
MS 88-32-35□	88	320	350	3.2	▲12,410
MS 88-32-45□	88	320	450	4.0	▲13,720
MS 88-37-23□	88	370	230	2.6	▲11,040
MS 88-37-28□	88	370	280	3.0	▲12,010
MS 88-37-35□	88	370	350	3.6	▲13,020
MS 88-37-45□	88	370	450	4.4	▲14,480
MS 88-43-23□	88	430	230	2.9	▲12,120
MS 88-43-28□	88	430	280	3.4	▲13,170
MS 88-43-35□	88	430	350	4.0	▲14,010
MS 88-43-45□	88	430	450	5.0	▲15,610

型　番	H	W	D	自重kg	標準価格(税別)
MS 99-16-16□	99	160	160	1.1	▲ 8,790
MS 99-16-23□	99	160	230	1.5	▲ 9,250
MS 99-16-28□	99	160	280	1.8	▲ 9,650
MS 99-21-16□	99	210	160	1.4	▲ 9,150
MS 99-21-23□	99	210	230	1.8	▲ 9,560
MS 99-21-28□	99	210	280	2.1	▲10,100
MS 99-21-35□	99	210	350	2.5	▲10,760
MS 99-26-23□	99	260	230	2.0	▲10,140
MS 99-26-28□	99	260	280	2.4	▲10,840
MS 99-26-35□	99	260	350	2.8	▲11,480
MS 99-32-23□	99	320	230	2.4	▲10,960
MS 99-32-28□	99	320	280	2.8	▲11,650
MS 99-32-35□	99	320	350	3.3	▲12,940
MS 99-32-45□	99	320	450	4.0	▲14,310
MS 99-37-23□	99	370	230	2.6	▲11,590
MS 99-37-28□	99	370	280	3.0	▲12,590
MS 99-37-35□	99	370	350	3.6	▲13,560
MS 99-37-45□	99	370	450	4.5	▲15,080
MS 99-43-23□	99	430	230	3.0	▲12,690
MS 99-43-28□	99	430	280	3.4	▲13,770
MS 99-43-35□	99	430	350	4.1	▲14,580
MS 99-43-45□	99	430	450	5.0	▲16,250
MS133-16-16□	132.5	160	160	1.3	▲ 9,420
MS133-16-23□	132.5	160	230	1.7	▲ 9,950
MS133-16-28□	132.5	160	280	2.0	▲10,340
MS133-21-16□	132.5	210	160	1.6	▲ 9,830
MS133-21-23□	132.5	210	230	2.1	▲10,340
MS133-21-28□	132.5	210	280	2.4	▲10,870
MS133-21-35□	132.5	210	350	2.9	▲11,680
MS133-26-23□	132.5	260	230	2.4	▲10,960
MS133-26-28□	132.5	260	280	2.8	▲11,680
MS133-26-35□	132.5	260	350	3.3	▲12,430
MS133-32-23□	132.5	320	230	2.7	▲11,880
MS133-32-28□	132.5	320	280	3.2	▲12,570
MS133-32-35□	132.5	320	350	3.7	▲14,010
MS133-32-45□	132.5	320	450	4.5	▲15,710
MS133-37-23□	132.5	370	230	3.0	▲12,600
MS133-37-28□	132.5	370	280	3.5	▲13,590
MS133-37-35□	132.5	370	350	4.1	▲14,700
MS133-37-45□	132.5	370	450	5.0	▲16,540
MS133-43-23□	132.5	430	230	3.4	▲13,830
MS133-43-28□	132.5	430	280	3.9	▲14,930
MS133-43-35□	132.5	430	350	4.6	▲15,860
MS133-43-45□	132.5	430	450	5.6	▲17,850

▲は値上げした製品です。

型番・寸法・標準価格

型　番	H	W	D	自重kg	標準価格(税別)
MS149-16-16□	149	160	160	1.4	▲ 9,850
MS149-16-23□	149	160	230	1.8	▲10,400
MS149-16-28□	149	160	280	2.1	▲10,860
MS149-21-16□	149	210	160	1.6	▲10,300
MS149-21-23□	149	210	230	2.1	▲10,820
MS149-21-28□	149	210	280	2.4	▲11,450
MS149-21-35□	149	210	350	2.9	▲12,330
MS149-26-23□	149	260	230	2.4	▲11,480
MS149-26-28□	149	260	280	2.8	▲12,300
MS149-26-35□	149	260	350	3.3	▲13,130
MS149-32-23□	149	320	230	2.7	▲12,480
MS149-32-28□	149	320	280	3.2	▲13,260
MS149-32-35□	149	320	350	3.8	▲14,770
MS149-32-45□	149	320	450	4.6	▲16,530
MS149-37-23□	149	370	230	3.0	▲13,250
MS149-37-28□	149	370	280	3.5	▲14,350
MS149-37-35□	149	370	350	4.1	▲15,520
MS149-37-45□	149	370	450	5.1	▲17,430
MS149-43-23□	149	430	230	3.4	▲14,560
MS149-43-28□	149	430	280	3.9	▲15,740
MS149-43-35□	149	430	350	4.6	▲16,770
MS149-43-45□	149	430	450	5.6	▲18,810
MS177-16-16□	177	160	160	1.6	▲11,090
MS177-16-23□	177	160	230	2.2	▲11,820
MS177-16-28□	177	160	280	2.5	▲12,520
MS177-21-16□	177	210	160	1.9	▲11,670
MS177-21-23□	177	210	230	2.7	▲12,400
MS177-21-28□	177	210	280	3.1	▲13,200
MS177-21-35□	177	210	350	3.6	▲14,290
MS177-26-23□	177	260	230	3.0	▲13,170
MS177-26-28□	177	260	280	3.4	▲14,200
MS177-26-35□	177	260	350	4.0	▲15,170
MS177-32-23□	177	320	230	3.3	▲14,360
MS177-32-28□	177	320	280	3.9	▲15,360
MS177-32-35□	177	320	350	4.5	▲17,050
MS177-32-45□	177	320	450	5.5	▲19,280
MS177-37-23□	177	370	230	3.6	▲15,270
MS177-37-28□	177	370	280	4.2	▲16,600
MS177-37-35□	177	370	350	4.9	▲17,960
MS177-37-45□	177	370	450	6.0	▲20,340
MS177-43-23□	177	430	230	4.0	▲16,830
MS177-43-28□	177	430	280	4.6	▲18,240
MS177-43-35□	177	430	350	5.4	▲19,430
MS177-43-45□	177	430	450	6.6	▲21,970

型　番	H	W	D	自重kg	標準価格(税別)
MS199-16-16□	199	160	160	1.9	▲12,130
MS199-16-23□	199	160	230	2.4	▲13,090
MS199-16-28□	199	160	280	2.7	▲13,960
MS199-21-16□	199	210	160	2.1	▲12,730
MS199-21-23□	199	210	230	2.7	▲13,620
MS199-21-28□	199	210	280	3.1	▲14,700
MS199-21-35□	199	210	350	3.7	▲15,910
MS199-26-23□	199	260	230	3.1	▲14,410
MS199-26-28□	199	260	280	3.5	▲15,670
MS199-26-35□	199	260	350	4.1	▲16,800
MS199-32-23□	199	320	230	3.4	▲15,600
MS199-32-28□	199	320	280	3.9	▲16,820
MS199-32-35□	199	320	350	4.7	▲18,660
MS199-32-45□	199	320	450	5.7	▲21,280
MS199-37-23□	199	370	230	3.8	▲16,530
MS199-37-28□	199	370	280	4.3	▲18,090
MS199-37-35□	199	370	350	5.1	▲19,580
MS199-37-45□	199	370	450	6.0	▲22,350
MS199-43-23□	199	430	230	4.2	▲18,110
MS199-43-28□	199	430	280	4.8	▲19,740
MS199-43-35□	199	430	350	5.6	▲21,090
MS199-43-45□	199	430	450	6.9	▲24,000
MS222-16-16□	221.5	160	160	2.0	▲12,940
MS222-16-23□	221.5	160	230	2.5	▲13,990
MS222-16-28□	221.5	160	280	2.8	▲14,970
MS222-21-16□	221.5	210	160	2.2	▲13,630
MS222-21-23□	221.5	210	230	2.8	▲14,640
MS222-21-28□	221.5	210	280	3.2	▲15,800
MS222-21-35□	221.5	210	350	3.8	▲17,060
MS222-26-23□	221.5	260	230	3.2	▲15,520
MS222-26-28□	221.5	260	280	3.6	▲16,890
MS222-26-35□	221.5	260	350	4.3	▲18,090
MS222-32-23□	221.5	320	230	3.6	▲16,870
MS222-32-28□	221.5	320	280	4.1	▲18,200
MS222-32-35□	221.5	320	350	4.9	▲20,110
MS222-32-45□	221.5	320	450	6.0	▲22,930
MS222-37-23□	221.5	370	230	3.9	▲18,010
MS222-37-28□	221.5	370	280	4.5	▲19,670
MS222-37-35□	221.5	370	350	5.3	▲21,230
MS222-37-45□	221.5	370	450	6.4	▲24,230
MS222-43-23□	221.5	430	230	4.4	▲19,770
MS222-43-28□	221.5	430	280	5.0	▲21,510
MS222-43-35□	221.5	430	350	5.9	▲22,920
MS222-43-45□	221.5	430	450	7.2	▲26,050

▲は値上げした製品です。

MO SERIES オールアルミシステムケース

NEW COLOR

上下カバーアルミ製

■ カスタム製品（穴加工・インクジェット印刷・表面シート製作）についてはP15−1〜61をご覧下さい。
■ カスタム製品のリピート注文品は5%割引致します。

■ MOシリーズは高さが8種類、幅が6種類、奥行が5種類の176サイズ528機種の組立式システムケースです。
■ より明るい外観色に変更したため、色仕様Gの呼称をGSに変更致しました。
■ オールアルミ製の軽量タイプです。
■ 測定器・検査装置・電源装置・コントローラーへのご利用に最適な万能ケースです。

立体組立図

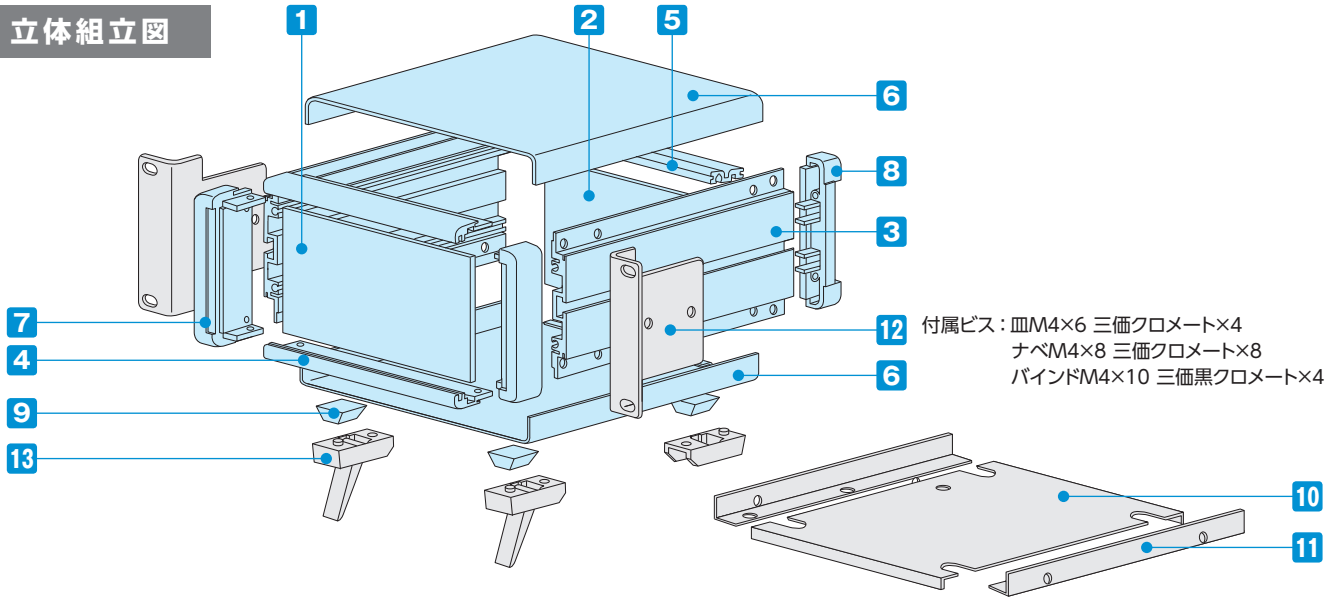

構成内容

No.	名　称	個　数	材　質	色 / 表面処理
1	フロントパネル	1	アルミ板 A1100P t2.0	シルバーアルマイト・ブラックアルマイト
2	リアパネル	1	アルミ板 A1100P t2.0	シルバーアルマイト・ブラックアルマイト
3	サイドフレーム	2	アルミ押出材 A6063S-T5	グレー塗装・ブラック塗装
4	フロントフレーム	2	アルミ押出材 A6063S-T5	グレー塗装・ブラック塗装
5	リアフレーム	2	アルミ押出材 A6063S-T5	シルバーアルマイト
6	上下カバー	各1	アルミ板 A1100P t1.0	ライトグレー・ブラック / 塗装
7	コーナーブロック	2	アルミダイキャスト ADC12	グレー塗装・ブラック塗装
8	リアフィート	2	難燃性ABS（UL94V-0 主成分）	シボグレー・シボブラック
9	ゴム足	4	ポリウレタン	ブラック

■ フロント・リアパネル・上下カバー片面保護シート付です。目立ちにくいのでご注意下さい。

オプション部品（別売）

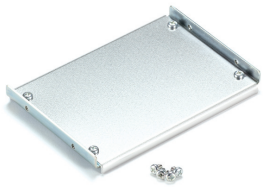

⑩シャーシ（取付金具）
MSCシリーズ
P6−63

⑪L型取付金具
MSCLシリーズ
P6−63〜64

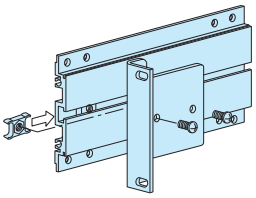

⑫ラックマウントブラケット
MSMシリーズ
P6−65

⑬チルトレッグ
TLシリーズ
P6−66

コード巻付フック
CBFシリーズ
P6−66

外観寸法図

■ 下記図面は代表共通図です。
各型番の詳細はホームページよりCAD図・PDF図、3DCADデータをダウンロードしてご確認下さい。

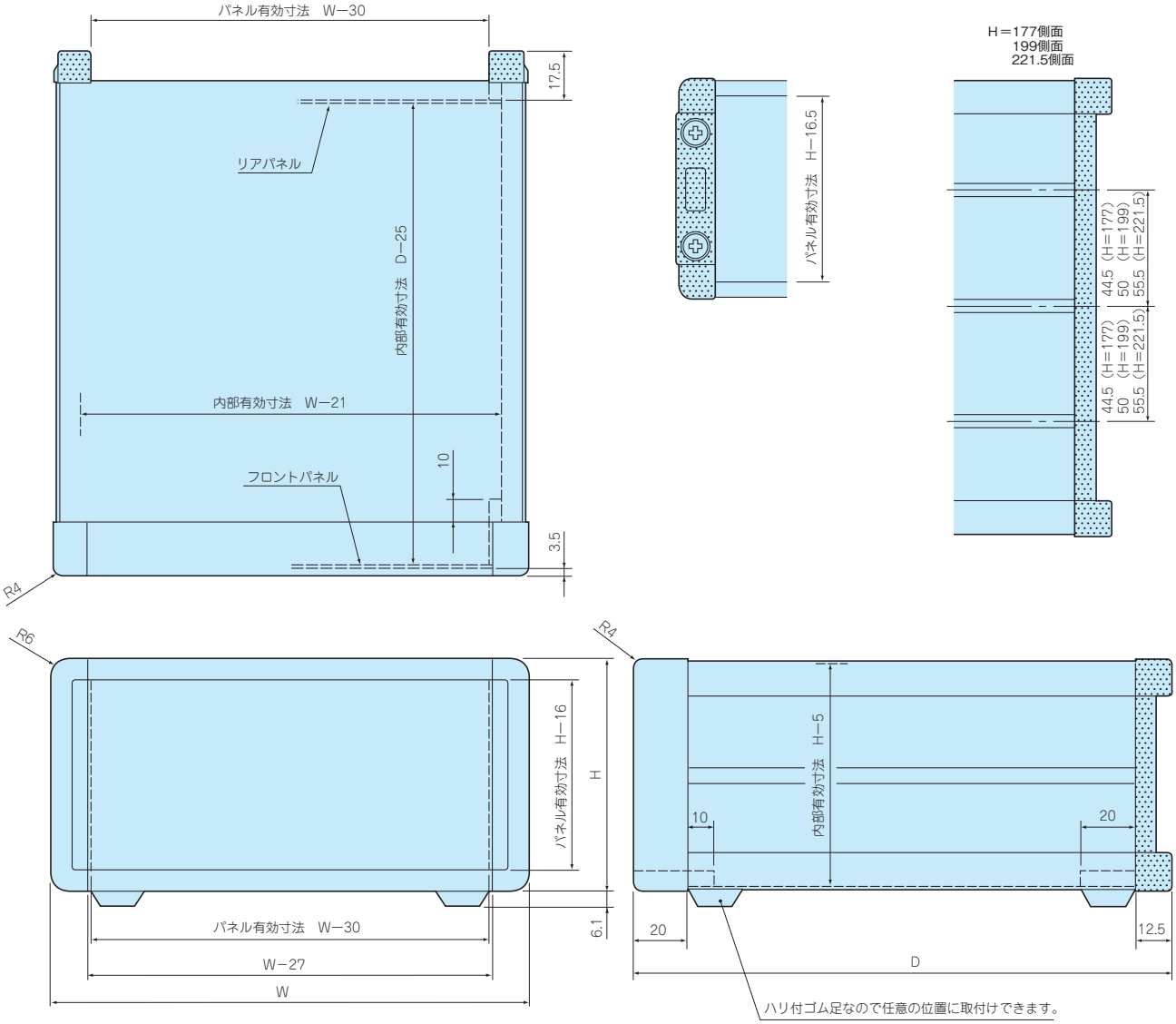

色仕様

■ MOシリーズをご注文の際は必ず末尾□にGS、B、BSの色記号をつけて下さい。

● GS

パネル	シルバー
上下カバー	ライトグレー
サイドフレーム	グレー

● B

パネル	ブラック
上下カバー	ブラック
サイドフレーム	ブラック

◒ BS

パネル	シルバー
上下カバー	ブラック
サイドフレーム	ブラック

型番・寸法・標準価格

型　番	H	W	D	自重kg	標準価格(税別)
MO 66-16-16□	66	160	160	0.8	▲ 8,120
MO 66-16-23□	66	160	230	1.0	▲ 8,450
MO 66-16-28□	66	160	280	1.1	▲ 8,740
MO 66-21-16□	66	210	160	0.9	▲ 8,390
MO 66-21-23□	66	210	230	1.1	▲ 8,670
MO 66-21-28□	66	210	280	1.3	▲ 9,150
MO 66-21-35□	66	210	350	1.5	▲ 9,790
MO 66-26-23□	66	260	230	1.3	▲ 9,190
MO 66-26-28□	66	260	280	1.5	▲ 9,830
MO 66-26-35□	66	260	350	1.7	▲10,440
MO 66-32-23□	66	320	230	1.5	▲ 9,900
MO 66-32-28□	66	320	280	1.7	▲10,530
MO 66-32-35□	66	320	350	2.0	▲11,820
MO 66-32-45□	66	320	450	2.4	▲13,030
MO 66-37-23□	66	370	230	1.6	▲10,470
MO 66-37-28□	66	370	280	1.9	▲11,390
MO 66-37-35□	66	370	350	2.2	▲12,350
MO 66-37-45□	66	370	450	2.6	▲13,710
MO 66-43-23□	66	430	230	1.8	▲11,430
MO 66-43-28□	66	430	280	2.1	▲12,460
MO 66-43-35□	66	430	350	2.4	▲13,260
MO 66-43-45□	66	430	450	2.9	▲14,760
MO 88-16-16□	88	160	160	0.9	▲ 8,410
MO 88-16-23□	88	160	230	1.1	▲ 8,790
MO 88-16-28□	88	160	280	1.3	▲ 9,130
MO 88-21-16□	88	210	160	1.0	▲ 8,740
MO 88-21-23□	88	210	230	1.3	▲ 9,110
MO 88-21-28□	88	210	280	1.5	▲ 9,610
MO 88-21-35□	88	210	350	1.7	▲10,280
MO 88-26-23□	88	260	230	1.5	▲ 9,630
MO 88-26-28□	88	260	280	1.7	▲10,340
MO 88-26-35□	88	260	350	2.0	▲10,960
MO 88-32-23□	88	320	230	1.7	▲10,440
MO 88-32-28□	88	320	280	1.9	▲11,090
MO 88-32-35□	88	320	350	2.2	▲12,410
MO 88-32-45□	88	320	450	2.7	▲13,720
MO 88-37-23□	88	370	230	1.8	▲11,040
MO 88-37-28□	88	370	280	2.1	▲12,010
MO 88-37-35□	88	370	350	2.4	▲13,020
MO 88-37-45□	88	370	450	2.9	▲14,480
MO 88-43-23□	88	430	230	2.1	▲12,120
MO 88-43-28□	88	430	280	2.3	▲13,170
MO 88-43-35□	88	430	350	2.7	▲14,010
MO 88-43-45□	88	430	450	3.2	▲15,610

型　番	H	W	D	自重kg	標準価格(税別)
MO 99-16-16□	99	160	160	0.9	▲ 8,790
MO 99-16-23□	99	160	230	1.2	▲ 9,250
MO 99-16-28□	99	160	280	1.3	▲ 9,650
MO 99-21-16□	99	210	160	1.1	▲ 9,150
MO 99-21-23□	99	210	230	1.3	▲ 9,560
MO 99-21-28□	99	210	280	1.5	▲10,100
MO 99-21-35□	99	210	350	1.8	▲10,760
MO 99-26-23□	99	260	230	1.6	▲10,140
MO 99-26-28□	99	260	280	1.7	▲10,840
MO 99-26-35□	99	260	350	2.0	▲11,480
MO 99-32-23□	99	320	230	1.7	▲10,960
MO 99-32-28□	99	320	280	2.0	▲11,650
MO 99-32-35□	99	320	350	2.3	▲12,940
MO 99-32-45□	99	320	450	2.8	▲14,310
MO 99-37-23□	99	370	230	1.9	▲11,590
MO 99-37-28□	99	370	280	2.2	▲12,590
MO 99-37-35□	99	370	350	2.5	▲13,560
MO 99-37-45□	99	370	450	3.0	▲15,080
MO 99-43-23□	99	430	230	2.1	▲12,690
MO 99-43-28□	99	430	280	2.4	▲13,770
MO 99-43-35□	99	430	350	2.8	▲14,580
MO 99-43-45□	99	430	450	3.4	▲16,250
MO133-16-16□	132.5	160	160	1.1	▲ 9,420
MO133-16-23□	132.5	160	230	1.4	▲ 9,950
MO133-16-28□	132.5	160	280	1.6	▲10,340
MO133-21-16□	132.5	210	160	1.3	▲ 9,830
MO133-21-23□	132.5	210	230	1.6	▲10,340
MO133-21-28□	132.5	210	280	1.8	▲10,870
MO133-21-35□	132.5	210	350	2.1	▲11,680
MO133-26-23□	132.5	260	230	1.8	▲10,960
MO133-26-28□	132.5	260	280	2.0	▲11,680
MO133-26-35□	132.5	260	350	2.4	▲12,430
MO133-32-23□	132.5	320	230	2.0	▲11,880
MO133-32-28□	132.5	320	280	2.3	▲12,570
MO133-32-35□	132.5	320	350	2.7	▲14,010
MO133-32-45□	132.5	320	450	3.2	▲15,710
MO133-37-23□	132.5	370	230	2.2	▲12,600
MO133-37-28□	132.5	370	280	2.5	▲13,590
MO133-37-35□	132.5	370	350	2.9	▲14,700
MO133-37-45□	132.5	370	450	3.4	▲16,540
MO133-43-23□	132.5	430	230	2.5	▲13,830
MO133-43-28□	132.5	430	280	2.8	▲14,930
MO133-43-35□	132.5	430	350	3.2	▲15,860
MO133-43-45□	132.5	430	450	3.8	▲17,850

▲は値上げした製品です。

型番・寸法・標準価格

型　番	H	W	D	自重kg	標準価格(税別)
MO149-16-16□	149	160	160	1.2	▲ 9,850
MO149-16-23□	149	160	230	1.5	▲10,400
MO149-16-28□	149	160	280	1.7	▲10,860
MO149-21-16□	149	210	160	1.4	▲10,300
MO149-21-23□	149	210	230	1.7	▲10,820
MO149-21-28□	149	210	280	1.9	▲11,450
MO149-21-35□	149	210	350	2.2	▲12,330
MO149-26-23□	149	260	230	1.9	▲11,480
MO149-26-28□	149	260	280	2.2	▲12,300
MO149-26-35□	149	260	350	2.5	▲13,130
MO149-32-23□	149	320	230	2.1	▲12,480
MO149-32-28□	149	320	280	2.4	▲13,260
MO149-32-35□	149	320	350	2.8	▲14,770
MO149-32-45□	149	320	450	3.4	▲16,530
MO149-37-23□	149	370	230	2.4	▲13,250
MO149-37-28□	149	370	280	2.6	▲14,350
MO149-37-35□	149	370	350	3.0	▲15,520
MO149-37-45□	149	370	450	3.6	▲17,430
MO149-43-23□	149	430	230	2.6	▲14,560
MO149-43-28□	149	430	280	2.9	▲15,740
MO149-43-35□	149	430	350	3.3	▲16,770
MO149-43-45□	149	430	450	4.0	▲18,810
MO177-16-16□	177	160	160	1.5	▲11,090
MO177-16-23□	177	160	230	1.9	▲11,820
MO177-16-28□	177	160	280	2.1	▲12,520
MO177-21-16□	177	210	160	1.7	▲11,670
MO177-21-23□	177	210	230	2.1	▲12,400
MO177-21-28□	177	210	280	2.4	▲13,200
MO177-21-35□	177	210	350	2.8	▲14,290
MO177-26-23□	177	260	230	2.3	▲13,170
MO177-26-28□	177	260	280	2.6	▲14,200
MO177-26-35□	177	260	350	3.1	▲15,170
MO177-32-23□	177	320	230	2.6	▲14,360
MO177-32-28□	177	320	280	2.9	▲15,360
MO177-32-35□	177	320	350	3.4	▲17,050
MO177-32-45□	177	320	450	4.1	▲19,280
MO177-37-23□	177	370	230	2.8	▲15,270
MO177-37-28□	177	370	280	3.2	▲16,600
MO177-37-35□	177	370	350	3.7	▲17,960
MO177-37-45□	177	370	450	4.3	▲20,340
MO177-43-23□	177	430	230	3.1	▲16,830
MO177-43-28□	177	430	280	3.5	▲18,240
MO177-43-35□	177	430	350	4.0	▲19,430
MO177-43-45□	177	430	450	4.8	▲21,970

型　番	H	W	D	自重kg	標準価格(税別)
MO199-16-16□	199	160	160	1.6	▲12,130
MO199-16-23□	199	160	230	2.0	▲13,090
MO199-16-28□	199	160	280	2.3	▲13,960
MO199-21-16□	199	210	160	1.8	▲12,730
MO199-21-23□	199	210	230	2.2	▲13,620
MO199-21-28□	199	210	280	2.5	▲14,700
MO199-21-35□	199	210	350	2.9	▲15,910
MO199-26-23□	199	260	230	2.5	▲14,410
MO199-26-28□	199	260	280	2.8	▲15,670
MO199-26-35□	199	260	350	3.2	▲16,800
MO199-32-23□	199	320	230	2.7	▲15,600
MO199-32-28□	199	320	280	3.1	▲16,820
MO199-32-35□	199	320	350	3.6	▲18,660
MO199-32-45□	199	320	450	4.2	▲21,280
MO199-37-23□	199	370	230	3.0	▲16,530
MO199-37-28□	199	370	280	3.3	▲18,090
MO199-37-35□	199	370	350	3.8	▲19,580
MO199-37-45□	199	370	450	4.5	▲22,350
MO199-43-23□	199	430	230	3.3	▲18,110
MO199-43-28□	199	430	280	3.6	▲19,740
MO199-43-35□	199	430	350	4.2	▲21,090
MO199-43-45□	199	430	450	4.9	▲24,000
MO222-16-16□	221.5	160	160	1.7	▲12,940
MO222-16-23□	221.5	160	230	2.1	▲13,990
MO222-16-28□	221.5	160	280	2.4	▲14,970
MO222-21-16□	221.5	210	160	1.9	▲13,630
MO222-21-23□	221.5	210	230	2.4	▲14,640
MO222-21-28□	221.5	210	280	2.6	▲15,800
MO222-21-35□	221.5	210	350	3.1	▲17,060
MO222-26-23□	221.5	260	230	2.6	▲15,520
MO222-26-28□	221.5	260	280	2.9	▲16,890
MO222-26-35□	221.5	260	350	3.4	▲18,090
MO222-32-23□	221.5	320	230	2.9	▲16,870
MO222-32-28□	221.5	320	280	3.2	▲18,200
MO222-32-35□	221.5	320	350	3.8	▲20,110
MO222-32-45□	221.5	320	450	4.5	▲22,930
MO222-37-23□	221.5	370	230	3.2	▲18,010
MO222-37-28□	221.5	370	280	3.5	▲19,670
MO222-37-35□	221.5	370	350	4.1	▲21,230
MO222-37-45□	221.5	370	450	4.8	▲24,230
MO222-43-23□	221.5	430	230	3.5	▲19,770
MO222-43-28□	221.5	430	280	3.8	▲21,510
MO222-43-35□	221.5	430	350	4.4	▲22,920
MO222-43-45□	221.5	430	450	5.3	▲26,050

▲は値上げした製品です。

MSN SERIES ステップハンドル付システムケース

NEW COLOR

上下カバー鉄製

■ カスタム製品（穴加工・インクジェット印刷・表面シート製作）についてはP15－1～61をご覧下さい。
■ カスタム製品のリピート注文品は5%割引致します。

■ 高さ8種類、幅6種類、奥行5種類の176サイズ、528機種のステップハンドル付の組立式システムケースです。
■ より明るい外観色に変更したため、色仕様Gの呼称をGSに変更致しました。
■ ステップハンドルは30°単位でロックし、耐荷重は25kgです。
■ ステップハンドルの詳細や構成部品についてはカタログP6－67のMNシリーズを参照下さい。

立体組立図

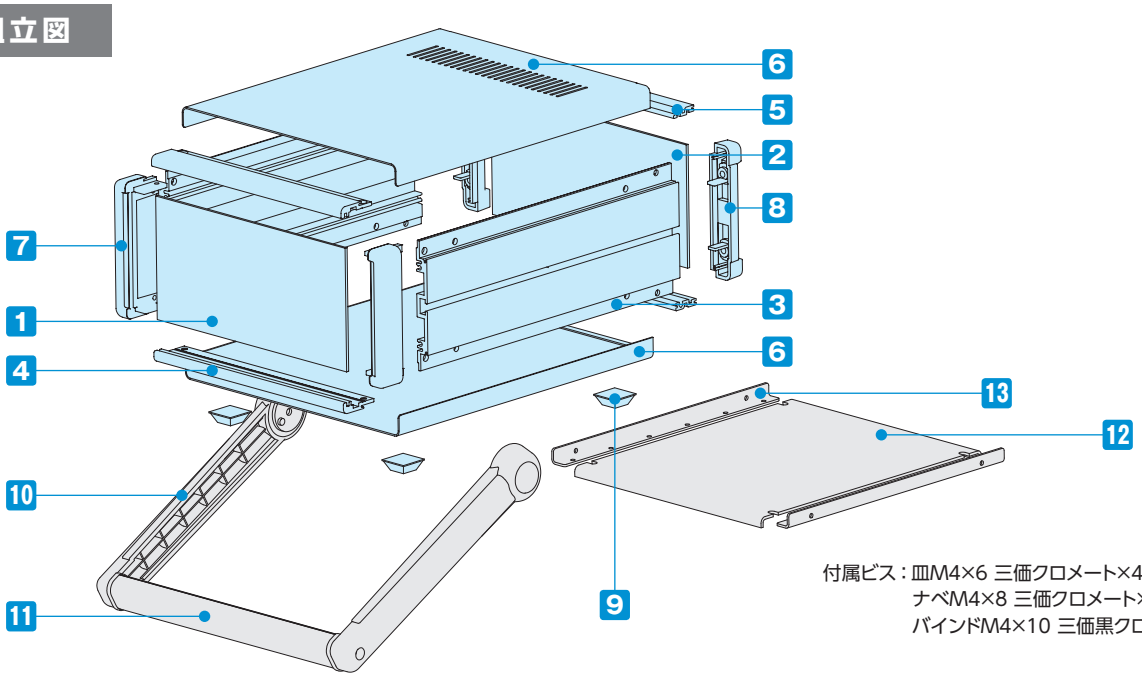

付属ビス：皿M4×6 三価クロメート×4
ナベM4×8 三価クロメート×8
バインドM4×10 三価黒クロメート×4

構成内容

No.	名　称		個　数	材　質	色 / 表面処理
1	フロントパネル		1	アルミ板 A1100P t2.0	シルバーアルマイト・ブラックアルマイト
2	リアパネル		1	アルミ板 A1100P t2.0	シルバーアルマイト・ブラックアルマイト
3	サイドフレーム		2	アルミ押出材 A6063S-T5	グレー塗装・ブラック塗装
4	フロントフレーム		2	アルミ押出材 A6063S-T5	グレー塗装・ブラック塗装
5	リアフレーム		2	アルミ押出材 A6063S-T5	シルバーアルマイト
6	上下カバー		各1	鋼板 SPCC t1.0	ライトグレー塗装・ブラック塗装
7	コーナーブロック		2	アルミダイキャスト ADC12	グレー塗装・ブラック塗装
8	リアフィート		2	難燃性ABS（UL94V-0 主成分）	シボグレー・シボブラック
9	ゴム足		4	ポリウレタン	ブラック
10	ステップハンドル	ブラケット	2	ABS樹脂（UL94HB）	ライトグレー・ブラック
11		グリップ	1	アルミ押出材 A6063S-T5	シルバー・ブラック

■ フロント・リアパネル片面保護シート付です。目立ちにくいのでご注意下さい。
■ ステップハンドルのキャップは貼り直し出来ませんのでご注意下さい。

オプション部品（別売）

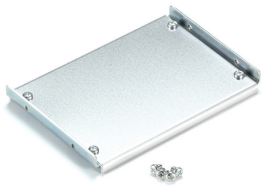

⑫シャーシ（取付金具）
MSCシリーズ
P6−63

⑬L型取付金具
MSCLシリーズ
P6−63〜64

コード巻付フック
CBFシリーズ
P6−66

外観寸法図

■ 下記図面は代表共通図です。
各型番の詳細はホームページよりCAD図・PDF図、3DCADデータをダウンロードしてご確認下さい。

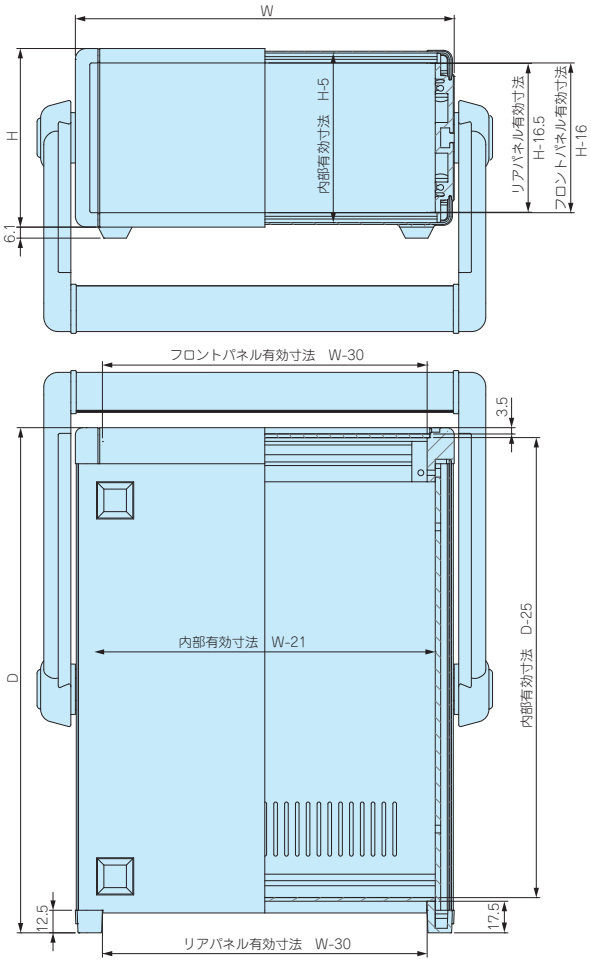

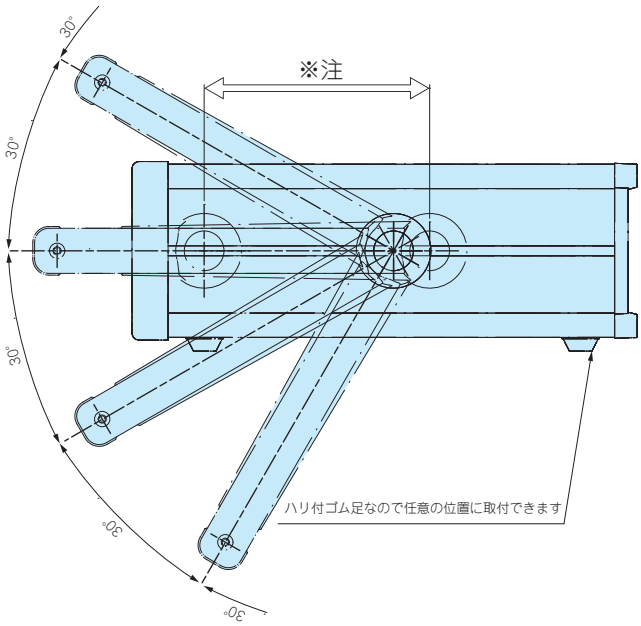

※注　ステップハンドルは任意の位置に
固定できます。

■ ケース幅×奥行、160×160、160×230、160×280、210×160の上下カバーには、放熱穴がございません。

色仕様

■ MSNシリーズをご注文の際は必ず末尾□にGS、B、BSの色記号をつけて下さい。

● GS

パネル	シルバー
上下カバー	ライトグレー
サイドフレーム	グレー

● B

パネル	ブラック
上下カバー	ブラック
サイドフレーム	ブラック

◓ BS

パネル	シルバー
上下カバー	ブラック
サイドフレーム	ブラック

型番・寸法・標準価格

型　番	H	W	D	自重kg	標準価格(税別)
MSN 66-16-16□	66	160	160	1.2	▲10,160
MSN 66-16-23□	66	160	230	1.5	▲10,470
MSN 66-16-28□	66	160	280	1.8	▲10,860
MSN 66-21-16□	66	210	160	1.4	▲10,450
MSN 66-21-23□	66	210	230	1.8	▲10,790
MSN 66-21-28□	66	210	280	2.1	▲11,280
MSN 66-21-35□	66	210	350	2.5	▲11,950
MSN 66-26-23□	66	260	230	2.1	▲11,300
MSN 66-26-28□	66	260	280	2.4	▲12,050
MSN 66-26-35□	66	260	350	2.9	▲12,640
MSN 66-32-23□	66	320	230	2.4	▲12,080
MSN 66-32-28□	66	320	280	2.8	▲12,790
MSN 66-32-35□	66	320	350	3.4	▲14,080
MSN 66-32-45□	66	320	450	4.1	▲15,280
MSN 66-37-23□	66	370	230	2.6	▲12,770
MSN 66-37-28□	66	370	280	3.1	▲13,790
MSN 66-37-35□	66	370	350	3.7	▲14,750
MSN 66-37-45□	66	370	450	4.4	▲16,110
MSN 66-43-23□	66	430	230	3.0	▲13,950
MSN 66-43-28□	66	430	280	3.5	▲15,050
MSN 66-43-35□	66	430	350	4.2	▲15,850
MSN 66-43-45□	66	430	450	5.2	▲17,350
MSN 88-16-16□	88	160	160	1.3	▲10,450
MSN 88-16-23□	88	160	230	1.6	▲10,810
MSN 88-16-28□	88	160	280	1.9	▲11,220
MSN 88-21-16□	88	210	160	1.5	▲10,820
MSN 88-21-23□	88	210	230	1.9	▲11,190
MSN 88-21-28□	88	210	280	2.3	▲11,780
MSN 88-21-35□	88	210	350	2.7	▲12,430
MSN 88-26-23□	88	260	230	2.3	▲11,760
MSN 88-26-28□	88	260	280	2.6	▲12,540
MSN 88-26-35□	88	260	350	3.1	▲13,170
MSN 88-32-23□	88	320	230	2.6	▲12,630
MSN 88-32-28□	88	320	280	3.0	▲13,370
MSN 88-32-35□	88	320	350	3.6	▲14,690
MSN 88-32-45□	88	320	450	4.4	▲16,000
MSN 88-37-23□	88	370	230	2.9	▲13,370
MSN 88-37-28□	88	370	280	3.3	▲14,420
MSN 88-37-35□	88	370	350	4.0	▲15,400
MSN 88-37-45□	88	370	450	4.7	▲16,860
MSN 88-43-23□	88	430	230	3.2	▲14,620
MSN 88-43-28□	88	430	280	3.7	▲15,760
MSN 88-43-35□	88	430	350	4.4	▲16,590
MSN 88-43-45□	88	430	450	5.5	▲18,200

型　番	H	W	D	自重kg	標準価格(税別)
MSN 99-16-16□	99	160	160	1.3	▲10,820
MSN 99-16-23□	99	160	230	1.7	▲11,270
MSN 99-16-28□	99	160	280	2.0	▲11,720
MSN 99-21-16□	99	210	160	1.6	▲11,210
MSN 99-21-23□	99	210	230	2.0	▲11,650
MSN 99-21-28□	99	210	280	2.3	▲12,250
MSN 99-21-35□	99	210	350	2.8	▲12,920
MSN 99-26-23□	99	260	230	2.3	▲12,250
MSN 99-26-28□	99	260	280	2.7	▲13,040
MSN 99-26-35□	99	260	350	3.2	▲13,680
MSN 99-32-23□	99	320	230	2.6	▲13,160
MSN 99-32-28□	99	320	280	3.1	▲13,890
MSN 99-32-35□	99	320	350	3.7	▲15,200
MSN 99-32-45□	99	320	450	4.5	▲16,580
MSN 99-37-23□	99	370	230	2.9	▲13,900
MSN 99-37-28□	99	370	280	3.4	▲14,990
MSN 99-37-35□	99	370	350	4.1	▲15,950
MSN 99-37-45□	99	370	450	4.8	▲17,480
MSN 99-43-23□	99	430	230	3.3	▲15,170
MSN 99-43-28□	99	430	280	3.8	▲16,350
MSN 99-43-35□	99	430	350	4.5	▲17,170
MSN 99-43-45□	99	430	450	5.6	▲18,830
MSN133-16-16□	132.5	160	160	1.5	▲11,430
MSN133-16-23□	132.5	160	230	1.9	▲12,000
MSN133-16-28□	132.5	160	280	2.2	▲12,410
MSN133-21-16□	132.5	210	160	1.8	▲11,930
MSN133-21-23□	132.5	210	230	2.3	▲12,430
MSN133-21-28□	132.5	210	280	2.6	▲13,040
MSN133-21-35□	132.5	210	350	3.1	▲13,840
MSN133-26-23□	132.5	260	230	2.6	▲13,090
MSN133-26-28□	132.5	260	280	3.0	▲13,890
MSN133-26-35□	132.5	260	350	3.5	▲14,630
MSN133-32-23□	132.5	320	230	2.9	▲14,090
MSN133-32-28□	132.5	320	280	3.4	▲14,830
MSN133-32-35□	132.5	320	350	4.0	▲16,260
MSN133-32-45□	132.5	320	450	4.9	▲17,970
MSN133-37-23□	132.5	370	230	3.3	▲14,920
MSN133-37-28□	132.5	370	280	3.8	▲16,000
MSN133-37-35□	132.5	370	350	4.4	▲17,100
MSN133-37-45□	132.5	370	450	5.2	▲18,940
MSN133-43-23□	132.5	430	230	3.7	▲16,340
MSN133-43-28□	132.5	430	280	4.2	▲17,510
MSN133-43-35□	132.5	430	350	4.9	▲18,460
MSN133-43-45□	132.5	430	450	6.0	▲20,450

▲は値上げした製品です。

型番・寸法・標準価格

型　番	H	W	D	自重kg	標準価格(税別)
MSN149-16-16□	149	160	160	1.6	▲11,880
MSN149-16-23□	149	160	230	2.0	▲12,460
MSN149-16-28□	149	160	280	2.4	▲12,970
MSN149-21-16□	149	210	160	1.8	▲12,370
MSN149-21-23□	149	210	230	2.4	▲12,930
MSN149-21-28□	149	210	280	2.7	▲13,620
MSN149-21-35□	149	210	350	3.2	▲14,480
MSN149-26-23□	149	260	230	2.7	▲13,620
MSN149-26-28□	149	260	280	3.1	▲14,510
MSN149-26-35□	149	260	350	3.6	▲15,330
MSN149-32-23□	149	320	230	3.1	▲14,690
MSN149-32-28□	149	320	280	3.5	▲15,540
MSN149-32-35□	149	320	350	4.2	▲17,050
MSN149-32-45□	149	320	450	5.1	▲18,800
MSN149-37-23□	149	370	230	3.4	▲15,550
MSN149-37-28□	149	370	280	3.9	▲16,730
MSN149-37-35□	149	370	350	4.6	▲17,910
MSN149-37-45□	149	370	450	5.4	▲19,800
MSN149-43-23□	149	430	230	3.8	▲17,060
MSN149-43-28□	149	430	280	4.4	▲18,340
MSN149-43-35□	149	430	350	5.1	▲19,340
MSN149-43-45□	149	430	450	6.3	▲21,500
MSN177-16-16□	177	160	160	1.9	▲13,200
MSN177-16-23□	177	160	230	2.4	▲13,910
MSN177-16-28□	177	160	280	2.8	▲14,680
MSN177-21-16□	177	210	160	2.2	▲13,840
MSN177-21-23□	177	210	230	2.8	▲14,500
MSN177-21-28□	177	210	280	3.2	▲15,460
MSN177-21-35□	177	210	350	3.8	▲16,510
MSN177-26-23□	177	260	230	3.2	▲15,340
MSN177-26-28□	177	260	280	3.6	▲16,460
MSN177-26-35□	177	260	350	4.2	▲17,440
MSN177-32-23□	177	320	230	3.5	▲16,630
MSN177-32-28□	177	320	280	4.0	▲17,690
MSN177-32-35□	177	320	350	4.8	▲19,390
MSN177-32-45□	177	320	450	5.8	▲21,620
MSN177-37-23□	177	370	230	3.9	▲17,650
MSN177-37-28□	177	370	280	4.4	▲19,060
MSN177-37-35□	177	370	350	5.2	▲20,410
MSN177-37-45□	177	370	450	6.1	▲22,800
MSN177-43-23□	177	430	230	4.3	▲19,400
MSN177-43-28□	177	430	280	4.9	▲20,910
MSN177-43-35□	177	430	350	5.7	▲22,090
MSN177-43-45□	177	430	450	7.0	▲24,630

型　番	H	W	D	自重kg	標準価格(税別)
MSN199-16-16□	199	160	160	2.0	▲14,220
MSN199-16-23□	199	160	230	2.6	▲15,160
MSN199-16-28□	199	160	280	2.9	▲16,120
MSN199-21-16□	199	210	160	2.3	▲14,870
MSN199-21-23□	199	210	230	2.9	▲15,780
MSN199-21-28□	199	210	280	3.3	▲16,920
MSN199-21-35□	199	210	350	3.9	▲18,120
MSN199-26-23□	199	260	230	3.3	▲16,590
MSN199-26-28□	199	260	280	3.7	▲17,950
MSN199-26-35□	199	260	350	4.4	▲19,060
MSN199-32-23□	199	320	230	3.7	▲17,840
MSN199-32-28□	199	320	280	4.2	▲19,150
MSN199-32-35□	199	320	350	4.9	▲20,990
MSN199-32-45□	199	320	450	5.9	▲23,610
MSN199-37-23□	199	370	230	4.0	▲18,890
MSN199-37-28□	199	370	280	4.6	▲20,540
MSN199-37-35□	199	370	350	5.4	▲22,030
MSN199-37-45□	199	370	450	6.3	▲24,800
MSN199-43-23□	199	430	230	4.5	▲20,690
MSN199-43-28□	199	430	280	5.1	▲22,410
MSN199-43-35□	199	430	350	5.9	▲23,730
MSN199-43-45□	199	430	450	7.2	▲26,760
MSN222-16-16□	221.5	160	160	2.2	▲14,990
MSN222-16-23□	221.5	160	230	2.7	▲16,010
MSN222-16-28□	221.5	160	280	3.0	▲17,130
MSN222-21-16□	221.5	210	160	2.5	▲15,760
MSN222-21-23□	221.5	210	230	3.0	▲16,760
MSN222-21-28□	221.5	210	280	3.4	▲18,020
MSN222-21-35□	221.5	210	350	4.1	▲19,230
MSN222-26-23□	221.5	260	230	3.4	▲17,710
MSN222-26-28□	221.5	260	280	3.8	▲19,150
MSN222-26-35□	221.5	260	350	4.5	▲20,360
MSN222-32-23□	221.5	320	230	3.8	▲19,100
MSN222-32-28□	221.5	320	280	4.3	▲20,520
MSN222-32-35□	221.5	320	350	5.1	▲22,430
MSN222-32-45□	221.5	320	450	6.2	▲25,260
MSN222-37-23□	221.5	370	230	4.2	▲20,380
MSN222-37-28□	221.5	370	280	4.8	▲22,130
MSN222-37-35□	221.5	370	350	5.6	▲23,680
MSN222-37-45□	221.5	370	450	6.6	▲26,670
MSN222-43-23□	221.5	430	230	4.7	▲22,340
MSN222-43-28□	221.5	430	280	5.2	▲24,180
MSN222-43-35□	221.5	430	350	6.1	▲25,570
MSN222-43-45□	221.5	430	450	7.5	▲28,710

▲は値上げした製品です。

MON SERIES ステップハンドル付システムケース

NEW COLOR

上下カバーアルミ製

■ カスタム製品（穴加工・インクジェット印刷・表面シート製作）についてはP15－1～61をご覧下さい。
■ カスタム製品のリピート注文品は5%割引致します。

■ 高さ8種類、幅6種類、奥行5種類の176サイズ、528機種のステップハンドル付の組立式システムケースです。
■ より明るい外観色に変更したため、色仕様Gの呼称をGSに変更致しました。
■ ステップハンドルは30°単位でロックし、耐荷重は25kgです。
■ オールアルミ製で軽量なので、持ち運びする測定器に最適です。
■ ステップハンドルの詳細や構成部品についてはカタログP6－67のMNシリーズを参照下さい。

立体組立図

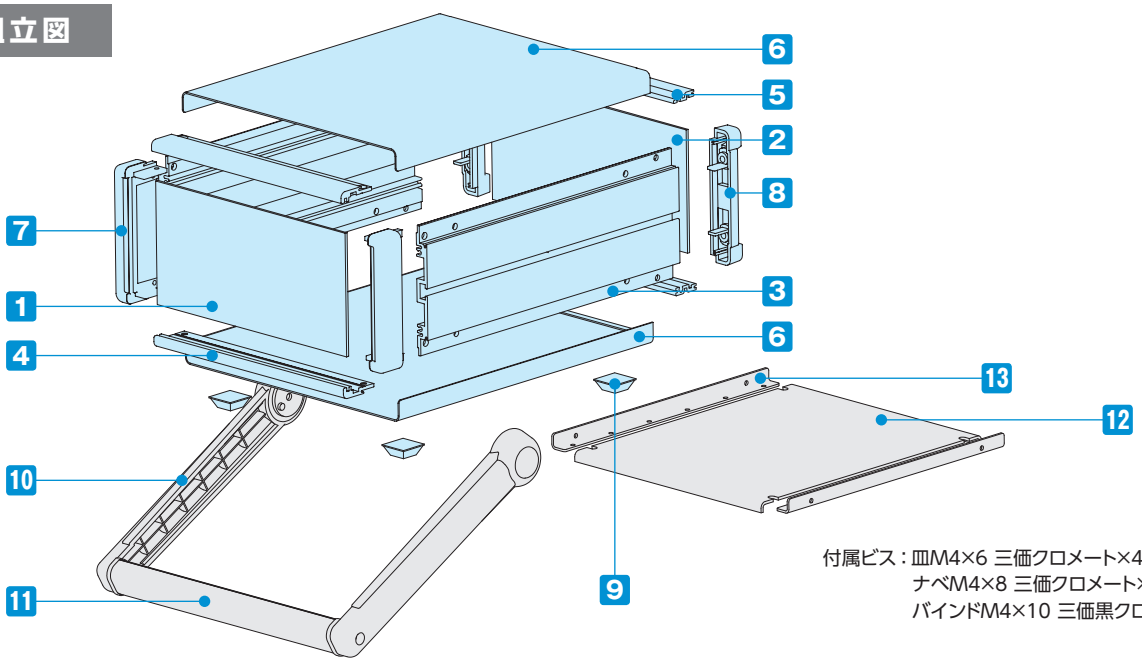

付属ビス：皿M4×6 三価クロメート×4
ナベM4×8 三価クロメート×8
バインドM4×10 三価黒クロメート×4

構成内容

No.	名　称		個　数	材　質	色 / 表面処理
1	フロントパネル		1	アルミ板 A1100P t2.0	シルバーアルマイト・ブラックアルマイト
2	リアパネル		1	アルミ板 A1100P t2.0	シルバーアルマイト・ブラックアルマイト
3	サイドフレーム		2	アルミ押出材 A6063S-T5	グレー塗装・ブラック塗装
4	フロントフレーム		2	アルミ押出材 A6063S-T5	グレー塗装・ブラック塗装
5	リアフレーム		2	アルミ押出材 A6063S-T5	シルバーアルマイト
6	上下カバー		各1	アルミ板 A1100P t1.0	ライトグレー・ブラック / 塗装
7	コーナーブロック		2	アルミダイキャスト ADC12	グレー塗装・ブラック塗装
8	リアフィート		2	難燃性ABS（UL94V-0 主成分）	シボグレー・シボブラック
9	ゴム足		4	ポリウレタン	ブラック
10	ステップハンドル	ブラケット	2	ABS樹脂（UL94HB）	ライトグレー・ブラック
11		グリップ	1	アルミ押出材 A6063S-T5	シルバー・ブラック

■ フロント / リアパネル / 上下カバー片面保護シート付です。目立ちにくいのでご注意下さい。
■ ステップハンドルのキャップは貼り直し出来ませんのでご注意下さい。

オプション部品（別売）

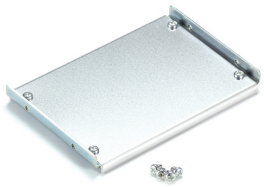

⑫シャーシ（取付金具）
MSCシリーズ
P6−63

⑬L型取付金具
MSCLシリーズ
P6−63〜64

コード巻付フック
CBFシリーズ
P6−66

外観寸法図

■ 下記図面は代表共通図です。
各型番の詳細はホームページよりCAD図・PDF図、3DCADデータをダウンロードしてご確認下さい。

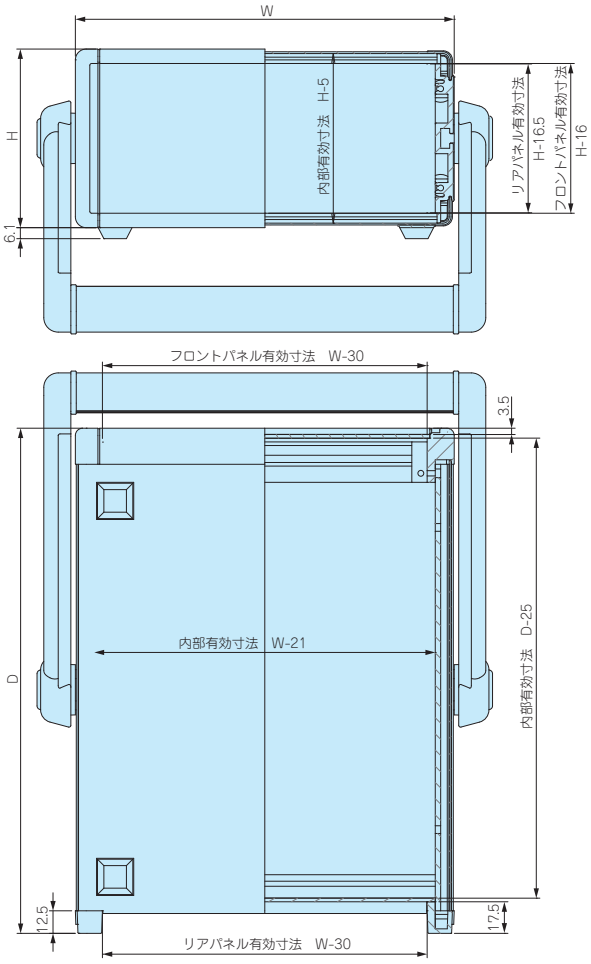

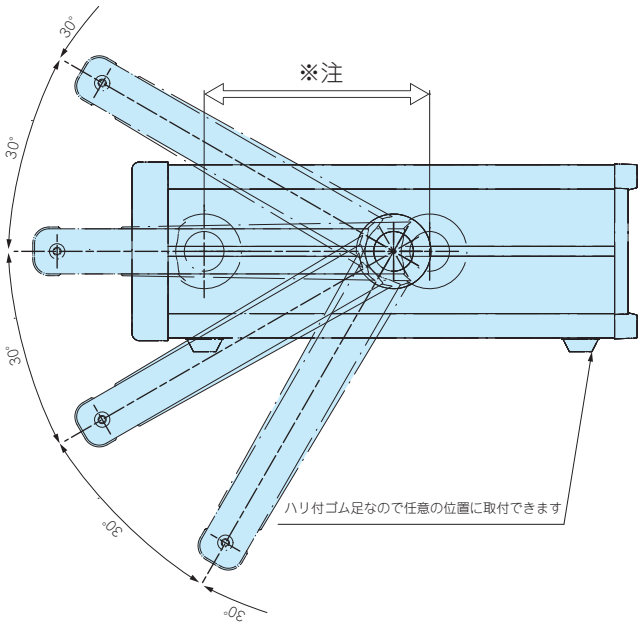

※注　ステップハンドルは任意の位置に
固定できます。

色仕様

■ MONシリーズをご注文の際は必ず末尾□にGS、B、BSの色記号をつけて下さい。

● GS

パネル	シルバー
上下カバー	ライトグレー
サイドフレーム	グレー

● B

パネル	ブラック
上下カバー	ブラック
サイドフレーム	ブラック

◓ BS

パネル	シルバー
上下カバー	ブラック
サイドフレーム	ブラック

型番・寸法・標準価格

型　番	H	W	D	自重kg	標準価格(税別)
MON 66-16-16□	66	160	160	0.9	▲10,160
MON 66-16-23□	66	160	230	1.1	▲10,470
MON 66-16-28□	66	160	280	1.3	▲10,860
MON 66-21-16□	66	210	160	1.1	▲10,450
MON 66-21-23□	66	210	230	1.3	▲10,790
MON 66-21-28□	66	210	280	1.5	▲11,280
MON 66-21-35□	66	210	350	1.7	▲11,950
MON 66-26-23□	66	260	230	1.5	▲11,300
MON 66-26-28□	66	260	280	1.7	▲12,050
MON 66-26-35□	66	260	350	2.0	▲12,640
MON 66-32-23□	66	320	230	1.7	▲12,080
MON 66-32-28□	66	320	280	1.9	▲12,790
MON 66-32-35□	66	320	350	2.2	▲14,080
MON 66-32-45□	66	320	450	2.6	▲15,280
MON 66-37-23□	66	370	230	1.9	▲12,770
MON 66-37-28□	66	370	280	2.1	▲13,790
MON 66-37-35□	66	370	350	2.4	▲14,750
MON 66-37-45□	66	370	450	2.8	▲16,110
MON 66-43-23□	66	430	230	2.1	▲13,950
MON 66-43-28□	66	430	280	2.4	▲15,050
MON 66-43-35□	66	430	350	2.7	▲15,850
MON 66-43-45□	66	430	450	3.2	▲17,350
MON 88-16-16□	88	160	160	1.0	▲10,450
MON 88-16-23□	88	160	230	1.3	▲10,810
MON 88-16-28□	88	160	280	1.5	▲11,220
MON 88-21-16□	88	210	160	1.2	▲10,820
MON 88-21-23□	88	210	230	1.5	▲11,190
MON 88-21-28□	88	210	280	1.7	▲11,780
MON 88-21-35□	88	210	350	1.9	▲12,430
MON 88-26-23□	88	260	230	1.7	▲11,760
MON 88-26-28□	88	260	280	1.9	▲12,540
MON 88-26-35□	88	260	350	2.2	▲13,170
MON 88-32-23□	88	320	230	1.9	▲12,630
MON 88-32-28□	88	320	280	2.1	▲13,370
MON 88-32-35□	88	320	350	2.5	▲14,690
MON 88-32-45□	88	320	450	2.9	▲16,000
MON 88-37-23□	88	370	230	2.1	▲13,370
MON 88-37-28□	88	370	280	2.3	▲14,420
MON 88-37-35□	88	370	350	2.7	▲15,400
MON 88-37-45□	88	370	450	3.1	▲16,860
MON 88-43-23□	88	430	230	2.3	▲14,620
MON 88-43-28□	88	430	280	2.6	▲15,760
MON 88-43-35□	88	430	350	3.0	▲16,590
MON 88-43-45□	88	430	450	3.5	▲18,200

型　番	H	W	D	自重kg	標準価格(税別)
MON 99-16-16□	99	160	160	1.1	▲10,820
MON 99-16-23□	99	160	230	1.3	▲11,270
MON 99-16-28□	99	160	280	1.5	▲11,720
MON 99-21-16□	99	210	160	1.3	▲11,210
MON 99-21-23□	99	210	230	1.5	▲11,650
MON 99-21-28□	99	210	280	1.7	▲12,250
MON 99-21-35□	99	210	350	2.0	▲12,920
MON 99-26-23□	99	260	230	1.7	▲12,250
MON 99-26-28□	99	260	280	2.0	▲13,040
MON 99-26-35□	99	260	350	2.3	▲13,680
MON 99-32-23□	99	320	230	2.0	▲13,160
MON 99-32-28□	99	320	280	2.2	▲13,890
MON 99-32-35□	99	320	350	2.6	▲15,200
MON 99-32-45□	99	320	450	3.0	▲16,580
MON 99-37-23□	99	370	230	2.1	▲13,900
MON 99-37-28□	99	370	280	2.4	▲14,990
MON 99-37-35□	99	370	350	2.8	▲15,950
MON 99-37-45□	99	370	450	3.2	▲17,480
MON 99-43-23□	99	430	230	2.4	▲15,170
MON 99-43-28□	99	430	280	2.7	▲16,350
MON 99-43-35□	99	430	350	3.1	▲17,170
MON 99-43-45□	99	430	450	3.7	▲18,830
MON133-16-16□	132.5	160	160	1.3	▲11,430
MON133-16-23□	132.5	160	230	1.6	▲12,000
MON133-16-28□	132.5	160	280	1.8	▲12,410
MON133-21-16□	132.5	210	160	1.5	▲11,930
MON133-21-23□	132.5	210	230	1.8	▲12,430
MON133-21-28□	132.5	210	280	2.0	▲13,040
MON133-21-35□	132.5	210	350	2.3	▲13,840
MON133-26-23□	132.5	260	230	2.0	▲13,090
MON133-26-28□	132.5	260	280	2.3	▲13,890
MON133-26-35□	132.5	260	350	2.6	▲14,630
MON133-32-23□	132.5	320	230	2.3	▲14,090
MON133-32-28□	132.5	320	280	2.5	▲14,830
MON133-32-35□	132.5	320	350	2.9	▲16,260
MON133-32-45□	132.5	320	450	3.4	▲17,970
MON133-37-23□	132.5	370	230	2.5	▲14,920
MON133-37-28□	132.5	370	280	2.8	▲16,000
MON133-37-35□	132.5	370	350	3.2	▲17,100
MON133-37-45□	132.5	370	450	3.6	▲18,940
MON133-43-23□	132.5	430	230	2.7	▲16,340
MON133-43-28□	132.5	430	280	3.0	▲17,510
MON133-43-35□	132.5	430	350	3.5	▲18,460
MON133-43-45□	132.5	430	450	4.1	▲20,450

▲は値上げした製品です。

型番・寸法・標準価格

型　番	H	W	D	自重kg	標準価格(税別)
MON149-16-16□	149	160	160	1.3	▲11,880
MON149-16-23□	149	160	230	1.7	▲12,460
MON149-16-28□	149	160	280	1.9	▲12,970
MON149-21-16□	149	210	160	1.5	▲12,370
MON149-21-23□	149	210	230	1.9	▲12,930
MON149-21-28□	149	210	280	2.1	▲13,620
MON149-21-35□	149	210	350	2.4	▲14,480
MON149-26-23□	149	260	230	2.1	▲13,620
MON149-26-28□	149	260	280	2.4	▲14,510
MON149-26-35□	149	260	350	2.7	▲15,330
MON149-32-23□	149	320	230	2.4	▲14,690
MON149-32-28□	149	320	280	2.7	▲15,540
MON149-32-35□	149	320	350	3.1	▲17,050
MON149-32-45□	149	320	450	3.6	▲18,800
MON149-37-23□	149	370	230	2.6	▲15,550
MON149-37-28□	149	370	280	2.9	▲16,730
MON149-37-35□	149	370	350	3.3	▲17,910
MON149-37-45□	149	370	450	3.9	▲19,800
MON149-43-23□	149	430	230	2.9	▲17,060
MON149-43-28□	149	430	280	3.2	▲18,340
MON149-43-35□	149	430	350	3.6	▲19,340
MON149-43-45□	149	430	450	4.3	▲21,500
MON177-16-16□	177	160	160	1.6	▲13,200
MON177-16-23□	177	160	230	2.1	▲13,910
MON177-16-28□	177	160	280	2.3	▲14,680
MON177-21-16□	177	210	160	1.8	▲13,840
MON177-21-23□	177	210	230	2.3	▲14,500
MON177-21-28□	177	210	280	2.6	▲15,460
MON177-21-35□	177	210	350	3.0	▲16,510
MON177-26-23□	177	260	230	2.6	▲15,340
MON177-26-28□	177	260	280	2.9	▲16,460
MON177-26-35□	177	260	350	3.3	▲17,440
MON177-32-23□	177	320	230	2.8	▲16,630
MON177-32-28□	177	320	280	3.2	▲17,690
MON177-32-35□	177	320	350	3.7	▲19,390
MON177-32-45□	177	320	450	4.3	▲21,620
MON177-37-23□	177	370	230	3.1	▲17,650
MON177-37-28□	177	370	280	3.4	▲19,060
MON177-37-35□	177	370	350	3.9	▲20,410
MON177-37-45□	177	370	450	4.6	▲22,800
MON177-43-23□	177	430	230	3.4	▲19,400
MON177-43-28□	177	430	280	3.7	▲20,910
MON177-43-35□	177	430	350	4.3	▲22,090
MON177-43-45□	177	430	450	5.0	▲24,630

型　番	H	W	D	自重kg	標準価格(税別)
MON199-16-16□	199	160	160	1.8	▲14,220
MON199-16-23□	199	160	230	2.2	▲15,160
MON199-16-28□	199	160	280	2.5	▲16,120
MON199-21-16□	199	210	160	2.0	▲14,870
MON199-21-23□	199	210	230	2.4	▲15,780
MON199-21-28□	199	210	280	2.7	▲16,920
MON199-21-35□	199	210	350	3.1	▲18,120
MON199-26-23□	199	260	230	2.7	▲16,590
MON199-26-28□	199	260	280	3.0	▲17,950
MON199-26-35□	199	260	350	3.4	▲19,060
MON199-32-23□	199	320	230	3.0	▲17,840
MON199-32-28□	199	320	280	3.3	▲19,150
MON199-32-35□	199	320	350	3.8	▲20,990
MON199-32-45□	199	320	450	4.5	▲23,610
MON199-37-23□	199	370	230	3.2	▲18,890
MON199-37-28□	199	370	280	3.6	▲20,540
MON199-37-35□	199	370	350	4.1	▲22,030
MON199-37-45□	199	370	450	4.7	▲24,800
MON199-43-23□	199	430	230	3.5	▲20,690
MON199-43-28□	199	430	280	3.9	▲22,410
MON199-43-35□	199	430	350	4.4	▲23,730
MON199-43-45□	199	430	450	5.2	▲26,760
MON222-16-16□	221.5	160	160	1.9	▲14,990
MON222-16-23□	221.5	160	230	2.3	▲16,010
MON222-16-28□	221.5	160	280	2.6	▲17,130
MON222-21-16□	221.5	210	160	2.1	▲15,760
MON222-21-23□	221.5	210	230	2.6	▲16,760
MON222-21-28□	221.5	210	280	2.9	▲18,020
MON222-21-35□	221.5	210	350	3.3	▲19,230
MON222-26-23□	221.5	260	230	2.9	▲17,710
MON222-26-28□	221.5	260	280	3.1	▲19,150
MON222-26-35□	221.5	260	350	3.6	▲20,360
MON222-32-23□	221.5	320	230	3.1	▲19,100
MON222-32-28□	221.5	320	280	3.5	▲20,520
MON222-32-35□	221.5	320	350	4.0	▲22,430
MON222-32-45□	221.5	320	450	4.8	▲25,260
MON222-37-23□	221.5	370	230	3.4	▲20,380
MON222-37-28□	221.5	370	280	3.8	▲22,130
MON222-37-35□	221.5	370	350	4.3	▲23,680
MON222-37-45□	221.5	370	450	5.0	▲26,670
MON222-43-23□	221.5	430	230	3.7	▲22,340
MON222-43-28□	221.5	430	280	4.1	▲24,180
MON222-43-35□	221.5	430	350	4.7	▲25,570
MON222-43-45□	221.5	430	450	5.5	▲28,710

▲は値上げした製品です。

MSY SERIES バンド取手付システムケース

NEW COLOR

上下カバー鉄製

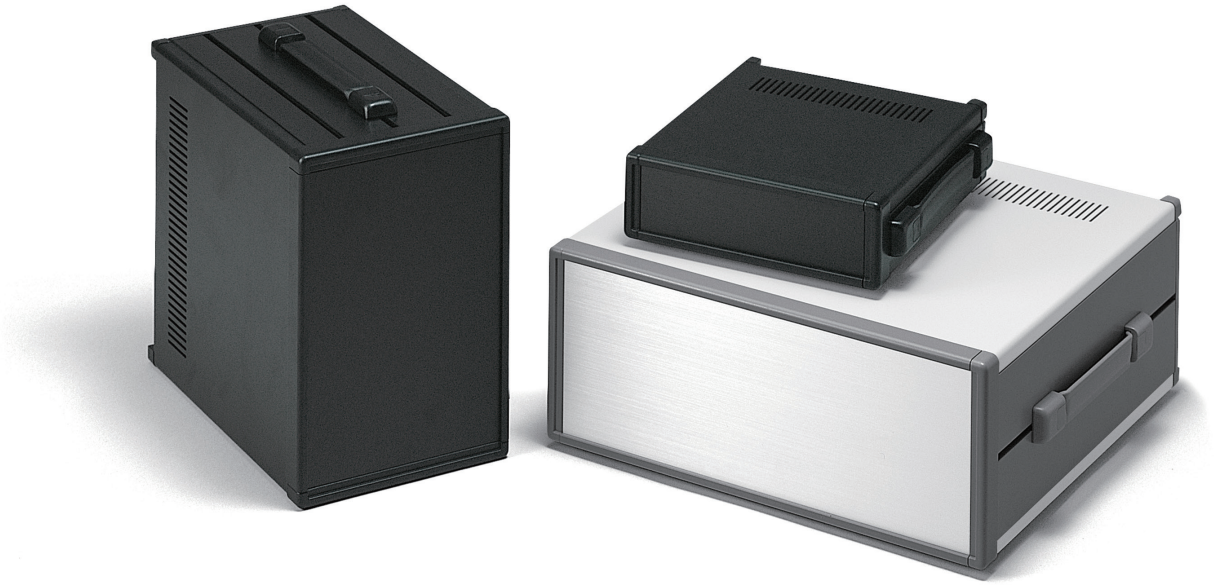

■ カスタム製品（穴加工・インクジェット印刷・表面シート製作）についてはP15－1～61をご覧下さい。
■ カスタム製品のリピート注文品は5%割引致します。

■ 高さ8種類、幅6種類、奥行4種類の160サイズ、480機種のバンド取手付の組立式システムケースです。
■ より明るい外観色に変更したため、色仕様Gの呼称をGSに変更致しました。
■ 一体感のある樹脂製バンド取手付ケースです。取手の耐荷重は20kgです。
■ バンド取手の詳細や構成部品についてはカタログP6－68のMYシリーズを参照下さい。

立体組立図

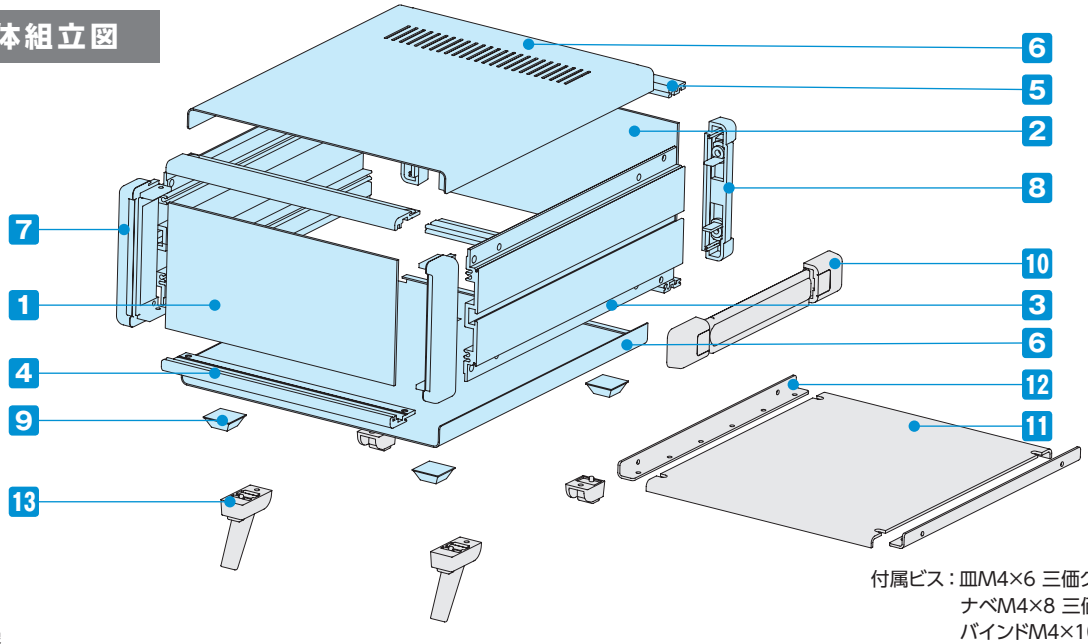

付属ビス：皿M4×6 三価クロメート×4
ナベM4×8 三価クロメート×8
バインドM4×10 三価黒クロメート×4

構成内容

No.	名　称	個　数	材　質	色 / 表面処理
1	フロントパネル	1	アルミ板 A1100P t2.0	シルバーアルマイト・ブラックアルマイト
2	リアパネル	1	アルミ板 A1100P t2.0	シルバーアルマイト・ブラックアルマイト
3	サイドフレーム	2	アルミ押出材 A6063S-T5	グレー塗装・ブラック塗装
4	フロントフレーム	2	アルミ押出材 A6063S-T5	グレー塗装・ブラック塗装
5	リアフレーム	2	アルミ押出材 A6063S-T5	シルバーアルマイト
6	上下カバー	各1	鋼板 SPCC t1.0	ライトグレー塗装・ブラック塗装
7	コーナーブロック	2	アルミダイキャスト ADC12	グレー塗装・ブラック塗装
8	リアフィート	2	難燃性ABS（UL94V-0 主成分）	シボグレー・シボブラック
9	ゴム足	4	ポリウレタン	ブラック
10	バンド取手	1	エラストマー、ABS	グレー・ブラック

■ フロント / リアパネル片面保護シート付です。目立ちにくいのでご注意下さい。

オプション部品（別売）

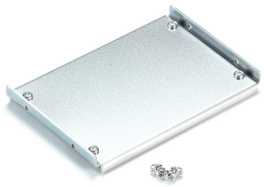

11 シャーシ（取付金具）
MSCシリーズ
P6−63

12 L型取付金具
MSCLシリーズ
P6−63〜64

13 チルトレッグ
TLシリーズ
P6−66

コード巻付フック
CBFシリーズ
P6−66

外観寸法図

■ 下記図面は代表共通図です。
各型番の詳細はホームページよりCAD図・PDF図、3DCADデータをダウンロードしてご確認下さい。

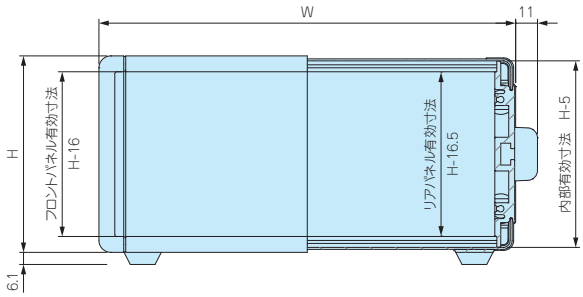

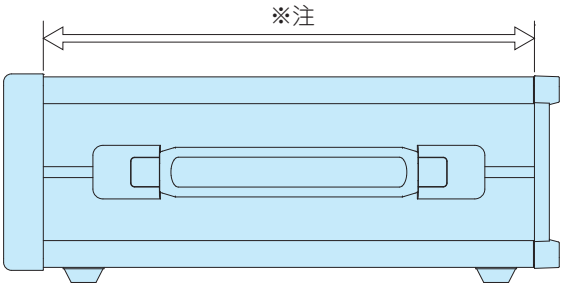

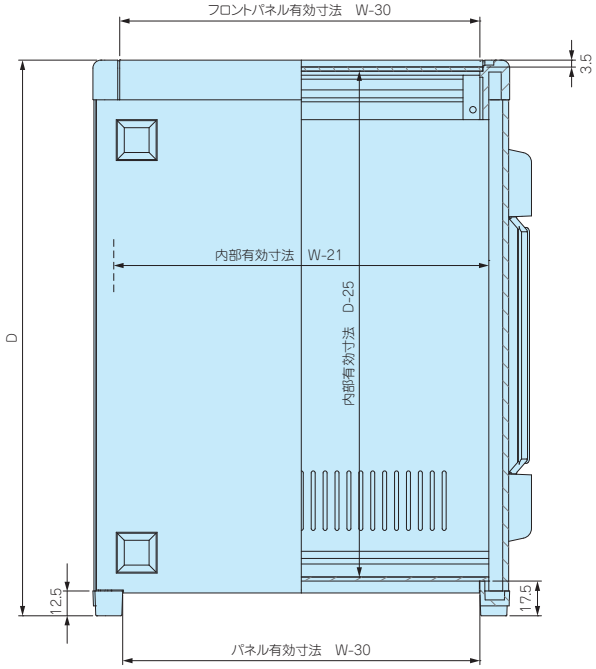

※注　バンド取手は任意の位置に
固定できます。

■ ケース幅×奥行、160×230、160×280の上下カバーには、放熱穴がございません。

色仕様

■ MSYシリーズをご注文の際は必ず末尾□にGS、B、BSの色記号をつけて下さい。

● GS

パネル	シルバー
上下カバー	ライトグレー
サイドフレーム	グレー

● B

パネル	ブラック
上下カバー	ブラック
サイドフレーム	ブラック

◒ BS

パネル	シルバー
上下カバー	ブラック
サイドフレーム	ブラック

型番・寸法・標準価格

型　番	H	W	D	自重kg	標準価格(税別)
MSY 66-16-23□	66	160	230	1.4	▲ 8,810
MSY 66-16-28□	66	160	280	1.6	▲ 9,130
MSY 66-21-23□	66	210	230	1.6	▲ 9,040
MSY 66-21-28□	66	210	280	1.9	▲ 9,510
MSY 66-21-35□	66	210	350	2.3	▲10,170
MSY 66-26-23□	66	260	230	1.9	▲ 9,560
MSY 66-26-28□	66	260	280	2.2	▲10,220
MSY 66-26-35□	66	260	350	2.7	▲10,810
MSY 66-32-23□	66	320	230	2.2	▲10,280
MSY 66-32-28□	66	320	280	2.6	▲10,900
MSY 66-32-35□	66	320	350	3.1	▲12,190
MSY 66-32-45□	66	320	450	3.9	▲13,390
MSY 66-37-23□	66	370	230	2.5	▲10,840
MSY 66-37-28□	66	370	280	2.9	▲11,790
MSY 66-37-35□	66	370	350	3.5	▲12,740
MSY 66-37-45□	66	370	450	4.2	▲14,080
MSY 66-43-23□	66	430	230	2.8	▲11,820
MSY 66-43-28□	66	430	280	3.3	▲12,850
MSY 66-43-35□	66	430	350	3.9	▲13,630
MSY 66-43-45□	66	430	450	4.9	▲15,140
MSY 88-16-23□	88	160	230	1.5	▲ 9,160
MSY 88-16-28□	88	160	280	1.8	▲ 9,500
MSY 88-21-23□	88	210	230	1.8	▲ 9,450
MSY 88-21-28□	88	210	280	2.1	▲ 9,990
MSY 88-21-35□	88	210	350	2.5	▲10,660
MSY 88-26-23□	88	260	230	2.1	▲10,020
MSY 88-26-28□	88	260	280	2.4	▲10,690
MSY 88-26-35□	88	260	350	2.9	▲11,340
MSY 88-32-23□	88	320	230	2.4	▲10,810
MSY 88-32-28□	88	320	280	2.8	▲11,480
MSY 88-32-35□	88	320	350	3.4	▲12,800
MSY 88-32-45□	88	320	450	4.2	▲14,110
MSY 88-37-23□	88	370	230	2.7	▲11,430
MSY 88-37-28□	88	370	280	3.1	▲12,410
MSY 88-37-35□	88	370	350	3.7	▲13,390
MSY 88-37-45□	88	370	450	4.5	▲14,860
MSY 88-43-23□	88	430	230	3.0	▲12,480
MSY 88-43-28□	88	430	280	3.5	▲13,560
MSY 88-43-35□	88	430	350	4.2	▲14,370
MSY 88-43-45□	88	430	450	5.2	▲16,000

型　番	H	W	D	自重kg	標準価格(税別)
MSY 99-16-23□	99	160	230	1.6	▲ 9,620
MSY 99-16-28□	99	160	280	1.8	▲ 9,990
MSY 99-21-23□	99	210	230	1.8	▲ 9,950
MSY 99-21-28□	99	210	280	2.1	▲10,480
MSY 99-21-35□	99	210	350	2.6	▲11,190
MSY 99-26-23□	99	260	230	2.2	▲10,510
MSY 99-26-28□	99	260	280	2.5	▲11,220
MSY 99-26-35□	99	260	350	3.0	▲11,850
MSY 99-32-23□	99	320	230	2.5	▲11,330
MSY 99-32-28□	99	320	280	2.9	▲12,010
MSY 99-32-35□	99	320	350	3.5	▲13,320
MSY 99-32-45□	99	320	450	4.3	▲14,690
MSY 99-37-23□	99	370	230	2.7	▲11,970
MSY 99-37-28□	99	370	280	3.2	▲12,970
MSY 99-37-35□	99	370	350	3.8	▲13,950
MSY 99-37-45□	99	370	450	4.6	▲15,460
MSY 99-43-23□	99	430	230	3.1	▲13,050
MSY 99-43-28□	99	430	280	3.6	▲14,140
MSY 99-43-35□	99	430	350	4.3	▲14,960
MSY 99-43-45□	99	430	450	5.3	▲16,630
MSY133-16-23□	132.5	160	230	1.8	▲10,310
MSY133-16-28□	132.5	160	280	2.1	▲10,700
MSY133-21-23□	132.5	210	230	2.1	▲10,740
MSY133-21-28□	132.5	210	280	2.4	▲11,250
MSY133-21-35□	132.5	210	350	2.9	▲12,070
MSY133-26-23□	132.5	260	230	2.4	▲11,340
MSY133-26-28□	132.5	260	280	2.8	▲12,060
MSY133-26-35□	132.5	260	350	3.3	▲12,800
MSY133-32-23□	132.5	320	230	2.7	▲12,270
MSY133-32-28□	132.5	320	280	3.2	▲12,940
MSY133-32-35□	132.5	320	350	3.8	▲14,370
MSY133-32-45□	132.5	320	450	4.6	▲16,080
MSY133-37-23□	132.5	370	230	3.0	▲12,980
MSY133-37-28□	132.5	370	280	3.5	▲13,990
MSY133-37-35□	132.5	370	350	4.2	▲15,080
MSY133-37-45□	132.5	370	450	5.0	▲16,930
MSY133-43-23□	132.5	430	230	3.4	▲14,220
MSY133-43-28□	132.5	430	280	3.9	▲15,300
MSY133-43-35□	132.5	430	350	4.7	▲16,240
MSY133-43-45□	132.5	430	450	5.8	▲18,240

▲は値上げした製品です。

型番・寸法・標準価格

型　番	H	W	D	自重kg	標準価格(税別)
MSY149-16-23□	149	160	230	1.9	▲10,790
MSY149-16-28□	149	160	280	2.2	▲11,250
MSY149-21-23□	149	210	230	2.2	▲11,200
MSY149-21-28□	149	210	280	2.5	▲11,840
MSY149-21-35□	149	210	350	3.0	▲12,710
MSY149-26-23□	149	260	230	2.5	▲11,860
MSY149-26-28□	149	260	280	2.9	▲12,690
MSY149-26-35□	149	260	350	3.4	▲13,500
MSY149-32-23□	149	320	230	2.9	▲12,860
MSY149-32-28□	149	320	280	3.3	▲13,630
MSY149-32-35□	149	320	350	4.0	▲15,160
MSY149-32-45□	149	320	450	4.9	▲16,910
MSY149-37-23□	149	370	230	3.2	▲13,620
MSY149-37-28□	149	370	280	3.7	▲14,710
MSY149-37-35□	149	370	350	4.3	▲15,890
MSY149-37-45□	149	370	450	5.2	▲17,790
MSY149-43-23□	149	430	230	3.6	▲14,940
MSY149-43-28□	149	430	280	4.1	▲16,120
MSY149-43-35□	149	430	350	4.8	▲17,150
MSY149-43-45□	149	430	450	6.0	▲19,200
MSY177-16-23□	177	160	230	2.3	▲12,190
MSY177-16-28□	177	160	280	2.6	▲12,910
MSY177-21-23□	177	210	230	2.6	▲12,770
MSY177-21-28□	177	210	280	3.0	▲13,630
MSY177-21-35□	177	210	350	3.6	▲14,680
MSY177-26-23□	177	260	230	3.0	▲13,560
MSY177-26-28□	177	260	280	3.4	▲14,580
MSY177-26-35□	177	260	350	4.0	▲15,560
MSY177-32-23□	177	320	230	3.3	▲14,750
MSY177-32-28□	177	320	280	3.8	▲15,740
MSY177-32-35□	177	320	350	4.6	▲17,440
MSY177-32-45□	177	320	450	5.6	▲19,670
MSY177-37-23□	177	370	230	3.6	▲15,660
MSY177-37-28□	177	370	280	4.2	▲16,990
MSY177-37-35□	177	370	350	5.0	▲18,350
MSY177-37-45□	177	370	450	5.9	▲20,720
MSY177-43-23□	177	430	230	4.0	▲17,220
MSY177-43-28□	177	430	280	4.6	▲18,630
MSY177-43-35□	177	430	350	5.5	▲19,820
MSY177-43-45□	177	430	450	6.7	▲22,360

型　番	H	W	D	自重kg	標準価格(税別)
MSY199-16-23□	199	160	230	2.4	▲13,500
MSY199-16-28□	199	160	280	2.8	▲14,350
MSY199-21-23□	199	210	230	2.7	▲14,030
MSY199-21-28□	199	210	280	3.1	▲15,090
MSY199-21-35□	199	210	350	3.7	▲16,300
MSY199-26-23□	199	260	230	3.1	▲14,800
MSY199-26-28□	199	260	280	3.5	▲16,060
MSY199-26-35□	199	260	350	4.2	▲17,190
MSY199-32-23□	199	320	230	3.5	▲15,990
MSY199-32-28□	199	320	280	4.0	▲17,220
MSY199-32-35□	199	320	350	4.7	▲19,050
MSY199-32-45□	199	320	450	5.7	▲21,660
MSY199-37-23□	199	370	230	3.8	▲16,920
MSY199-37-28□	199	370	280	4.4	▲18,480
MSY199-37-35□	199	370	350	5.1	▲19,970
MSY199-37-45□	199	370	450	6.1	▲22,740
MSY199-43-23□	199	430	230	4.2	▲18,490
MSY199-43-28□	199	430	280	4.8	▲20,130
MSY199-43-35□	199	430	350	5.6	▲21,460
MSY199-43-45□	199	430	450	6.9	▲24,380
MSY222-16-23□	221.5	160	230	2.5	▲14,310
MSY222-16-28□	221.5	160	280	2.9	▲15,360
MSY222-21-23□	221.5	210	230	2.9	▲15,030
MSY222-21-28□	221.5	210	280	3.3	▲16,180
MSY222-21-35□	221.5	210	350	3.9	▲17,450
MSY222-26-23□	221.5	260	230	3.3	▲15,910
MSY222-26-28□	221.5	260	280	3.7	▲17,280
MSY222-26-35□	221.5	260	350	4.4	▲18,480
MSY222-32-23□	221.5	320	230	3.6	▲17,250
MSY222-32-28□	221.5	320	280	4.1	▲18,590
MSY222-32-35□	221.5	320	350	4.9	▲20,480
MSY222-32-45□	221.5	320	450	6.0	▲23,320
MSY222-37-23□	221.5	370	230	4.0	▲18,400
MSY222-37-28□	221.5	370	280	4.5	▲20,070
MSY222-37-35□	221.5	370	350	5.3	▲21,620
MSY222-37-45□	221.5	370	450	6.4	▲24,600
MSY222-43-23□	221.5	430	230	4.4	▲20,140
MSY222-43-28□	221.5	430	280	5.0	▲21,900
MSY222-43-35□	221.5	430	350	5.9	▲23,290
MSY222-43-45□	221.5	430	450	7.2	▲26,430

▲は値上げした製品です。

MOY SERIES バンド取手付システムケース

NEW COLOR

上下カバーアルミ製

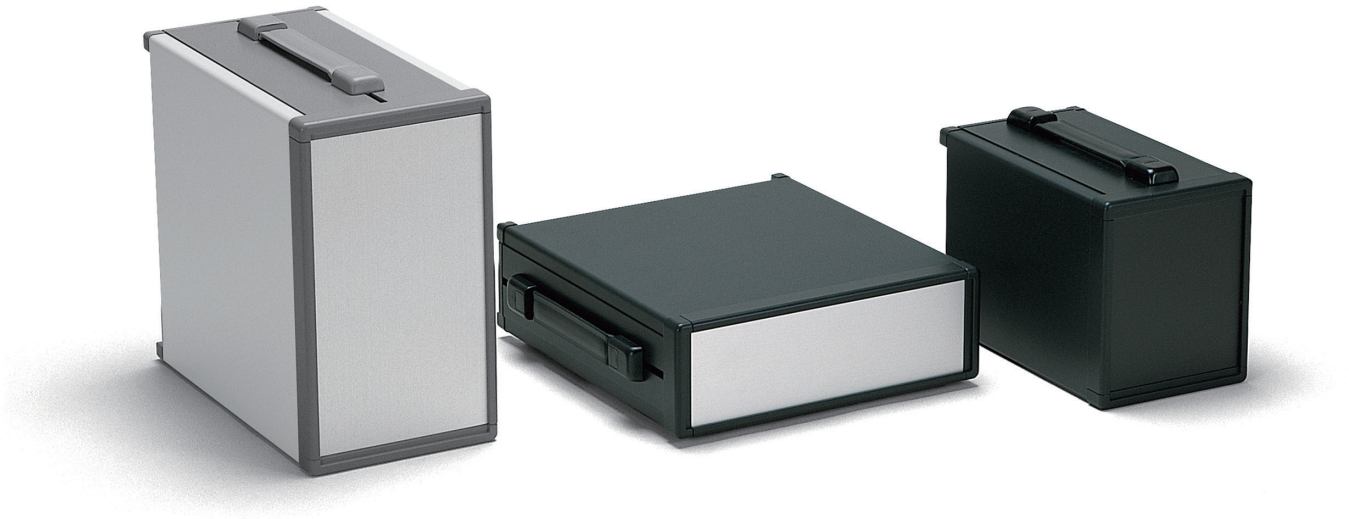

型番目次/Photo INDEX
プラスチックケース
キャリングケース
防水・防塵樹脂ボックス
防水・防塵アルミ/ステンレスボックス
端子ボックス/防水コネクタ/ケーブルグランド
アルミサッシケース
アルミフレーム/ヒートシンクケース
メタルケース
Raspberry Piケース
フリーサイズケース/フリーサイズパネル
ラックケース/サブラック
棚板/ラックパネル
電池ホルダー/電池ボックス
アクセサリー/機構部品
カスタム製品
技術資料/各種ご案内

■ カスタム製品（穴加工・インクジェット印刷・表面シート製作）についてはP15－1～61をご覧下さい。
■ カスタム製品のリピート注文品は5%割引致します。

■ 高さ8種類、幅6種類、奥行4種類の160サイズ、480機種のバンド取手付の組立式システムケースです。
■ より明るい外観色に変更したため、色仕様Gの呼称をGSに変更致しました。
■ オールアルミ製で軽量なので、持ち運びする測定器・電源装置に最適です。
■ 一体感のある樹脂製バンド取手付ケースです。取手の耐荷重は20kgです。
■ バンド取手の詳細や構成部品についてはカタログP6－68のMYシリーズを参照下さい。

立体組立図

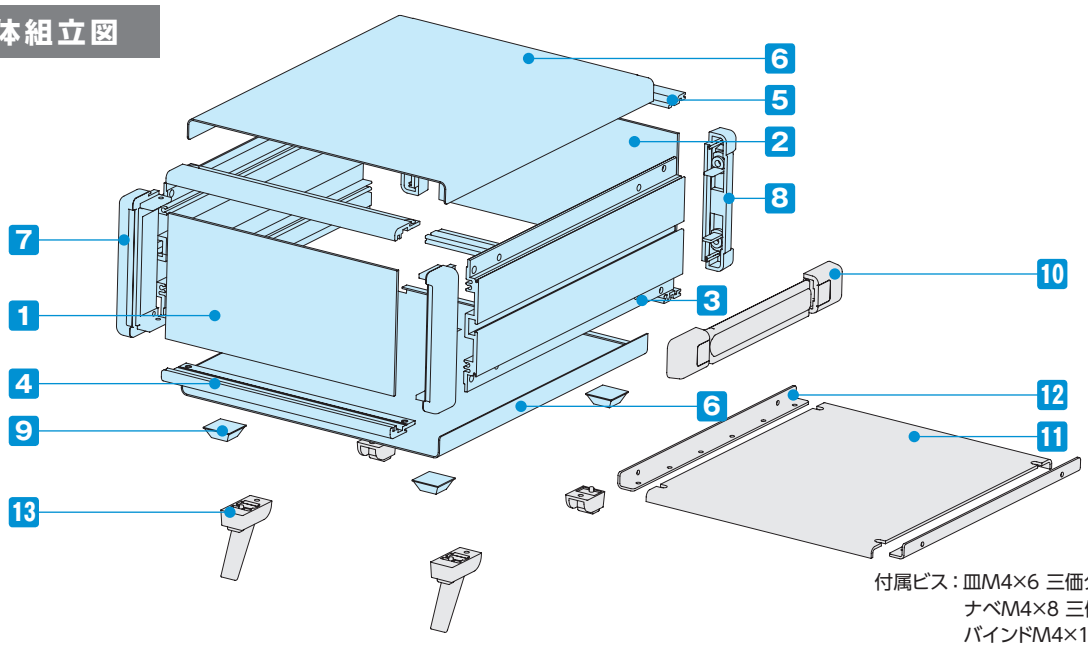

付属ビス：皿M4×6 三価クロメート×4
ナベM4×8 三価クロメート×8
バインドM4×10 三価黒クロメート×4

構成内容

No.	名　称	個　数	材　質	色 / 表面処理
1	フロントパネル	1	アルミ板 A1100P t2.0	シルバーアルマイト・ブラックアルマイト
2	リアパネル	1	アルミ板 A1100P t2.0	シルバーアルマイト・ブラックアルマイト
3	サイドフレーム	2	アルミ押出材 A6063S-T5	グレー塗装・ブラック塗装
4	フロントフレーム	2	アルミ押出材 A6063S-T5	グレー塗装・ブラック塗装
5	リアフレーム	2	アルミ押出材 A6063S-T5	シルバーアルマイト
6	上下カバー	各1	アルミ板 A1100P t1.0	ライトグレー・ブラック / 塗装
7	コーナーブロック	2	アルミダイキャスト ADC12	グレー塗装・ブラック塗装
8	リアフィート	2	難燃性ABS（UL94V-0 主成分）	シボグレー・シボブラック
9	ゴム足	4	ポリウレタン	ブラック
10	バンド取手	1	エラストマー、ABS	グレー・ブラック

■ フロント・リアパネル・上下カバー片面保護シート付です。目立ちにくいのでご注意下さい。

オプション部品（別売）

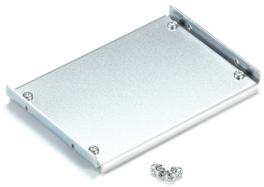

11 シャーシ（取付金具）
MSCシリーズ
P6−63

12 L型取付金具
MSCLシリーズ
P6−63〜64

13 チルトレッグ
TLシリーズ
P6−66

コード巻付フック
CBFシリーズ
P6−66

外観寸法図

■ 下記図面は代表共通図です。
各型番の詳細はホームページよりCAD図・PDF図、3DCADデータをダウンロードしてご確認下さい。

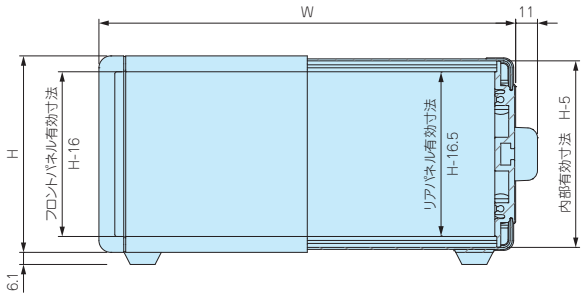

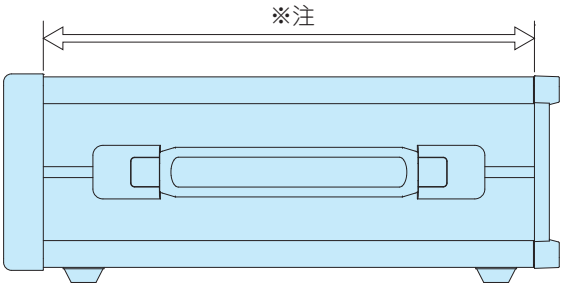

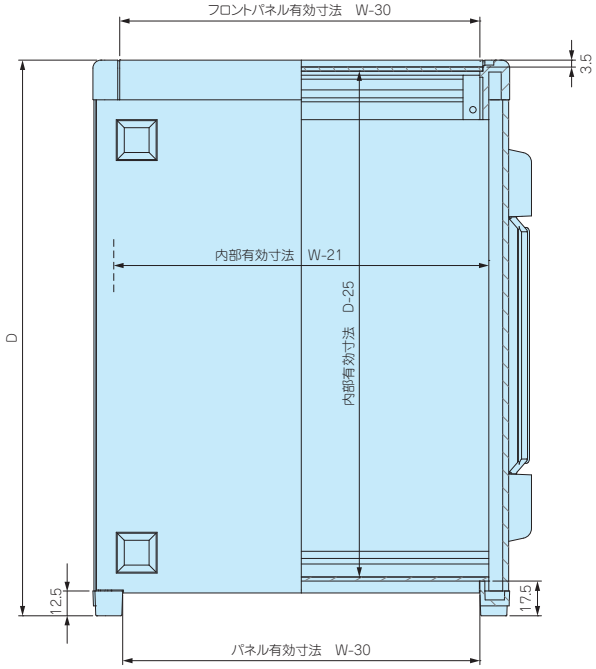

※注　バンド取手は任意の位置に
固定できます。

色仕様

■ MOYシリーズをご注文の際は必ず末尾□にGS、B、BSの色記号をつけて下さい。

● GS

パネル	シルバー
上下カバー	ライトグレー
サイドフレーム	グレー

● B

パネル	ブラック
上下カバー	ブラック
サイドフレーム	ブラック

◒ BS

パネル	シルバー
上下カバー	ブラック
サイドフレーム	ブラック

型番・寸法・標準価格

型　番	H	W	D	自重kg	標準価格(税別)
MOY 66-16-23□	66	160	230	1.0	▲ 8,810
MOY 66-16-28□	66	160	280	1.1	▲ 9,130
MOY 66-21-23□	66	210	230	1.2	▲ 9,040
MOY 66-21-28□	66	210	280	1.3	▲ 9,510
MOY 66-21-35□	66	210	350	1.6	▲10,170
MOY 66-26-23□	66	260	230	1.3	▲ 9,560
MOY 66-26-28□	66	260	280	1.5	▲10,220
MOY 66-26-35□	66	260	350	1.8	▲10,810
MOY 66-32-23□	66	320	230	1.5	▲10,280
MOY 66-32-28□	66	320	280	1.7	▲10,900
MOY 66-32-35□	66	320	350	2.0	▲12,190
MOY 66-32-45□	66	320	450	2.4	▲13,390
MOY 66-37-23□	66	370	230	1.7	▲10,840
MOY 66-37-28□	66	370	280	1.9	▲11,790
MOY 66-37-35□	66	370	350	2.2	▲12,740
MOY 66-37-45□	66	370	450	2.6	▲14,080
MOY 66-43-23□	66	430	230	1.9	▲11,820
MOY 66-43-28□	66	430	280	2.1	▲12,850
MOY 66-43-35□	66	430	350	2.5	▲13,630
MOY 66-43-45□	66	430	450	3.0	▲15,140
MOY 88-16-23□	88	160	230	1.1	▲ 9,160
MOY 88-16-28□	88	160	280	1.3	▲ 9,500
MOY 88-21-23□	88	210	230	1.3	▲ 9,450
MOY 88-21-28□	88	210	280	1.5	▲ 9,990
MOY 88-21-35□	88	210	350	1.8	▲10,660
MOY 88-26-23□	88	260	230	1.5	▲10,020
MOY 88-26-28□	88	260	280	1.7	▲10,690
MOY 88-26-35□	88	260	350	2.0	▲11,340
MOY 88-32-23□	88	320	230	1.7	▲10,810
MOY 88-32-28□	88	320	280	1.9	▲11,480
MOY 88-32-35□	88	320	350	2.3	▲12,800
MOY 88-32-45□	88	320	450	2.7	▲14,110
MOY 88-37-23□	88	370	230	1.9	▲11,430
MOY 88-37-28□	88	370	280	2.1	▲12,410
MOY 88-37-35□	88	370	350	2.5	▲13,390
MOY 88-37-45□	88	370	450	2.9	▲14,860
MOY 88-43-23□	88	430	230	2.1	▲12,480
MOY 88-43-28□	88	430	280	2.3	▲13,560
MOY 88-43-35□	88	430	350	2.7	▲14,370
MOY 88-43-45□	88	430	450	3.3	▲16,000

型　番	H	W	D	自重kg	標準価格(税別)
MOY 99-16-23□	99	160	230	1.2	▲ 9,620
MOY 99-16-28□	99	160	280	1.4	▲ 9,990
MOY 99-21-23□	99	210	230	1.4	▲ 9,950
MOY 99-21-28□	99	210	280	1.6	▲10,480
MOY 99-21-35□	99	210	350	1.8	▲11,190
MOY 99-26-23□	99	260	230	1.6	▲10,510
MOY 99-26-28□	99	260	280	1.8	▲11,220
MOY 99-26-35□	99	260	350	2.1	▲11,850
MOY 99-32-23□	99	320	230	1.8	▲11,330
MOY 99-32-28□	99	320	280	2.0	▲12,010
MOY 99-32-35□	99	320	350	2.4	▲13,320
MOY 99-32-45□	99	320	450	2.8	▲14,690
MOY 99-37-23□	99	370	230	2.0	▲11,970
MOY 99-37-28□	99	370	280	2.2	▲12,970
MOY 99-37-35□	99	370	350	2.6	▲13,950
MOY 99-37-45□	99	370	450	3.0	▲15,460
MOY 99-43-23□	99	430	230	2.2	▲13,050
MOY 99-43-28□	99	430	280	2.4	▲14,140
MOY 99-43-35□	99	430	350	2.8	▲14,960
MOY 99-43-45□	99	430	450	3.4	▲16,630
MOY133-16-23□	132.5	160	230	1.4	▲10,310
MOY133-16-28□	132.5	160	280	1.6	▲10,700
MOY133-21-23□	132.5	210	230	1.6	▲10,740
MOY133-21-28□	132.5	210	280	1.8	▲11,250
MOY133-21-35□	132.5	210	350	2.1	▲12,070
MOY133-26-23□	132.5	260	230	1.8	▲11,340
MOY133-26-28□	132.5	260	280	2.1	▲12,060
MOY133-26-35□	132.5	260	350	2.4	▲12,800
MOY133-32-23□	132.5	320	230	2.0	▲12,270
MOY133-32-28□	132.5	320	280	2.3	▲12,940
MOY133-32-35□	132.5	320	350	2.7	▲14,370
MOY133-32-45□	132.5	320	450	3.2	▲16,080
MOY133-37-23□	132.5	370	230	2.2	▲12,980
MOY133-37-28□	132.5	370	280	2.5	▲13,990
MOY133-37-35□	132.5	370	350	2.9	▲15,080
MOY133-37-45□	132.5	370	450	3.4	▲16,930
MOY133-43-23□	132.5	430	230	2.5	▲14,220
MOY133-43-28□	132.5	430	280	2.8	▲15,300
MOY133-43-35□	132.5	430	350	3.2	▲16,240
MOY133-43-45□	132.5	430	450	3.8	▲18,240

▲は値上げした製品です。

型番・寸法・標準価格

型　番	H	W	D	自重kg	標準価格(税別)
MOY149-16-23□	149	160	230	1.5	▲10,790
MOY149-16-28□	149	160	280	1.7	▲11,250
MOY149-21-23□	149	210	230	1.7	▲11,200
MOY149-21-28□	149	210	280	2.0	▲11,840
MOY149-21-35□	149	210	350	2.3	▲12,710
MOY149-26-23□	149	260	230	2.0	▲11,860
MOY149-26-28□	149	260	280	2.2	▲12,690
MOY149-26-35□	149	260	350	2.5	▲13,500
MOY149-32-23□	149	320	230	2.2	▲12,860
MOY149-32-28□	149	320	280	2.4	▲13,630
MOY149-32-35□	149	320	350	2.8	▲15,160
MOY149-32-45□	149	320	450	3.4	▲16,910
MOY149-37-23□	149	370	230	2.4	▲13,620
MOY149-37-28□	149	370	280	2.7	▲14,710
MOY149-37-35□	149	370	350	3.1	▲15,890
MOY149-37-45□	149	370	450	3.6	▲17,790
MOY149-43-23□	149	430	230	2.6	▲14,940
MOY149-43-28□	149	430	280	3.0	▲16,120
MOY149-43-35□	149	430	350	3.4	▲17,150
MOY149-43-45□	149	430	450	4.1	▲19,200
MOY177-16-23□	177	160	230	1.9	▲12,190
MOY177-16-28□	177	160	280	2.2	▲12,910
MOY177-21-23□	177	210	230	2.1	▲12,770
MOY177-21-28□	177	210	280	2.4	▲13,630
MOY177-21-35□	177	210	350	2.8	▲14,680
MOY177-26-23□	177	260	230	2.4	▲13,560
MOY177-26-28□	177	260	280	2.7	▲14,580
MOY177-26-35□	177	320	350	3.1	▲15,560
MOY177-32-23□	177	320	230	2.6	▲14,750
MOY177-32-28□	177	320	280	2.9	▲15,740
MOY177-32-35□	177	320	350	3.4	▲17,440
MOY177-32-45□	177	320	450	4.1	▲19,670
MOY177-37-23□	177	370	230	2.8	▲15,660
MOY177-37-28□	177	370	280	3.2	▲16,990
MOY177-37-35□	177	370	350	3.7	▲18,350
MOY177-37-45□	177	370	450	4.3	▲20,720
MOY177-43-23□	177	430	230	3.1	▲17,220
MOY177-43-28□	177	430	280	3.5	▲18,630
MOY177-43-35□	177	430	350	4.0	▲19,820
MOY177-43-45□	177	430	450	4.8	▲22,360

型　番	H	W	D	自重kg	標準価格(税別)
MOY199-16-23□	199	160	230	2.0	▲13,500
MOY199-16-28□	199	160	280	2.3	▲14,350
MOY199-21-23□	199	210	230	2.2	▲14,030
MOY199-21-28□	199	210	280	2.5	▲15,090
MOY199-21-35□	199	210	350	2.9	▲16,300
MOY199-26-23□	199	260	230	2.5	▲14,800
MOY199-26-28□	199	260	280	2.8	▲16,060
MOY199-26-35□	199	260	350	3.2	▲17,190
MOY199-32-23□	199	320	230	2.7	▲15,990
MOY199-32-28□	199	320	280	3.1	▲17,220
MOY199-32-35□	199	320	350	3.6	▲19,050
MOY199-32-45□	199	320	450	4.2	▲21,660
MOY199-37-23□	199	370	230	3.0	▲16,920
MOY199-37-28□	199	370	280	3.3	▲18,480
MOY199-37-35□	199	370	350	3.8	▲19,970
MOY199-37-45□	199	370	450	4.5	▲22,740
MOY199-43-23□	199	430	230	3.6	▲18,490
MOY199-43-28□	199	430	280	3.9	▲20,130
MOY199-43-35□	199	430	350	4.5	▲21,460
MOY199-43-45□	199	430	450	5.2	▲24,380
MOY222-16-23□	221.5	160	230	2.2	▲14,310
MOY222-16-28□	221.5	160	280	2.4	▲15,360
MOY222-21-23□	221.5	210	230	2.4	▲15,030
MOY222-21-28□	221.5	210	280	2.7	▲16,180
MOY222-21-35□	221.5	210	350	3.1	▲17,450
MOY222-26-23□	221.5	260	230	2.7	▲15,910
MOY222-26-28□	221.5	260	280	2.9	▲17,280
MOY222-26-35□	221.5	260	350	3.4	▲18,480
MOY222-32-23□	221.5	320	230	2.9	▲17,250
MOY222-32-28□	221.5	320	280	3.3	▲18,590
MOY222-32-35□	221.5	320	350	3.8	▲20,480
MOY222-32-45□	221.5	320	450	4.6	▲23,320
MOY222-37-23□	221.5	370	230	3.2	▲18,400
MOY222-37-28□	221.5	370	280	3.5	▲20,070
MOY222-37-35□	221.5	370	350	4.1	▲21,620
MOY222-37-45□	221.5	370	450	4.8	▲24,600
MOY222-43-23□	221.5	430	230	3.5	▲20,140
MOY222-43-28□	221.5	430	280	3.8	▲21,900
MOY222-43-35□	221.5	430	350	4.4	▲23,290
MOY222-43-45□	221.5	430	450	5.3	▲26,430

▲は値上げした製品です。

MSC SERIES　MS・MSN・MSY・MO・MON・MOY専用シャーシ

■ 下記図面は代表共通図です。
各製品の詳細はホームページよりCAD図・PDF図、3DCADデータをダウンロードしてご確認下さい。

■ シャーシとL金具のセット製品です。

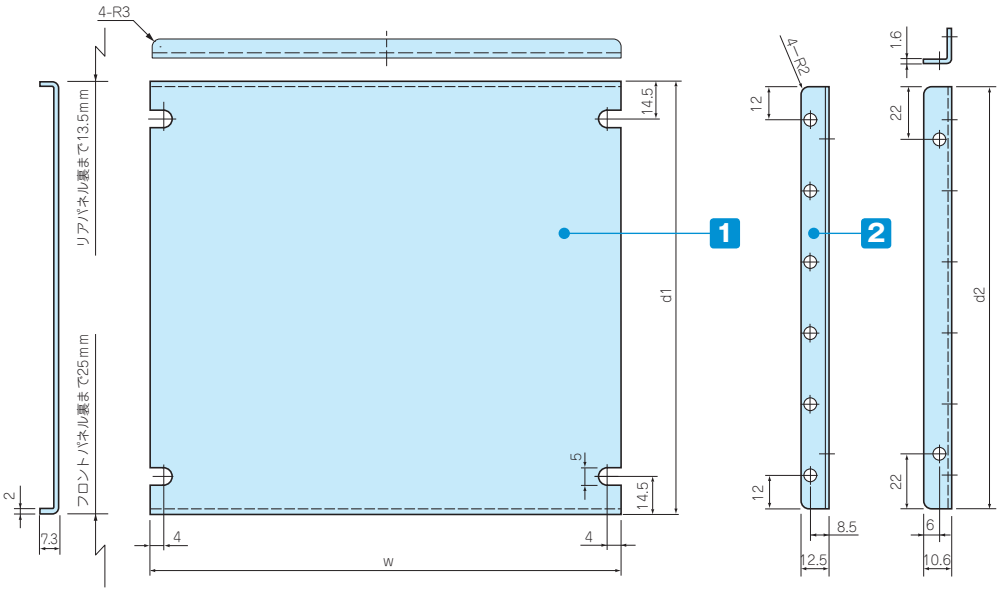

取付例

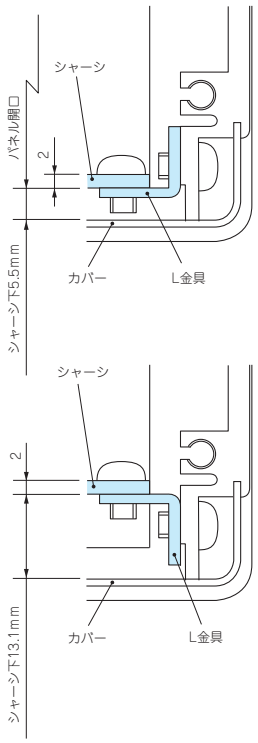

構成内容

No.	名　称	個数	材　質	色 / 表面処理
1	シャーシ	1	A1050P	無処理
2	L金具	2	SPCC	三価クロメート

付属ビス：ナベM4×6 三価クロメート×8

型番・寸法・標準価格

型　番	w	d1	d2	対応ケースW×D	自重(g)	標準価格(税別)
MSC16-16	130	96.5	91.5	160×160	120	▲1,320
MSC16-23	130	166.5	161.5	160×230	210	▲1,660
MSC16-28	130	216.5	211.5	160×280	270	▲1,920
MSC21-16	180	96.5	91.5	210×160	150	▲1,390
MSC21-23	180	166.5	161.5	210×230	250	▲1,920
MSC21-28	180	216.5	211.5	210×280	330	▲2,220
MSC21-35	180	286.5	281.5	210×350	430	▲2,540
MSC26-23	230	166.5	161.5	260×230	300	▲2,160
MSC26-28	230	216.5	211.5	260×280	390	▲2,500
MSC26-35	230	286.5	281.5	260×350	510	▲2,900
MSC32-23	290	166.5	161.5	320×230	360	▲2,400

型　番	w	d1	d2	対応ケースW×D	自重(g)	標準価格(税別)
MSC32-28	290	216.5	211.5	320×280	460	▲2,880
MSC32-35	290	286.5	281.5	320×350	600	▲3,660
MSC32-45	290	386.5	381.5	320×450	810	▲3,720
MSC37-23	340	166.5	161.5	370×230	410	▲2,640
MSC37-28	340	216.5	211.5	370×280	520	▲3,210
MSC37-35	340	286.5	281.5	370×350	680	▲3,670
MSC37-45	340	386.5	381.5	370×450	910	▲4,170
MSC43-23	400	166.5	161.5	430×230	460	▲2,640
MSC43-28	400	216.5	211.5	430×280	590	▲3,100
MSC43-35	400	286.5	281.5	430×350	770	▲3,710
MSC43-45	400	386.5	381.5	430×450	1,040	▲4,840

▲は値上げした製品です。※標準価格は目安の販売価格となります。

MSCL SERIES　L金具

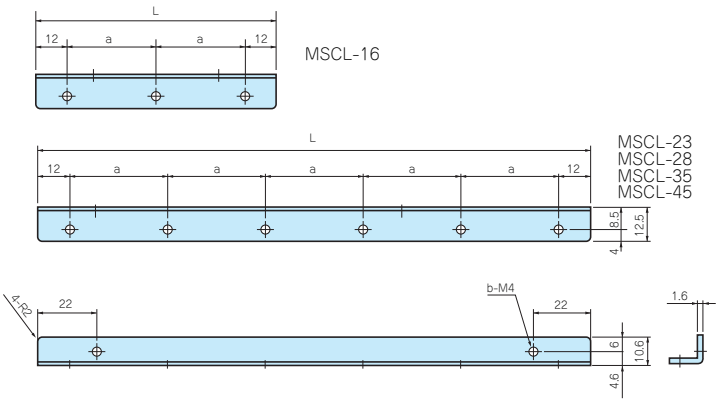

■ MS・MSN・MSY・MO・MON・MOY専用シャーシ以外のシャーシや基板等の取付けにご利用下さい。

■ L金具のみの製品となります。

構成内容

材　質	色 / 表面処理
SPCC	三価クロメート

型番・寸法・標準価格

型　番	L	a	b	入　数	標準価格(税別) / 組
MSCL-16	91.5	33.75	5	2 / 組	760
MSCL-23	161.5	27.5	8	2 / 組	1,010
MSCL-28	211.5	37.5	8	2 / 組	1,070
MSCL-35	281.5	51.5	8	2 / 組	1,120
MSCL-45	381.5	71.5	8	2 / 組	1,160

※ 標準価格は目安の販売価格となります。

MSCシャーシの取付方法

サイドフレームにL金具（MSCL）を取付ける。

L金具にシャーシをビス止めする。

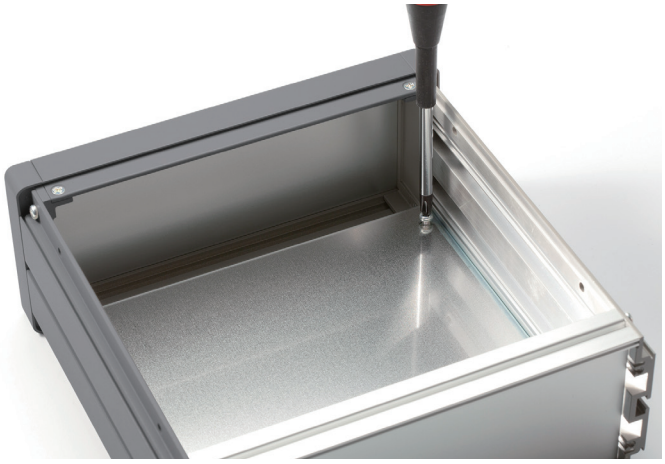

クリンチングファスナー・アルミスタッド加工

■ アルミサッシケースのシャーシ、パネル・側板・底板にクリンチングファスナー（プレス圧入式スペーサー）の取付やアルミスタッドの溶接加工を致します。

■ 詳細はカタログP15－47～54をご覧下さい。

加工
図面例

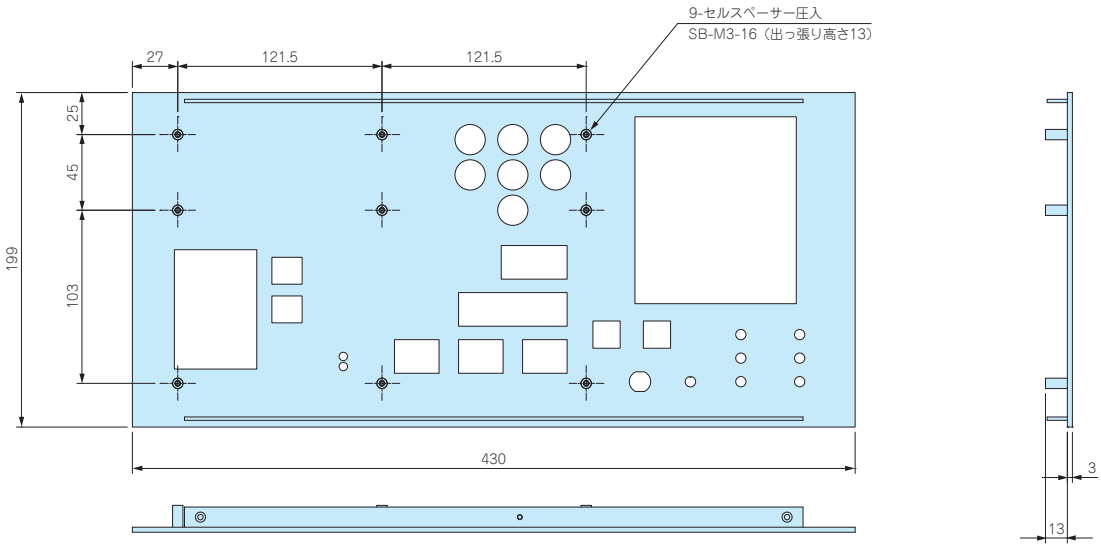

取付例

MSM SERIES　MS・MO専用ラックマウントブラケット

構成内容

材　質	色 / 表面処理
A6063S-T5	グレー・ブラック / 塗装

付属ビス：平頭M5×10三価黒クロメート×4
M5固定ナット×4

色仕様

色記号	材　質	色 / 表面処理
Gタイプ	A6063S-T5	グレー塗装
Bタイプ	A6063S-T5	ブラック塗装

型番・寸法・標準価格　EIA規格

型　番	h（ケースH）	a	入　数	標準価格(税別) / 組
MSM- 88□	88	76.2	2 / 組	▲1,520
MSM-133□	132.5	57.1	2 / 組	▲1,790
MSM-177□	177	101.6	2 / 組	▲2,100
MSM-222□	221.5	146	2 / 組	▲2,540

▲は値上げした製品です。※標準価格は目安の販売価格となります。

型番・寸法・標準価格　JIS規格

型　番	h(ケースH)	a	b	入　数	標準価格(税別) / 組
MSM- 99□	99	50	–	2 / 組	▲1,640
MSM-149□	149	100	–	2 / 組	▲1,940
MSM-199□	199	50	50	2 / 組	▲2,400

▲は値上げした製品です。※標準価格は目安の販売価格となります。

■ MSMシリーズをご注文の際は必ず末尾□にG、Bの色記号をつけて下さい。

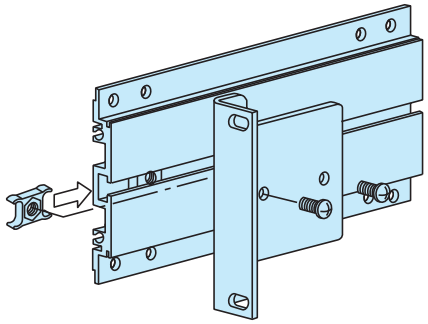

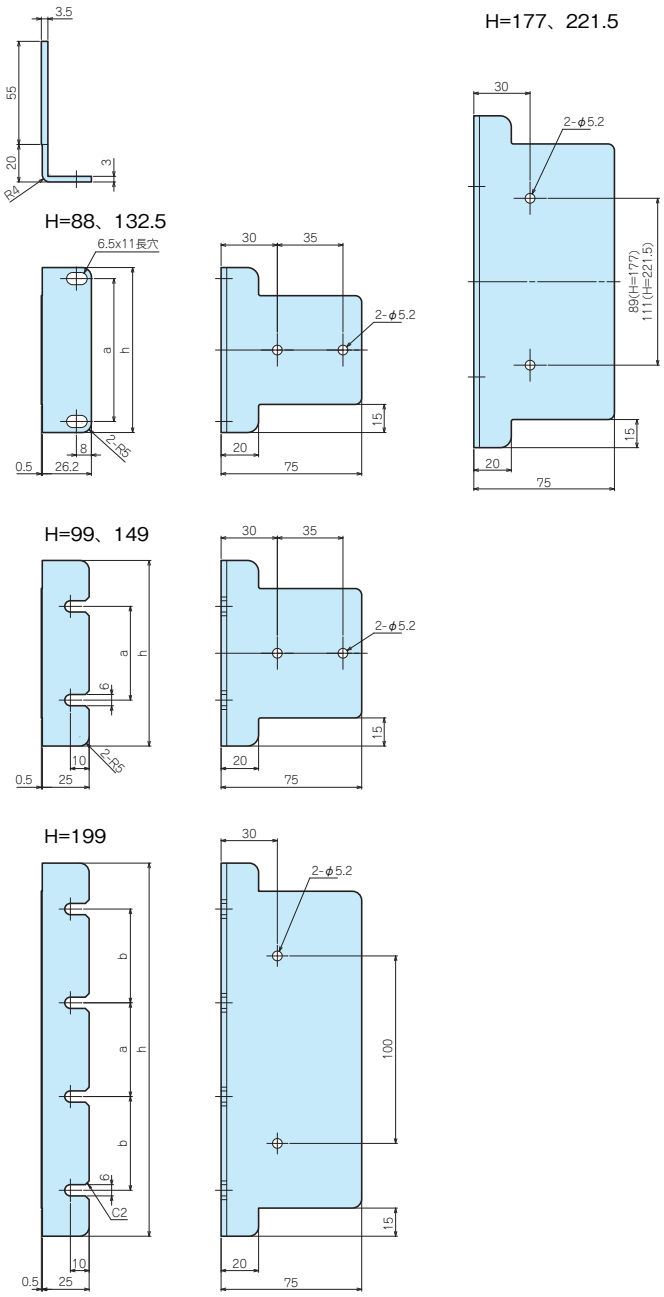

MZ SERIES　サイドフレーム用固定ナット

■ MS・MOシリーズ専用のオプション装着用固定ナットです。

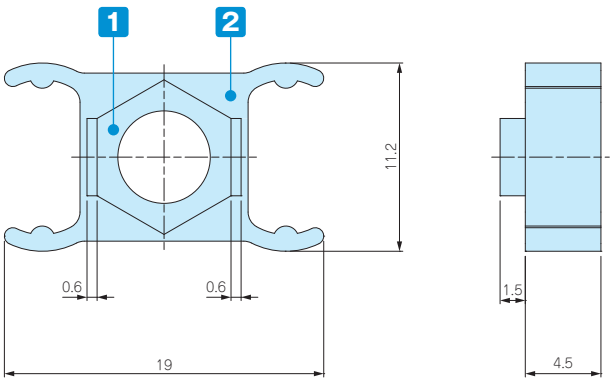

構成内容

No.	名　称	材　質	色 / 表面処理
1	ナット	真ちゅう・鉄	ニッケル
2	ホルダー	ポリエチレン	ブラック

型番・寸法・標準価格

型　番	仕　様	ナット材料	入　数	標準価格(税別) / 袋
MZ-4	M4	真ちゅう	10 / 袋	460
MZ-5	M5	鉄	10 / 袋	460

※ 標準価格は目安の販売価格となります。

TL SERIES チルトレッグ

NEW COLOR

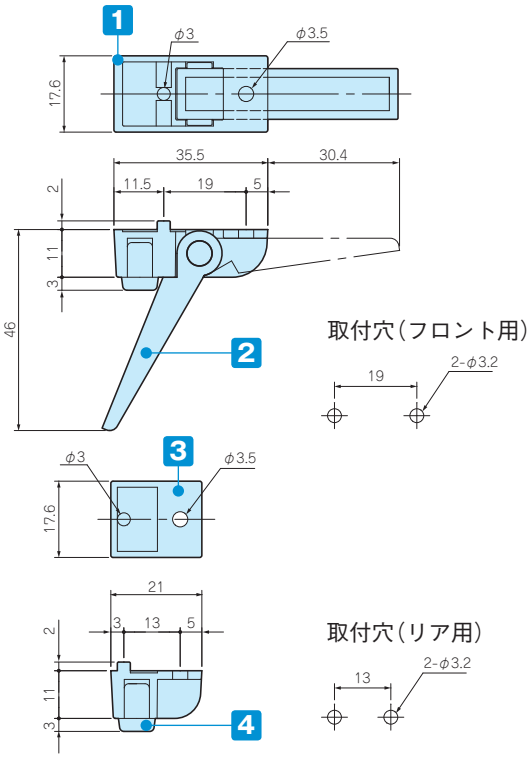

■ EPDM（グレー色）は、色移行しにくい色です。
EPDM（黒色）は、色が移行します。ご注意下さい。

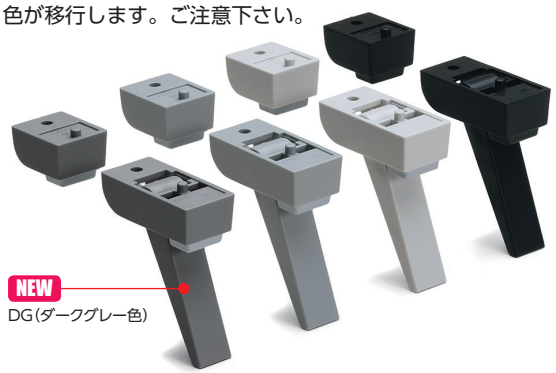

構成内容　耐荷重　7kg

No.	名　称	個 数	材　質	色 / 表面処理
1	フロントフィート	2	ABS(UL94HB)	ブラック・グレー・ライトグレー・ダークグレー
2	ロータ	2	ABS(UL94HB)	ブラック・グレー・ライトグレー・ダークグレー
3	リアフィート	2	ABS(UL94HB)	ブラック・グレー・ライトグレー・ダークグレー
4	ラバーフット	4	EPDM	グレー・ブラック
–	取付ビスM3×8	4	鉄	三価ブラッククロメート

■ 取付けビスはナベM3（ワッシャー付）、M3用ナットのセットです。

型番・寸法・標準価格

型　番	本体色	ラバーフット色	入 数	標準価格(税別)/袋
● TL-45BB	ブラック	ブラック	1set	290
● TL-45GG	グレー	グレー	1set	290
● TL-45SG	ライトグレー	グレー	1set	290
NEW ● TL-45DG	ダークグレー	グレー	1set	290

■ TL-45DGはMS□シリーズの新グレーと同色です。※ 標準価格は目安の販売価格となります。
■ TL-45GG（グレー色）は在庫が無くなり次第廃番となります。

MS・MOシリーズへの取付範囲

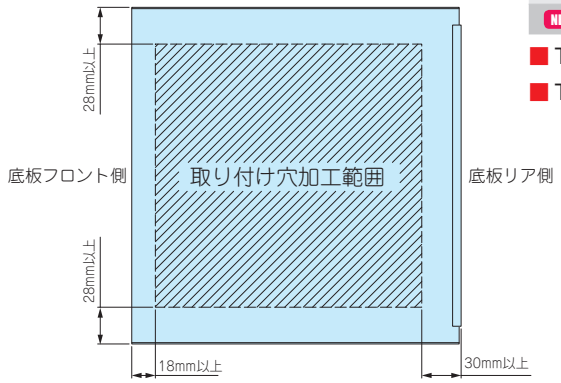

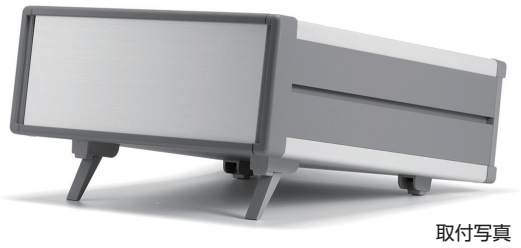

取付写真

CBF-1G コード巻付フック

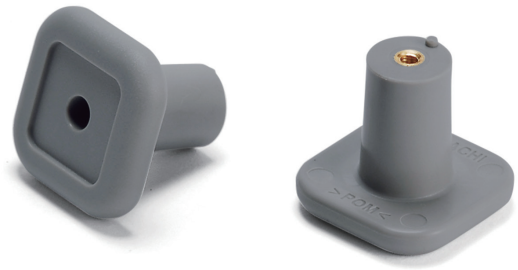

取付例

■ 機器から出るコードを巻きつける為のフックです。
■ 当社のケースのみでなく、様々な筐体や制御盤に使用可能です。
■ 対応取付板厚は1.0～3.0mmです。

外観寸法図

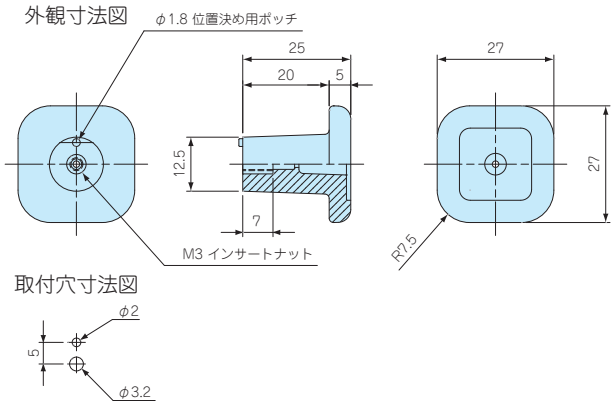

取付穴寸法図

型番・寸法・標準価格

型　番	材　質	色	入　数	標準価格(税別)/袋
CBF-1G	ABS(UL94HB)	グレー	4 / 袋	▲580

▲は値上げした製品です。※標準価格は目安の販売価格となります。
付属ビス：ナベ頭平ワッシャー組込みM3×8 三価クロメート 4本

MN SERIES ステップハンドル

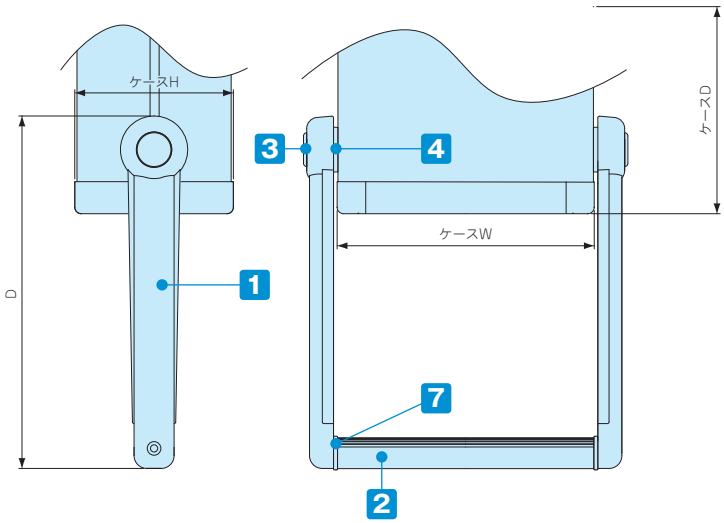

■ 製品のライトグレー色はMSシリーズに合わせて変更致しました。

ブラケット詳細図

MN□-16

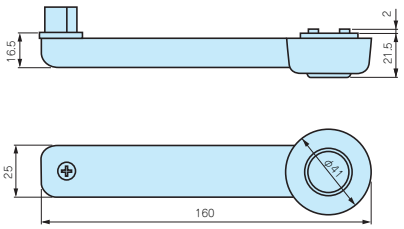

MN□-22

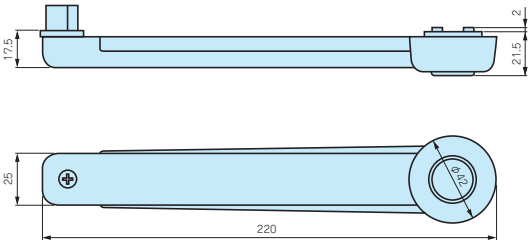

グリップ詳細図

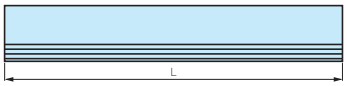

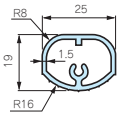

構成内容

No.	名　称	個数	材　質	色 / 表面処理
1	ブラケット	2	ABS（UL94HB）	ライトグレー・ブラック
2	グリップ	1	A6063S−T5	シルバー・ブラック / アルマイト
3	キャップ	2	ポリエチレン	ライトグレー・ブラック
4	ステーター	2	ADC 12	ライトグレー・ブラック
−	ローター	2	ABS（UL94HB）	ライトグレー・ブラック
−	スプリング	2	ステンレス	無処理
7	スペーサー	2	ポリエチレン	ライトグレー・ブラック
−	M4×20タッピング	2	鉄	三価黒クロメート
−	ナベSW付M5×16	2	鉄	三価クロメート
−	固定ナット	2	鉄 / ポリエチレン	ニッケル・ブラック

■ ステップハンドルのキャップは貼り直し出来ませんのでご注意下さい。

型番・寸法・標準価格

型　番		寸　法		標準価格(税別)G	標準価格(税別)B
●ライトグレー / シルバー	●ブラック	L	D		
MN16-16G	MN16-16B	160	160	2,220	2,240
MN16-22G	MN16-22B	160	220	2,320	2,350
MN21-16G	MN21-16B	210	160	2,240	2,280
MN21-22G	MN21-22B	210	220	2,350	2,380
MN26-16G	MN26-16B	260	160	2,280	2,300
MN26-22G	MN26-22B	260	220	2,380	2,410
MN32-16G	MN32-16B	320	160	2,340	2,360
MN32-22G	MN32-22B	320	220	2,440	2,470
MN37-16G	MN37-16B	370	160	2,380	2,420
MN37-22G	MN37-22B	370	220	2,480	2,530
MN43-16G	MN43-16B	430	160	2,450	2,500
MN43-22G	MN43-22B	430	220	2,560	2,610

※ 標準価格は目安の販売価格となります。

ケース対応表

型　番	ケースW	ケースH	ケースD
MN16-16□	160	66,88,99	160,230
		133,149,177	160
MN21-16□	210	66,88,99	160,230
		133,149,177	160
MN26-16□	260	66,88,99	230
MN32-16□	320	66,88,99	230
MN37-16□	370	66,88,99	230
MN43-16□	430	66,88,99	230

型　番	ケースW	ケースH	ケースD
MN16-22□	160	66,88,99	280
		133,149,177,199,222	230,280
MN21-22□	210	66,88,99	280,350
		133,149,177,199,222	230〜350
MN26-22□	260	66,88,99	280,350
		133,149,177,199,222	230〜350
MN32-22□	320	66,88,99	280〜450
		133,149,177,199,222	230〜450
MN37-22□	370	66,88,99	280〜450
		133,149,177,199,222	230〜450
MN43-22□	430	66,88,99	280〜450
		133,149,177,199,222	230〜450

MY SERIES バンド取手

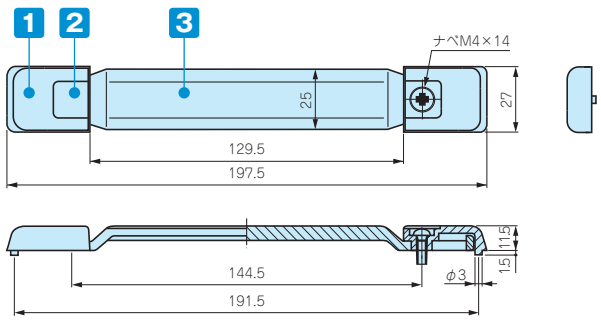

■ 製品のグレー色はMSシリーズに合わせて変更致しました。

構成内容

No.	名　称	個数	材　質	色 / 表面処理
1	ホルダー	2	ABS	グレー・ブラック
2	キャップ	2	エラストマー	グレー・ブラック
3	グリップ	1	エラストマー	グレー・ブラック
–	ナベM4×14	2	鉄	三価クロメート
–	固定ナット	2	真ちゅう / ポリエチレン	ニッケル・ブラック

型番・寸法・標準価格

型　番		許容荷重	標準価格(税別)
● グレー	● ブラック		
MY-197G	MY-197B	20kgf	470

※ 標準価格は目安の販売価格となります。
■ MS・MOシリーズの奥行き160㎜には取付できません。

■ 引張応力発生箇所に薬品・切削油等が付着、接触した場合、時間経過を伴って薬品と応力との相乗作用にて割れが発生する可能性がございますので、使用環境や取扱いには十分ご注意下さい。

MN•MYシリーズの取付方法

サイドフレームにスライドナットを入れる。

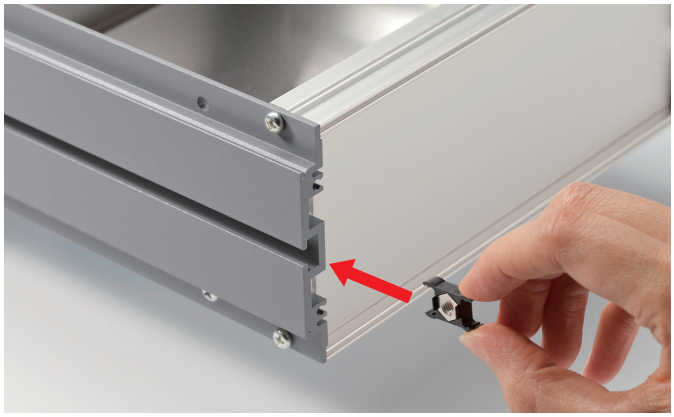

スライドナットを取付たい位置までスライドさせる。

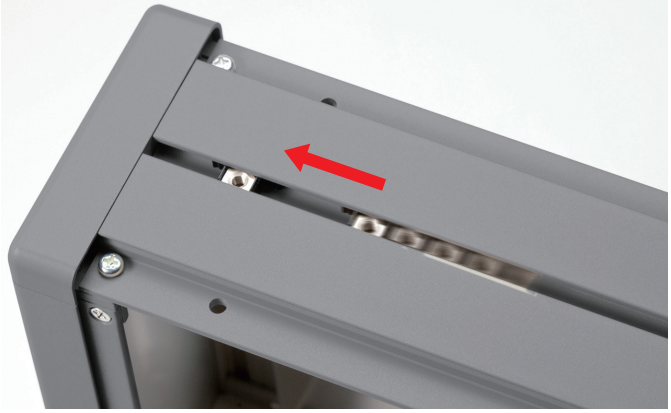

MNシリーズ取付

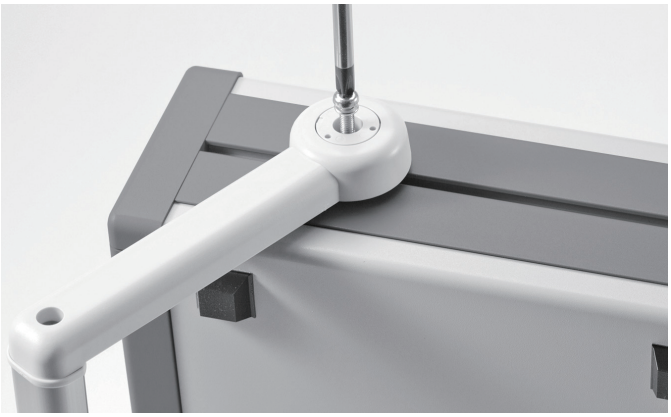

MYシリーズ取付

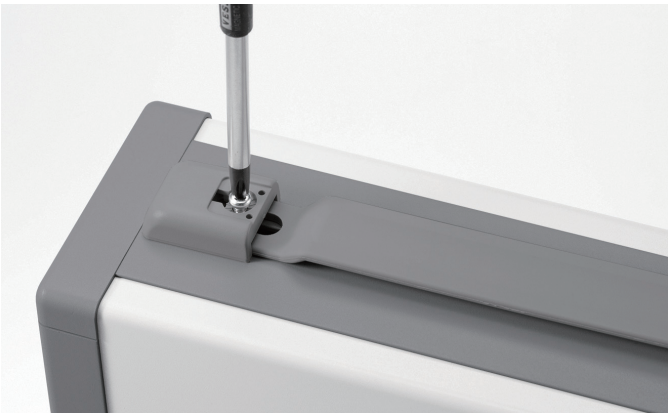

SL SERIES アルミサッシケース

天・底板鉄製

■ カスタム製品（穴加工・シルク印刷・表面シート製作）についてはP15－1～61をご覧下さい。
■ カスタム製品のリピート注文品は5%割引致します。

■ SLシリーズは高さが13種、幅が8種、奥行が5種の351サイズのケースシリーズです。
■ パネル構造ですので加工・シルク印刷・彫刻が大変しやすいケースです。
■ 側板を前面にし、フラットなフロントパネルにする事が出来ます。高級感のあるオーディオ機器へのご利用に最適です。
■ ケース幅×奥行、120×160、120×230、160×160、160×230、200×160、260×160の天板には、放熱穴がございません。

■ オプションのラックマウントブラケットを利用してラックマウントケースとする事が出来ます。
ラックマウントタイプについては、カタログP11－19～20、P11－25をご覧ください。

製品使用例

高圧パルス電源装置

写真提供 玉置電子工業株式会社様

雷レーダー

写真提供 音羽電機工業株式会社様

立体組立図

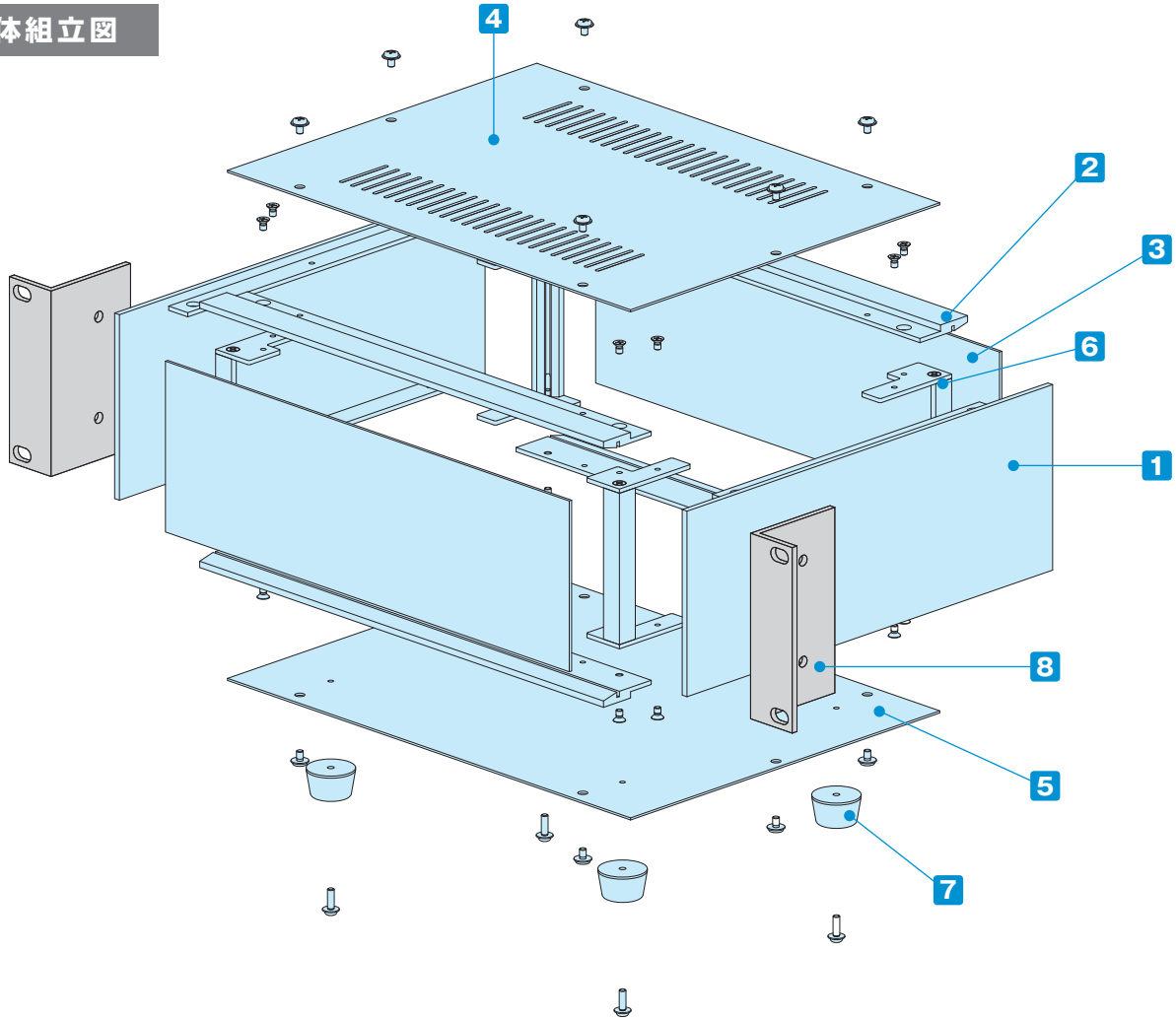

構成内容

No.	名　称	個　数	材　質	色 / 表面処理
1	側　板	2	アルミ押出材 A6063S-T5	HLシルバーアルマイト・HLブラックアルマイト
2	フレーム	4	アルミ押出材 A6063S-T5 (AE-303、304)	HLシルバーアルマイト・HLブラックアルマイト
3	パネル	2	アルミ板 A1050P・A1100P t1.5	HLシルバーアルマイト・ブラックアルマイト
4	天　板	1	鋼板 SPCC t1.0	ブラック塗装（レザートン）
5	底　板	1	鋼板 SPCC t1.0	ブラック塗装
6	固定金具	4	鋼板 SPCC t2.0＋アルミ押出材 A6063S-T5	三価クロメート＋アルマイト
7	ゴム足	4	合成ゴム	ブラック

■ パネル片面保護シート付です。目立ちにくいのでご注意下さい。

※HL＝ヘアライン処理

付属ビス：皿M3×5 三価クロメート×17
バインドW付M3×5 三価黒クロメート×13
（ナベW付M3×10 三価クロメート×4
ケース幅×奥行、120×160、160×160、
200×160のみナベM3×8 三価クロメート×4）

オプション部品（別売）

8 マウントブラケット
Mシリーズ
P11−25

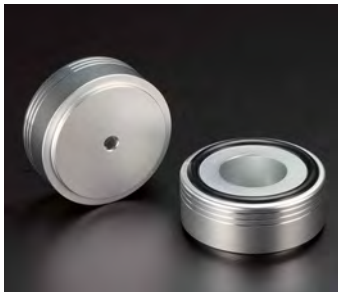

アルミインシュレーターフット
AFS・AFMシリーズ
P14−13〜14

アルミシャーシ
ACシリーズ
P6−85

コード巻付フック
CBFシリーズ
P6−66

外観寸法図

■ 下記図面は代表共通図です。
各型番の詳細はホームページよりCAD図・PDF図、3DCADデータをダウンロードしてご確認下さい。

AE-304フレーム
(SL44-12-16 ～ SL149-43-33)

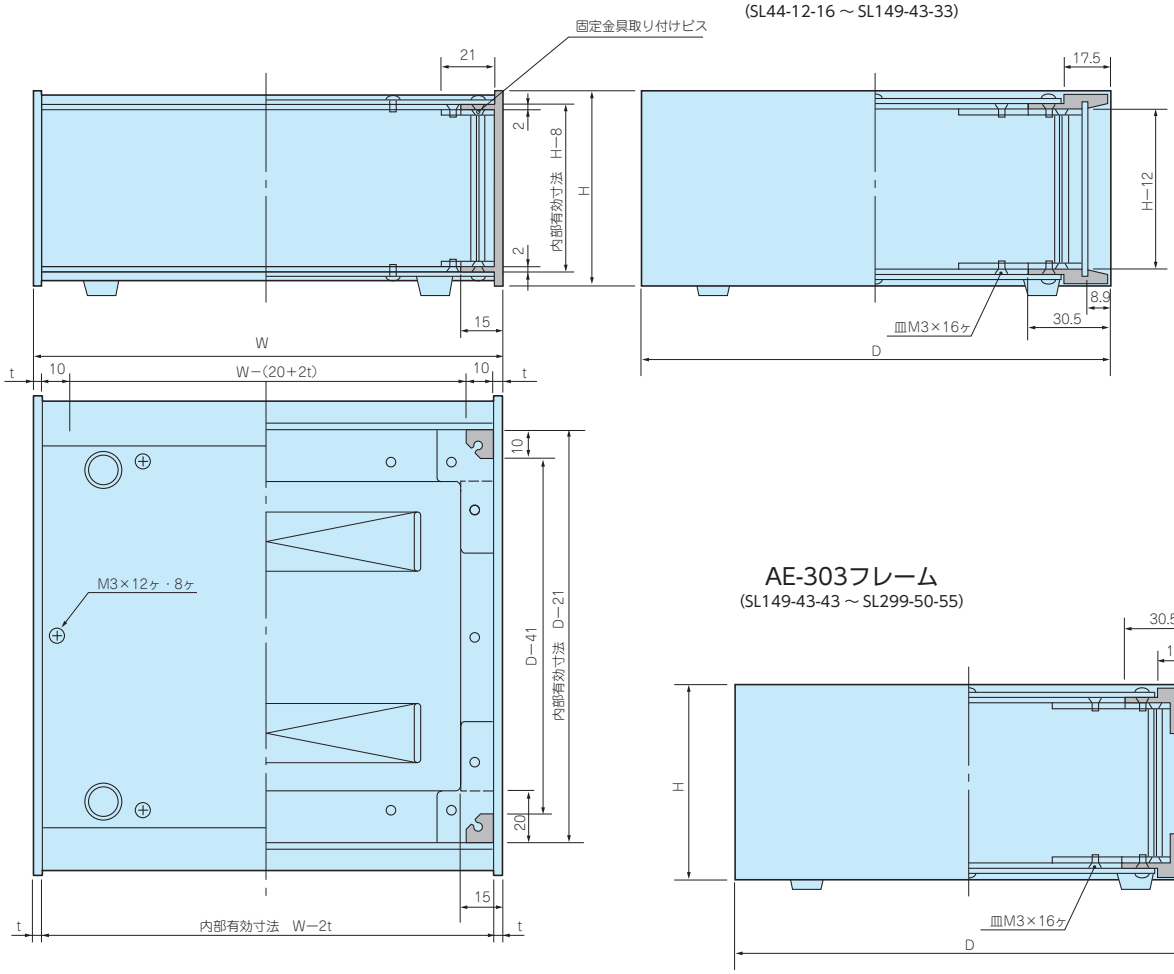

AE-303フレーム
(SL149-43-43 ～ SL299-50-55)

■ シャーシ取付時の高さ有効寸法は、H-29となります。

■ t寸法は高さ249、299のみ3.5mmで、その他3.0mmとなります。

色仕様

■ SLシリーズのご注文の際は必ず末尾□にSS、SB、BS、BBの色記号をつけて下さい。

SS		SB		BS		BB	
							
パネル	シルバー	パネル	ブラック	パネル	シルバー	パネル	ブラック
側板・フレーム	シルバー	側板・フレーム	シルバー	側板・フレーム	ブラック	側板・フレーム	ブラック
天・底板	ブラック	天・底板	ブラック	天・底板	ブラック	天・底板	ブラック

型番・寸法・標準価格

型　番	H	W	D	自重kg	標準価格(税別)
SL 44-12-16□	44	120	160	0.7	▲ 7,850
SL 44-12-23□	44	120	230	0.9	▲ 8,450
SL 44-16-16□	44	160	160	0.8	▲ 8,240
SL 44-16-23□	44	160	230	1.0	▲ 8,790
SL 44-16-33□	44	160	330	1.4	▲ 9,740
SL 44-20-16□	44	200	160	0.9	▲ 8,520
SL 44-20-23□	44	200	230	1.2	▲ 9,230
SL 44-20-33□	44	200	330	1.6	▲ 9,850
SL 44-20-43□	44	200	430	2.0	▲11,000
SL 44-26-16□	44	260	160	1.1	▲ 9,500
SL 44-26-23□	44	260	230	1.5	▲10,220
SL 44-26-33□	44	260	330	2.0	▲11,260
SL 44-26-43□	44	260	430	2.4	▲12,140
SL 44-32-23□	44	320	230	1.7	▲10,700
SL 44-32-33□	44	320	330	2.3	▲11,800
SL 44-32-43□	44	320	430	2.9	▲13,020
SL 44-37-23□	44	370	230	1.9	▲11,820
SL 44-37-33□	44	370	330	2.6	▲13,040
SL 44-37-43□	44	370	430	3.2	▲13,970
SL 44-43-23□	44	430	230	2.2	▲12,580
SL 44-43-33□	44	430	330	3.0	▲13,690
SL 44-43-43□	44	430	430	3.7	▲14,860
SL 44-43-55□	44	430	550	4.6	▲17,170
SL 44-50-23□	44	500	230	2.5	▲13,720
SL 44-50-33□	44	500	330	3.3	▲15,100
SL 44-50-43□	44	500	430	4.2	▲16,470
SL 44-50-55□	44	500	550	5.2	▲18,710
SL 49-12-16□	49	120	160	0.7	▲ 7,930
SL 49-12-23□	49	120	230	0.9	▲ 8,480
SL 49-16-16□	49	160	160	0.8	▲ 8,330
SL 49-16-23□	49	160	230	1.1	▲ 8,850
SL 49-16-33□	49	160	330	1.4	▲ 9,820
SL 49-20-16□	49	200	160	0.9	▲ 8,610
SL 49-20-23□	49	200	230	1.2	▲ 9,310
SL 49-20-33□	49	200	330	1.7	▲ 9,940
SL 49-20-43□	49	200	430	2.0	▲11,100
SL 49-26-16□	49	260	160	1.2	▲ 9,620
SL 49-26-23□	49	260	230	1.5	▲10,300
SL 49-26-33□	49	260	330	2.0	▲11,340
SL 49-26-43□	49	260	430	2.5	▲12,250
SL 49-32-23□	49	320	230	1.7	▲10,810
SL 49-32-33□	49	320	330	2.3	▲11,890
SL 49-32-43□	49	320	430	2.9	▲13,110
SL 49-37-23□	49	370	230	2.0	▲11,910
SL 49-37-33□	49	370	330	2.7	▲13,160
SL 49-37-43□	49	370	430	3.3	▲14,090
SL 49-43-23□	49	430	230	2.2	▲12,600
SL 49-43-33□	49	430	330	3.0	▲13,740
SL 49-43-43□	49	430	430	3.7	▲14,920
SL 49-43-55□	49	430	550	4.6	▲17,250
SL 49-50-23□	49	500	230	2.5	▲13,880
SL 49-50-33□	49	500	330	3.4	▲15,280
SL 49-50-43□	49	500	430	4.3	▲16,640
SL 49-50-55□	49	500	550	5.3	▲18,920
SL 70-12-16□	70	120	160	0.8	▲ 8,310
SL 70-12-23□	70	120	230	1.0	▲ 8,920
SL 70-16-16□	70	160	160	0.9	▲ 8,740
SL 70-16-23□	70	160	230	1.2	▲ 9,320
SL 70-16-33□	70	160	330	1.6	▲10,360

型　番	H	W	D	自重kg	標準価格(税別)
SL 70-20-16□	70	200	160	1.1	▲ 9,050
SL 70-20-23□	70	200	230	1.4	▲ 9,780
SL 70-20-33□	70	200	330	1.8	▲10,510
SL 70-20-43□	70	200	430	2.3	▲11,720
SL 70-26-16□	70	260	160	1.3	▲10,160
SL 70-26-23□	70	260	230	1.6	▲10,870
SL 70-26-33□	70	260	330	2.2	▲12,000
SL 70-26-43□	70	260	430	2.7	▲12,970
SL 70-32-23□	70	320	230	1.9	▲11,430
SL 70-32-33□	70	320	330	2.5	▲12,590
SL 70-32-43□	70	320	430	3.2	▲13,840
SL 70-37-23□	70	370	230	2.1	▲12,580
SL 70-37-33□	70	370	330	2.9	▲13,910
SL 70-37-43□	70	370	430	3.5	▲14,900
SL 70-43-23□	70	430	230	2.4	▲13,480
SL 70-43-33□	70	430	330	3.2	▲14,680
SL 70-43-43□	70	430	430	4.0	▲15,880
SL 70-43-55□	70	430	550	4.9	▲18,370
SL 70-50-23□	70	500	230	2.7	▲14,770
SL 70-50-33□	70	500	330	3.6	▲16,260
SL 70-50-43□	70	500	430	4.5	▲17,680
SL 70-50-55□	70	500	550	5.6	▲20,080
SL 88-12-16□	88	120	160	0.8	▲ 8,960
SL 88-12-23□	88	120	230	1.1	▲ 9,610
SL 88-16-16□	88	160	160	1.0	▲ 9,310
SL 88-16-23□	88	160	230	1.3	▲ 9,910
SL 88-16-33□	88	160	330	1.7	▲11,040
SL 88-20-16□	88	200	160	1.1	▲ 9,620
SL 88-20-23□	88	200	230	1.5	▲10,400
SL 88-20-33□	88	200	330	2.0	▲11,200
SL 88-20-43□	88	200	430	2.4	▲12,730
SL 88-26-16□	88	260	160	1.4	▲10,690
SL 88-26-23□	88	260	230	1.8	▲11,480
SL 88-26-33□	88	260	330	2.3	▲12,700
SL 88-26-43□	88	260	430	2.9	▲13,960
SL 88-32-23□	88	320	230	2.0	▲12,020
SL 88-32-33□	88	320	330	2.7	▲13,290
SL 88-32-43□	88	320	430	3.3	▲14,870
SL 88-37-23□	88	370	230	2.3	▲13,450
SL 88-37-33□	88	370	330	3.0	▲14,870
SL 88-37-43□	88	370	430	3.7	▲16,180
SL 88-43-23□	88	430	230	2.5	▲14,400
SL 88-43-33□	88	430	330	3.4	▲15,670
SL 88-43-43□	88	430	430	4.2	▲17,200
SL 88-43-55□	88	430	550	5.1	▲19,850
SL 88-50-23□	88	500	230	2.9	▲15,800
SL 88-50-33□	88	500	330	3.8	▲17,380
SL 88-50-43□	88	500	430	4.7	▲19,100
SL 88-50-55□	88	500	550	5.9	▲21,650
SL 99-12-16□	99	120	160	0.9	▲ 9,110
SL 99-12-23□	99	120	230	1.1	▲ 9,760
SL 99-16-16□	99	160	160	1.0	▲ 9,620
SL 99-16-23□	99	160	230	1.3	▲10,230
SL 99-16-33□	99	160	330	1.7	▲11,420
SL 99-20-16□	99	200	160	1.2	▲ 9,970
SL 99-20-23□	99	200	230	1.5	▲10,740
SL 99-20-33□	99	200	330	2.0	▲11,590
SL 99-20-43□	99	200	430	2.5	▲13,100
SL 99-26-16□	99	260	160	1.4	▲11,160

▲は値上げした製品です。

型番・寸法・標準価格

型　番	H	W	D	自重kg	標準価格(税別)
SL 99-26-23□	99	260	230	1.8	▲11,930
SL 99-26-33□	99	260	330	2.4	▲13,200
SL 99-26-43□	99	260	430	2.9	▲14,430
SL 99-32-23□	99	320	230	2.1	▲12,530
SL 99-32-33□	99	320	330	2.8	▲13,850
SL 99-32-43□	99	320	430	3.4	▲15,390
SL 99-37-23□	99	370	230	2.3	▲13,940
SL 99-37-33□	99	370	330	3.1	▲15,380
SL 99-37-43□	99	370	430	3.8	▲16,650
SL 99-43-23□	99	430	230	2.6	▲14,930
SL 99-43-33□	99	430	330	3.5	▲16,260
SL 99-43-43□	99	430	430	4.3	▲17,770
SL 99-43-55□	99	430	550	5.2	▲20,430
SL 99-50-23□	99	500	230	2.9	▲16,460
SL 99-50-33□	99	500	330	3.9	▲18,080
SL 99-50-43□	99	500	430	4.8	▲19,780
SL 99-50-55□	99	500	550	6.0	▲22,370
SL115-12-16□	115	120	160	1.0	▲ 9,610
SL115-12-23□	115	120	230	1.3	▲10,310
SL115-16-16□	115	160	160	1.1	▲10,110
SL115-16-23□	115	160	230	1.5	▲10,800
SL115-16-33□	115	160	330	1.9	▲12,310
SL115-20-16□	115	200	160	1.3	▲10,500
SL115-20-23□	115	200	230	1.7	▲11,330
SL115-20-33□	115	200	330	2.2	▲12,520
SL115-20-43□	115	200	430	2.7	▲14,350
SL115-26-16□	115	260	160	1.5	▲11,730
SL115-26-23□	115	260	230	2.0	▲12,540
SL115-26-33□	115	260	330	2.6	▲14,160
SL115-26-43□	115	260	430	3.2	▲15,730
SL115-32-23□	115	320	230	2.2	▲12,930
SL115-32-33□	115	320	330	2.9	▲14,830
SL115-32-43□	115	320	430	3.6	▲16,730
SL115-37-23□	115	370	230	2.5	▲14,360
SL115-37-33□	115	370	330	3.3	▲16,400
SL115-37-43□	115	370	430	4.0	▲18,020
SL115-43-23□	115	430	230	2.8	▲15,400
SL115-43-33□	115	430	330	3.6	▲17,330
SL115-43-43□	115	430	430	4.5	▲19,150
SL115-43-55□	115	430	550	5.5	▲21,890
SL115-50-23□	115	500	230	3.1	▲16,990
SL115-50-33□	115	500	330	4.1	▲19,210
SL115-50-43□	115	500	430	5.1	▲21,250
SL115-50-55□	115	500	550	6.2	▲23,900
SL133-12-16□	132.5	120	160	1.0	▲ 9,970
SL133-12-23□	132.5	120	230	1.3	▲10,710
SL133-16-16□	132.5	160	160	1.2	▲10,570
SL133-16-23□	132.5	160	230	1.5	▲11,270
SL133-16-33□	132.5	160	330	2.0	▲12,540
SL133-20-16□	132.5	200	160	1.4	▲10,970
SL133-20-23□	132.5	200	230	1.7	▲11,850
SL133-20-33□	132.5	200	330	2.3	▲12,790
SL133-20-43□	132.5	200	430	2.8	▲14,620
SL133-26-16□	132.5	260	160	1.6	▲12,300
SL133-26-23□	132.5	260	230	2.0	▲13,170
SL133-26-33□	132.5	260	330	2.7	▲14,540
SL133-26-43□	132.5	260	430	3.3	▲16,120
SL133-32-23□	132.5	320	230	2.3	▲13,850
SL133-32-33□	132.5	320	330	3.1	▲15,270

型　番	H	W	D	自重kg	標準価格(税別)
SL133-32-43□	132.5	320	430	3.8	▲17,150
SL133-37-23□	132.5	370	230	2.6	▲15,340
SL133-37-33□	132.5	370	330	3.4	▲16,910
SL133-37-43□	132.5	370	430	4.1	▲18,510
SL133-43-23□	132.5	430	230	2.9	▲16,520
SL133-43-33□	132.5	430	330	3.8	▲17,960
SL133-43-43□	132.5	430	430	4.6	▲19,790
SL133-43-55□	132.5	430	550	5.7	▲22,800
SL133-50-23□	132.5	500	230	3.3	▲18,310
SL133-50-33□	132.5	500	330	4.3	▲20,020
SL133-50-43□	132.5	500	430	5.3	▲22,080
SL133-50-55□	132.5	500	550	6.5	▲24,980
SL149-12-16□	149	120	160	1.1	▲10,310
SL149-12-23□	149	120	230	1.4	▲11,160
SL149-16-16□	149	160	160	1.3	▲10,920
SL149-16-23□	149	160	230	1.7	▲11,720
SL149-16-33□	149	160	330	2.1	▲13,040
SL149-20-16□	149	200	160	1.5	▲11,320
SL149-20-23□	149	200	230	1.9	▲12,270
SL149-20-33□	149	200	330	2.4	▲13,280
SL149-20-43□	149	200	430	3.0	▲15,300
SL149-26-16□	149	260	160	1.7	▲12,000
SL149-26-23□	149	260	230	2.2	▲12,970
SL149-26-33□	149	260	330	2.8	▲14,370
SL149-26-43□	149	260	430	3.5	▲16,140
SL149-32-23□	149	320	230	2.5	▲14,290
SL149-32-33□	149	320	330	3.2	▲15,740
SL149-32-43□	149	320	430	4.0	▲17,830
SL149-37-23□	149	370	230	2.7	▲15,790
SL149-37-33□	149	370	330	3.6	▲17,390
SL149-37-43□	149	370	430	4.3	▲19,180
SL149-43-23□	149	430	230	3.0	▲16,940
SL149-43-33□	149	430	330	4.0	▲18,430
SL149-43-43□	149	430	430	4.9	▲20,470
SL149-43-55□	149	430	550	6.0	▲23,670
SL149-50-23□	149	500	230	3.5	▲18,750
SL149-50-33□	149	500	330	4.5	▲20,520
SL149-50-43□	149	500	430	5.5	▲22,750
SL149-50-55□	149	500	550	6.8	▲25,870
SL177-12-16□	177	120	160	1.2	▲11,490
SL177-12-23□	177	120	230	1.6	▲12,370
SL177-16-16□	177	160	160	1.4	▲12,180
SL177-16-23□	177	160	230	1.8	▲13,030
SL177-16-33□	177	160	330	2.4	▲14,810
SL177-20-16□	177	200	160	1.6	▲12,650
SL177-20-23□	177	200	230	2.0	▲13,660
SL177-20-33□	177	200	330	2.7	▲15,100
SL177-20-43□	177	200	430	3.3	▲17,370
SL177-26-16□	177	260	160	1.9	▲14,170
SL177-26-23□	177	260	230	2.4	▲15,170
SL177-26-33□	177	260	330	3.1	▲17,060
SL177-26-43□	177	260	430	3.8	▲19,030
SL177-32-23□	177	320	230	2.7	▲15,970
SL177-32-33□	177	320	330	3.5	▲17,890
SL177-32-43□	177	320	430	4.3	▲20,180
SL177-37-23□	177	370	230	3.0	▲17,610
SL177-37-33□	177	370	330	3.9	▲19,670
SL177-37-43□	177	370	430	4.7	▲21,710
SL177-43-23□	177	430	230	3.3	▲18,990

▲は値上げした製品です。

型番・寸法・標準価格

型　番	H	W	D	自重kg	標準価格(税別)
SL177-43-33□	177	430	330	4.3	▲20,930
SL177-43-43□	177	430	430	5.2	▲23,180
SL177-43-55□	177	430	550	6.3	▲26,670
SL177-50-23□	177	500	230	3.7	▲21,150
SL177-50-33□	177	500	330	4.8	▲23,390
SL177-50-43□	177	500	430	5.8	▲25,830
SL177-50-55□	177	500	550	7.1	▲29,240
SL199-12-16□	199	120	160	1.4	▲11,840
SL199-12-23□	199	120	230	1.7	▲12,770
SL199-16-16□	199	160	160	1.5	▲12,520
SL199-16-23□	199	160	230	1.9	▲13,420
SL199-16-33□	199	160	330	2.5	▲15,380
SL199-20-16□	199	200	160	1.7	▲13,020
SL199-20-23□	199	200	230	2.2	▲14,050
SL199-20-33□	199	200	330	2.8	▲15,680
SL199-20-43□	199	200	430	3.5	▲18,590
SL199-26-16□	199	260	160	2.0	▲14,530
SL199-26-23□	199	260	230	2.5	▲15,560
SL199-26-33□	199	260	330	3.3	▲17,620
SL199-26-43□	199	260	430	4.0	▲20,260
SL199-32-23□	199	320	230	2.8	▲16,350
SL199-32-33□	199	320	330	3.7	▲18,460
SL199-32-43□	199	320	430	4.5	▲21,410
SL199-37-23□	199	370	230	3.1	▲18,010
SL199-37-33□	199	370	330	4.1	▲20,250
SL199-37-43□	199	370	430	4.9	▲22,920
SL199-43-23□	199	430	230	3.5	▲19,390
SL199-43-33□	199	430	330	4.5	▲21,510
SL199-43-43□	199	430	430	5.5	▲24,400
SL199-43-55□	199	430	550	6.6	▲27,670
SL199-50-23□	199	500	230	3.9	▲21,550
SL199-50-33□	199	500	330	5.0	▲23,950
SL199-50-43□	199	500	430	6.1	▲27,060
SL199-50-55□	199	500	550	7.4	▲30,230
SL222-12-16□	221.5	120	160	1.4	▲12,250
SL222-12-23□	221.5	120	230	1.8	▲13,310
SL222-16-16□	221.5	160	160	1.6	▲13,040
SL222-16-23□	221.5	160	230	2.1	▲14,030
SL222-16-33□	221.5	160	330	2.7	▲16,200
SL222-20-16□	221.5	200	160	1.8	▲13,590
SL222-20-23□	221.5	200	230	2.3	▲14,750
SL222-20-33□	221.5	200	330	3.0	▲16,580
SL222-20-43□	221.5	200	430	3.7	▲19,050
SL222-26-16□	221.5	260	160	2.2	▲15,270
SL222-26-23□	221.5	260	230	2.7	▲16,430
SL222-26-33□	221.5	260	330	3.4	▲18,680
SL222-26-43□	221.5	260	430	4.2	▲20,890
SL222-32-23□	221.5	320	230	3.0	▲17,310
SL222-32-33□	221.5	320	330	3.9	▲19,600
SL222-32-43□	221.5	320	430	4.8	▲22,110
SL222-37-23□	221.5	370	230	3.3	▲19,080
SL222-37-33□	221.5	370	330	4.3	▲21,510
SL222-37-43□	221.5	370	430	5.2	▲23,750
SL222-43-23□	221.5	430	230	3.7	▲20,650
SL222-43-33□	221.5	430	330	4.7	▲22,970
SL222-43-43□	221.5	430	430	5.7	▲25,430
SL222-43-55□	221.5	430	550	7.0	▲29,330
SL222-50-23□	221.5	500	230	4.1	▲23,120
SL222-50-33□	221.5	500	330	5.2	▲25,720

型　番	H	W	D	自重kg	標準価格(税別)
SL222-50-43□	221.5	500	430	6.4	▲28,400
SL222-50-55□	221.5	500	550	7.7	▲32,200
SL249-12-16□	249	121	160	1.6	▲12,740
SL249-12-23□	249	121	230	2.1	▲13,900
SL249-16-16□	249	161	160	1.9	▲13,510
SL249-16-23□	249	161	230	2.3	▲14,630
SL249-16-33□	249	161	330	3.0	▲16,990
SL249-20-16□	249	201	160	2.1	▲14,070
SL249-20-23□	249	201	230	2.6	▲15,340
SL249-20-33□	249	201	330	3.4	▲17,370
SL249-20-43□	249	201	430	4.1	▲19,950
SL249-26-16□	249	261	160	2.4	▲15,740
SL249-26-23□	249	261	230	3.0	▲17,030
SL249-26-33□	249	261	330	3.9	▲19,460
SL249-26-43□	249	261	430	4.7	▲21,780
SL249-32-23□	249	321	230	3.3	▲17,900
SL249-32-33□	249	321	330	4.3	▲20,380
SL249-32-43□	249	321	430	5.2	▲23,010
SL249-37-23□	249	371	230	3.6	▲19,670
SL249-37-33□	249	371	330	4.7	▲22,300
SL249-37-43□	249	371	430	5.6	▲24,660
SL249-43-23□	249	431	230	4.0	▲21,250
SL249-43-33□	249	431	330	5.1	▲23,750
SL249-43-43□	249	431	430	6.2	▲26,330
SL249-43-55□	249	431	550	7.5	▲30,610
SL249-50-23□	249	501	230	4.4	▲23,720
SL249-50-33□	249	501	330	5.7	▲26,530
SL249-50-43□	249	501	430	6.9	▲29,300
SL249-50-55□	249	501	550	8.3	▲33,490
SL299-12-16□	299	121	160	1.9	▲14,350
SL299-12-23□	299	121	230	2.4	▲15,880
SL299-16-16□	299	161	160	2.1	▲15,280
SL299-16-23□	299	161	230	2.7	▲16,770
SL299-16-33□	299	161	330	3.5	▲19,220
SL299-20-16□	299	201	160	2.4	▲15,940
SL299-20-23□	299	201	230	3.0	▲17,590
SL299-20-33□	299	201	330	3.9	▲19,680
SL299-20-43□	299	201	430	4.7	▲23,330
SL299-26-16□	299	261	160	2.7	▲17,890
SL299-26-23□	299	261	230	3.4	▲19,550
SL299-26-33□	299	261	330	4.3	▲22,070
SL299-26-43□	299	261	430	5.3	▲25,430
SL299-32-23□	299	321	230	3.7	▲20,830
SL299-32-33□	299	321	330	4.8	▲23,390
SL299-32-43□	299	321	430	5.9	▲27,060
SL299-37-23□	299	371	230	4.1	▲22,570
SL299-37-33□	299	371	330	5.2	▲25,290
SL299-37-43□	299	371	430	6.3	▲28,700
SL299-43-23□	299	431	230	4.5	▲24,470
SL299-43-33□	299	431	330	5.7	▲27,070
SL299-43-43□	299	431	430	6.9	▲30,690
SL299-43-55□	299	431	550	8.4	▲35,580
SL299-50-23□	299	501	230	4.9	▲27,470
SL299-50-33□	299	501	330	6.3	▲30,350
SL299-50-43□	299	501	430	7.6	▲33,320
SL299-50-55□	299	501	550	9.3	▲38,990

▲は値上げした製品です。

OS SERIES アルミサッシケース

天・底板アルミ製

■ カスタム製品（穴加工・シルク印刷・表面シート製作）についてはP15－1～61をご覧下さい。
■ カスタム製品のリピート注文品は5%割引致します。

■ OSシリーズは高さが13種、幅が8種、奥行が5種の351サイズのケースシリーズです。
■ すべての面が前面パネルとして利用できる万能型ケースです。
■ オプションのラックマウントブラケットを利用してラックマウントケースとする事が出来ます。
ラックマウントタイプについては、カタログP11－21～22、P11－25をご覧ください。

製品使用例

高圧電源装置

写真提供 玉置電子工業株式会社様

プリメインパワーアンプ

写真提供 株式会社 エーワイ電子様

万能ペルチェドライバー

写真提供 合同会社クラッグ電子様

立体組立図

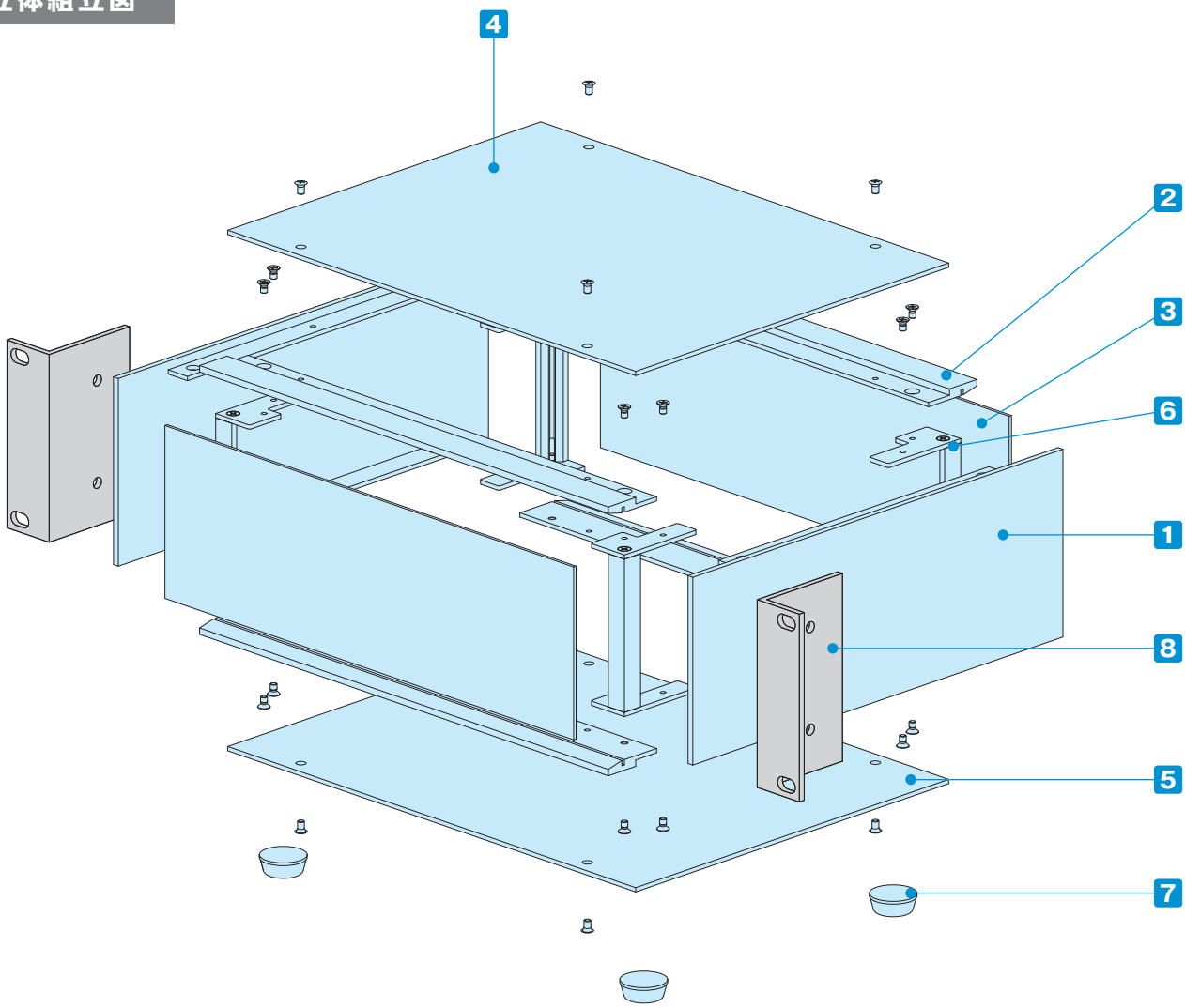

構成内容

No.	名　称	個　数	材　質	色 / 表面処理
1	側　板	2	アルミ押出材 A6063S-T5	HLシルバーアルマイト・HLブラックアルマイト
2	フレーム	4	アルミ押出材 A6063S-T5 (AE-303、304)	HLシルバーアルマイト・HLブラックアルマイト
3	パネル	2	アルミ板 A1050P・A1100P t1.5	HLシルバーアルマイト・ブラックアルマイト
4	天　板	1	アルミ板 A1050P t2.0	HLシルバーアルマイト・HLブラックアルマイト
5	底　板	1	アルミ板 A1050P t2.0	HLシルバーアルマイト・HLブラックアルマイト
6	固定金具	4	鋼板 SPCC t2.0＋アルミ押出材 A6063S-T5	三価クロメート＋アルマイト
7	ゴム足	4	合成ゴム	ブラック

■ パネル、天・底板片面保護シート付です。目立ちにくいのでご注意下さい。

※HL＝ヘアライン処理

付属ビス：皿M3×5 三価クロメート×17
十字穴台形ビスM3×5 ニッケル／三価黒クロメート×13

オプション部品（別売）

8 マウントブラケット
Mシリーズ
P11−25

アルミインシュレーターフット
AFS・AFMシリーズ
P14−13〜14

アルミシャーシ
ACシリーズ
P6−85

コード巻付フック
CBFシリーズ
P6−66

ヘクサロビュラビス
天底板取付用 MR3-5Z
P14−50

外観寸法図

■ 下記図面は代表共通図です。
各型番の詳細はホームページよりCAD図・PDF図、3DCADデータをダウンロードしてご確認下さい。

AE-304フレーム
(OS44-12-16 ～ OS149-43-33)

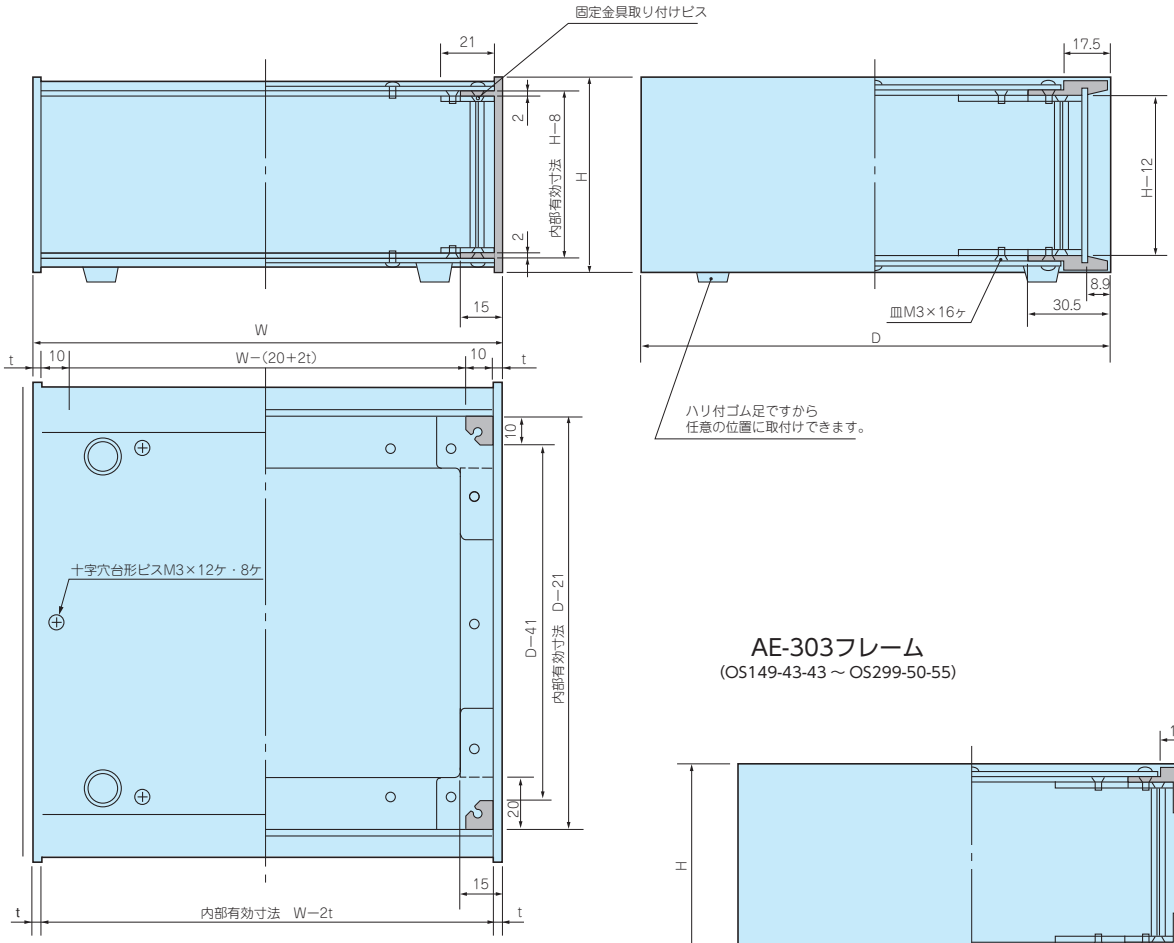

AE-303フレーム
(OS149-43-43 ～ OS299-50-55)

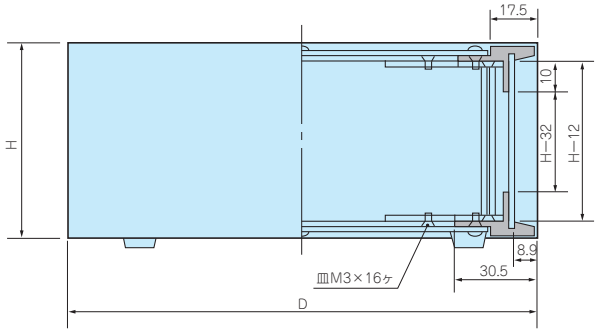

■ シャーシ取付時の高さ有効寸法は、H-29となります。
■ t寸法は高さ249、299のみ3.5mmで、その他3.0mmとなります。

色仕様

■ OSシリーズのご注文の際は必ず末尾□にSS、BX、BS、BBの色記号をつけて下さい。

● SS		⊖ BX		◎ BS		● BB	
		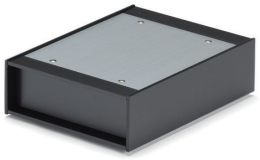				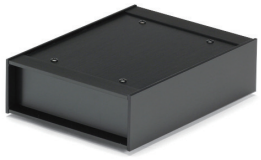	
パネル	シルバー	パネル	ブラック	パネル	シルバー	パネル	ブラック
側板・フレーム	シルバー	側板・フレーム	ブラック	側板・フレーム	ブラック	側板・フレーム	ブラック
天・底板	シルバー	天・底板	シルバー	天・底板	ブラック	天・底板	ブラック

型番・寸法・標準価格

型　番	H	W	D	自重kg	標準価格(税別)
OS 44-12-16□	44	120	160	0.6	▲ 7,660
OS 44-12-23□	44	120	230	0.7	▲ 8,300
OS 44-16-16□	44	160	160	0.7	▲ 8,140
OS 44-16-23□	44	160	230	0.9	▲ 8,990
OS 44-16-33□	44	160	330	1.2	▲10,580
OS 44-20-16□	44	200	160	0.8	▲ 8,710
OS 44-20-23□	44	200	230	1.0	▲ 9,700
OS 44-20-33□	44	200	330	1.3	▲11,610
OS 44-20-43□	44	200	430	1.7	▲12,930
OS 44-26-16□	44	260	160	1.0	▲ 9,740
OS 44-26-23□	44	260	230	1.2	▲10,810
OS 44-26-33□	44	260	330	1.6	▲13,130
OS 44-26-43□	44	260	430	2.0	▲14,800
OS 44-32-23□	44	320	230	1.5	▲11,680
OS 44-32-33□	44	320	330	1.9	▲14,350
OS 44-32-43□	44	320	430	2.4	▲16,450
OS 44-37-23□	44	370	230	1.6	▲12,850
OS 44-37-33□	44	370	330	2.1	▲15,950
OS 44-37-43□	44	370	430	2.7	▲18,090
OS 44-43-23□	44	430	230	1.8	▲17,350
OS 44-43-33□	44	430	330	2.4	▲19,260
OS 44-43-43□	44	430	430	3.0	▲21,440
OS 44-43-55□	44	430	550	3.7	▲24,910
OS 44-50-23□	44	500	230	2.1	▲16,060
OS 44-50-33□	44	500	330	2.7	▲19,330
OS 44-50-43□	44	500	430	3.4	▲22,590
OS 44-50-55□	44	500	550	4.1	▲28,080
OS 49-12-16□	49	120	160	0.6	▲ 7,730
OS 49-12-23□	49	120	230	0.8	▲ 8,350
OS 49-16-16□	49	160	160	0.7	▲ 8,240
OS 49-16-23□	49	160	230	0.9	▲ 9,050
OS 49-16-33□	49	160	330	1.2	▲10,660
OS 49-20-16□	49	200	160	0.8	▲ 8,800
OS 49-20-23□	49	200	230	1.1	▲ 9,760
OS 49-20-33□	49	200	330	1.4	▲11,680
OS 49-20-43□	49	200	430	1.7	▲13,030
OS 49-26-16□	49	260	160	1.0	▲ 9,850
OS 49-26-23□	49	260	230	1.3	▲10,900
OS 49-26-33□	49	260	330	1.7	▲13,220
OS 49-26-43□	49	260	430	2.0	▲14,920
OS 49-32-23□	49	320	230	1.5	▲11,790
OS 49-32-33□	49	320	330	1.9	▲14,460
OS 49-32-43□	49	320	430	2.4	▲16,570
OS 49-37-23□	49	370	230	1.7	▲12,970
OS 49-37-33□	49	370	330	2.2	▲16,080
OS 49-37-43□	49	370	430	2.7	▲18,220
OS 49-43-23□	49	430	230	1.9	▲17,380
OS 49-43-33□	49	430	330	2.4	▲19,290
OS 49-43-43□	49	430	430	3.0	▲21,500
OS 49-43-55□	49	430	550	3.7	▲24,980
OS 49-50-23□	49	500	230	2.1	▲16,230
OS 49-50-33□	49	500	330	2.8	▲19,490
OS 49-50-43□	49	500	430	3.4	▲22,770
OS 49-50-55□	49	500	550	4.2	▲28,300
OS 70-12-16□	70	120	160	0.7	▲ 8,120
OS 70-12-23□	70	120	230	0.9	▲ 8,770
OS 70-16-16□	70	160	160	0.8	▲ 8,680
OS 70-16-23□	70	160	230	1.0	▲ 9,530
OS 70-16-33□	70	160	330	1.3	▲11,220

型　番	H	W	D	自重kg	標準価格(税別)
OS 70-20-16□	70	200	160	0.9	▲ 9,270
OS 70-20-23□	70	200	230	1.2	▲10,280
OS 70-20-33□	70	200	330	1.6	▲12,280
OS 70-20-43□	70	200	430	1.9	▲13,660
OS 70-26-16□	70	260	160	1.1	▲10,400
OS 70-26-23□	70	260	230	1.4	▲11,480
OS 70-26-33□	70	260	330	1.8	▲13,900
OS 70-26-43□	70	260	430	2.3	▲15,620
OS 70-32-23□	70	320	230	1.6	▲12,410
OS 70-32-33□	70	320	330	2.1	▲15,170
OS 70-32-43□	70	320	430	2.6	▲17,310
OS 70-37-23□	70	370	230	1.8	▲13,650
OS 70-37-33□	70	370	330	2.4	▲16,860
OS 70-37-43□	70	370	430	2.9	▲19,030
OS 70-43-23□	70	430	230	2.0	▲18,240
OS 70-43-33□	70	430	330	2.7	▲20,370
OS 70-43-43□	70	430	430	3.3	▲22,570
OS 70-43-55□	70	430	550	4.0	▲26,140
OS 70-50-23□	70	500	230	2.3	▲17,150
OS 70-50-33□	70	500	330	3.0	▲20,520
OS 70-50-43□	70	500	430	3.7	▲23,820
OS 70-50-55□	70	500	550	4.5	▲29,490
OS 88-12-16□	88	120	160	0.8	▲ 8,770
OS 88-12-23□	88	120	230	1.0	▲ 9,480
OS 88-16-16□	88	160	160	0.9	▲ 9,250
OS 88-16-23□	88	160	230	1.1	▲10,160
OS 88-16-33□	88	160	330	1.5	▲11,930
OS 88-20-16□	88	200	160	1.0	▲ 9,840
OS 88-20-23□	88	200	230	1.3	▲10,880
OS 88-20-33□	88	200	330	1.7	▲12,990
OS 88-20-43□	88	200	430	2.1	▲14,690
OS 88-26-16□	88	260	160	1.2	▲10,970
OS 88-26-23□	88	260	230	1.5	▲12,110
OS 88-26-33□	88	260	330	2.0	▲14,600
OS 88-26-43□	88	260	430	2.4	▲16,650
OS 88-32-23□	88	320	230	1.8	▲13,040
OS 88-32-33□	88	320	330	2.3	▲15,880
OS 88-32-43□	88	320	430	2.8	▲18,350
OS 88-37-23□	88	370	230	2.0	▲14,560
OS 88-37-33□	88	370	330	2.5	▲17,830
OS 88-37-43□	88	370	430	3.1	▲20,340
OS 88-43-23□	88	430	230	2.2	▲19,180
OS 88-43-33□	88	430	330	2.8	▲21,520
OS 88-43-43□	88	430	430	3.5	▲24,020
OS 88-43-55□	88	430	550	4.2	▲27,640
OS 88-50-23□	88	500	230	2.5	▲18,200
OS 88-50-33□	88	500	330	3.2	▲21,650
OS 88-50-43□	88	500	430	3.9	▲25,290
OS 88-50-55□	88	500	550	4.8	▲31,100
OS 99-12-16□	99	120	160	0.8	▲ 8,960
OS 99-12-23□	99	120	230	1.0	▲ 9,650
OS 99-16-16□	99	160	160	0.9	▲ 9,570
OS 99-16-23□	99	160	230	1.2	▲10,470
OS 99-16-33□	99	160	330	1.5	▲12,280
OS 99-20-16□	99	200	160	1.1	▲10,220
OS 99-20-23□	99	200	230	1.4	▲11,250
OS 99-20-33□	99	200	330	1.7	▲13,390
OS 99-20-43□	99	200	430	2.1	▲15,060
OS 99-26-16□	99	260	160	1.3	▲11,450

▲は値上げした製品です。

型番・寸法・標準価格

型　番	H	W	D	自重kg	標準価格(税別)
OS 99-26-23□	99	260	230	1.6	▲12,570
OS 99-26-33□	99	260	330	2.0	▲15,120
OS 99-26-43□	99	260	430	2.5	▲17,150
OS 99-32-23□	99	320	230	1.8	▲13,550
OS 99-32-33□	99	320	330	2.4	▲16,460
OS 99-32-43□	99	320	430	2.9	▲18,920
OS 99-37-23□	99	370	230	2.0	▲15,020
OS 99-37-33□	99	370	330	2.6	▲18,360
OS 99-37-43□	99	370	430	3.2	▲20,850
OS 99-43-23□	99	430	230	2.3	▲19,740
OS 99-43-33□	99	430	330	2.9	▲21,250
OS 99-43-43□	99	430	430	3.6	▲23,540
OS 99-43-55□	99	430	550	4.3	▲28,260
OS 99-50-23□	99	500	230	2.5	▲18,860
OS 99-50-33□	99	500	330	3.3	▲22,370
OS 99-50-43□	99	500	430	4.0	▲25,980
OS 99-50-55□	99	500	550	4.9	▲31,840
OS 115-12-16□	115	120	160	0.9	▲ 9,440
OS 115-12-23□	115	120	230	1.1	▲10,220
OS 115-16-16□	115	160	160	1.0	▲10,080
OS 115-16-23□	115	160	230	1.3	▲11,030
OS 115-16-33□	115	160	330	1.7	▲13,220
OS 115-20-16□	115	200	160	1.2	▲10,740
OS 115-20-23□	115	200	230	1.5	▲11,840
OS 115-20-33□	115	200	330	1.9	▲14,350
OS 115-20-43□	115	200	430	2.3	▲16,350
OS 115-26-16□	115	260	160	1.4	▲12,000
OS 115-26-23□	115	260	230	1.7	▲13,190
OS 115-26-33□	115	260	330	2.2	▲16,120
OS 115-26-43□	115	260	430	2.7	▲18,480
OS 115-32-23□	115	320	230	2.0	▲14,230
OS 115-32-33□	115	320	330	2.5	▲17,480
OS 115-32-43□	115	320	430	3.1	▲20,250
OS 115-37-23□	115	370	230	2.2	▲15,710
OS 115-37-33□	115	370	330	2.8	▲19,390
OS 115-37-43□	115	370	430	3.4	▲22,230
OS 115-43-23□	115	430	230	2.4	▲20,470
OS 115-43-33□	115	430	330	3.1	▲22,410
OS 115-43-43□	115	430	430	3.8	▲24,990
OS 115-43-55□	115	430	550	4.6	▲29,720
OS 115-50-23□	115	500	230	2.7	▲19,670
OS 115-50-33□	115	500	330	3.5	▲23,520
OS 115-50-43□	115	500	430	4.2	▲27,470
OS 115-50-55□	115	500	550	5.1	▲33,380
OS 133-12-16□	132.5	120	160	0.9	▲ 9,840
OS 133-12-23□	132.5	120	230	1.2	▲10,630
OS 133-16-16□	132.5	160	160	1.1	▲10,540
OS 133-16-23□	132.5	160	230	1.4	▲11,530
OS 133-16-33□	132.5	160	330	1.8	▲13,450
OS 133-20-16□	132.5	200	160	1.2	▲11,220
OS 133-20-23□	132.5	200	230	1.6	▲12,370
OS 133-20-33□	132.5	200	330	2.0	▲14,630
OS 133-20-43□	132.5	200	430	2.4	▲16,640
OS 133-26-16□	132.5	260	160	1.4	▲12,600
OS 133-26-23□	132.5	260	230	1.8	▲13,830
OS 133-26-33□	132.5	260	330	2.3	▲16,480
OS 133-26-43□	132.5	260	430	2.8	▲18,860
OS 133-32-23□	132.5	320	230	2.1	▲14,920
OS 133-32-33□	132.5	320	330	2.7	▲17,900

型　番	H	W	D	自重kg	標準価格(税別)
OS 133-32-43□	132.5	320	430	3.2	▲20,690
OS 133-37-23□	132.5	370	230	2.3	▲16,470
OS 133-37-33□	132.5	370	330	2.9	▲19,920
OS 133-37-43□	132.5	370	430	3.6	▲22,750
OS 133-43-23□	132.5	430	230	2.5	▲21,370
OS 133-43-33□	132.5	430	330	3.2	▲23,100
OS 133-43-43□	132.5	430	430	3.9	▲25,650
OS 133-43-55□	132.5	430	550	4.8	▲30,660
OS 133-50-23□	132.5	500	230	2.9	▲20,770
OS 133-50-33□	132.5	500	330	3.7	▲24,370
OS 133-50-43□	132.5	500	430	4.4	▲28,340
OS 133-50-55□	132.5	500	550	5.4	▲34,530
OS 149-12-16□	149	120	160	1.0	▲10,200
OS 149-12-23□	149	120	230	1.3	▲11,090
OS 149-16-16□	149	160	160	1.2	▲10,880
OS 149-16-23□	149	160	230	1.5	▲11,970
OS 149-16-33□	149	160	330	1.9	▲13,960
OS 149-20-16□	149	200	160	1.3	▲11,590
OS 149-20-23□	149	200	230	1.7	▲12,810
OS 149-20-33□	149	200	330	2.2	▲15,120
OS 149-20-43□	149	200	430	2.6	▲17,330
OS 149-26-16□	149	260	160	1.6	▲12,300
OS 149-26-23□	149	260	230	2.0	▲13,620
OS 149-26-33□	149	260	330	2.5	▲16,320
OS 149-26-43□	149	260	430	3.0	▲18,890
OS 149-32-23□	149	320	230	2.2	▲15,340
OS 149-32-33□	149	320	330	2.8	▲18,410
OS 149-32-43□	149	320	430	3.4	▲21,390
OS 149-37-23□	149	370	230	2.4	▲16,920
OS 149-37-33□	149	370	330	3.1	▲20,410
OS 149-37-43□	149	370	430	3.8	▲23,430
OS 149-43-23□	149	430	230	2.7	▲21,810
OS 149-43-33□	149	430	330	3.4	▲23,640
OS 149-43-43□	149	430	430	4.2	▲27,610
OS 149-43-55□	149	430	550	5.1	▲31,550
OS 149-50-23□	149	500	230	3.1	▲21,220
OS 149-50-33□	149	500	330	3.9	▲24,870
OS 149-50-43□	149	500	430	4.7	▲29,030
OS 149-50-55□	149	500	550	5.7	▲35,400
OS 177-12-16□	177	120	160	1.2	▲11,380
OS 177-12-23□	177	120	230	1.5	▲12,310
OS 177-16-16□	177	160	160	1.3	▲12,180
OS 177-16-23□	177	160	230	1.7	▲13,320
OS 177-16-33□	177	160	330	2.2	▲15,790
OS 177-20-16□	177	200	160	1.5	▲12,970
OS 177-20-23□	177	200	230	1.9	▲14,240
OS 177-20-33□	177	200	330	2.4	▲17,030
OS 177-20-43□	177	200	430	2.9	▲19,450
OS 177-26-16□	177	260	160	1.7	▲14,530
OS 177-26-23□	177	260	230	2.1	▲15,890
OS 177-26-33□	177	260	330	2.7	▲19,080
OS 177-26-43□	177	260	430	3.3	▲21,850
OS 177-32-23□	177	320	230	2.4	▲17,060
OS 177-32-33□	177	320	330	3.1	▲20,590
OS 177-32-43□	177	320	430	3.8	▲23,790
OS 177-37-23□	177	370	230	2.7	▲18,770
OS 177-37-33□	177	370	330	3.4	▲22,760
OS 177-37-43□	177	370	430	4.1	▲26,010
OS 177-43-23□	177	430	230	3.0	▲23,910

▲は値上げした製品です。

型番・寸法・標準価格

型　番	H	W	D	自重kg	標準価格(税別)
OS 177-43-33□	177	430	330	3.7	▲26,400
OS 177-43-43□	177	430	430	4.5	▲29,230
OS 177-43-55□	177	430	550	5.4	▲34,640
OS 177-50-23□	177	500	230	3.3	▲23,670
OS 177-50-33□	177	500	330	4.2	▲27,800
OS 177-50-43□	177	500	430	5.0	▲32,190
OS 177-50-55□	177	500	550	6.0	▲38,880
OS 199-12-16□	199	120	160	1.3	▲11,740
OS 199-12-23□	199	120	230	1.6	▲12,730
OS 199-16-16□	199	160	160	1.4	▲12,530
OS 199-16-23□	199	160	230	1.8	▲13,720
OS 199-16-33□	199	160	330	2.3	▲16,350
OS 199-20-16□	199	200	160	1.6	▲13,320
OS 199-20-23□	199	200	230	2.0	▲14,640
OS 199-20-33□	199	200	330	2.5	▲17,590
OS 199-20-43□	199	200	430	3.1	▲20,700
OS 199-26-16□	199	260	160	1.9	▲14,880
OS 199-26-23□	199	260	230	2.3	▲16,300
OS 199-26-33□	199	260	330	2.9	▲19,660
OS 199-26-43□	199	260	430	3.5	▲23,100
OS 199-32-23□	199	320	230	2.6	▲17,490
OS 199-32-33□	199	320	330	3.3	▲21,190
OS 199-32-43□	199	320	430	4.0	▲25,050
OS 199-37-23□	199	370	230	2.8	▲19,180
OS 199-37-33□	199	370	330	3.6	▲23,340
OS 199-37-43□	199	370	430	4.4	▲27,260
OS 199-43-23□	199	430	230	3.1	▲24,310
OS 199-43-33□	199	430	330	3.9	▲27,030
OS 199-43-43□	199	430	430	4.8	▲30,510
OS 199-43-55□	199	430	550	5.7	▲35,650
OS 199-50-23□	199	500	230	3.5	▲24,080
OS 199-50-33□	199	500	330	4.4	▲28,400
OS 199-50-43□	199	500	430	5.3	▲33,440
OS 199-50-55□	199	500	550	6.3	▲39,900
OS 222-12-16□	221.5	120	160	1.4	▲12,170
OS 222-12-23□	221.5	120	230	1.7	▲13,280
OS 222-16-16□	221.5	160	160	1.5	▲13,070
OS 222-16-23□	221.5	160	230	1.9	▲14,360
OS 222-16-33□	221.5	160	330	2.4	▲17,200
OS 222-20-16□	221.5	200	160	1.7	▲13,910
OS 222-20-23□	221.5	200	230	2.1	▲15,340
OS 222-20-33□	221.5	200	330	2.7	▲18,510
OS 222-20-43□	221.5	200	430	3.3	▲21,170
OS 222-26-16□	221.5	260	160	2.0	▲15,650
OS 222-26-23□	221.5	260	230	2.4	▲17,170
OS 222-26-33□	221.5	260	330	3.1	▲20,720
OS 222-26-43□	221.5	260	430	3.8	▲23,740
OS 222-32-23□	221.5	320	230	2.8	▲18,460
OS 222-32-33□	221.5	320	330	3.5	▲22,360
OS 222-32-43□	221.5	320	430	4.3	▲25,780
OS 222-37-23□	221.5	370	230	3.0	▲20,300
OS 222-37-33□	221.5	370	330	3.8	▲24,640
OS 222-37-43□	221.5	370	430	4.6	▲28,120
OS 222-43-23□	221.5	430	230	3.3	▲25,610
OS 222-43-33□	221.5	430	330	4.1	▲28,630
OS 222-43-43□	221.5	430	430	5.0	▲33,090
OS 222-43-55□	221.5	430	550	6.1	▲37,380
OS 222-50-23□	221.5	500	230	3.7	▲25,690
OS 222-50-33□	221.5	500	330	4.6	▲30,210

型　番	H	W	D	自重kg	標準価格(税別)
OS 222-50-43□	221.5	500	430	5.5	▲34,820
OS 222-50-55□	221.5	500	550	6.6	▲41,910
OS 249-12-16□	249	121	160	1.6	▲12,690
OS 249-12-23□	249	121	230	2.0	▲13,880
OS 249-16-16□	249	161	160	1.7	▲13,560
OS 249-16-23□	249	161	230	2.2	▲14,990
OS 249-16-33□	249	161	330	2.8	▲18,020
OS 249-20-16□	249	201	160	1.9	▲14,410
OS 249-20-23□	249	201	230	2.4	▲15,950
OS 249-20-33□	249	201	330	3.1	▲19,330
OS 249-20-43□	249	201	430	3.8	▲22,090
OS 249-26-16□	249	261	160	2.2	▲16,140
OS 249-26-23□	249	261	230	2.7	▲17,780
OS 249-26-33□	249	261	330	3.5	▲21,550
OS 249-26-43□	249	261	430	4.2	▲24,690
OS 249-32-23□	249	321	230	3.1	▲19,060
OS 249-32-33□	249	321	330	3.9	▲23,160
OS 249-32-43□	249	321	430	4.7	▲26,720
OS 249-37-23□	249	371	230	3.3	▲20,910
OS 249-37-33□	249	371	330	4.2	▲25,450
OS 249-37-43□	249	371	430	5.1	▲29,040
OS 249-43-23□	249	431	230	3.6	▲26,210
OS 249-43-33□	249	431	330	4.6	▲29,490
OS 249-43-43□	249	431	430	5.5	▲34,080
OS 249-43-55□	249	431	550	6.6	▲38,690
OS 249-50-23□	249	501	230	4.0	▲26,300
OS 249-50-33□	249	501	330	5.0	▲31,010
OS 249-50-43□	249	501	430	6.0	▲35,750
OS 249-50-55□	249	501	550	7.2	▲43,220
OS 299-12-16□	299	121	160	1.8	▲14,310
OS 299-12-23□	299	121	230	2.3	▲15,910
OS 299-16-16□	299	161	160	2.0	▲15,380
OS 299-16-23□	299	161	230	2.5	▲17,170
OS 299-16-33□	299	161	330	3.3	▲20,300
OS 299-20-16□	299	201	160	2.2	▲16,310
OS 299-20-23□	299	201	230	2.8	▲18,280
OS 299-20-33□	299	201	330	3.6	▲21,710
OS 299-20-43□	299	201	430	4.4	▲25,560
OS 299-26-16□	299	261	160	2.5	▲18,350
OS 299-26-23□	299	261	230	3.1	▲20,360
OS 299-26-33□	299	261	330	4.0	▲24,230
OS 299-26-43□	299	261	430	4.9	▲28,410
OS 299-32-23□	299	321	230	3.5	▲22,050
OS 299-32-33□	299	321	330	4.4	▲26,230
OS 299-32-43□	299	321	430	5.4	▲30,860
OS 299-37-23□	299	371	230	3.8	▲26,810
OS 299-37-33□	299	371	330	4.7	▲31,980
OS 299-37-43□	299	371	430	5.8	▲37,220
OS 299-43-23□	299	431	230	4.1	▲29,520
OS 299-43-33□	299	431	330	5.1	▲33,120
OS 299-43-43□	299	431	430	6.2	▲37,110
OS 299-43-55□	299	431	550	7.5	▲43,770
OS 299-50-23□	299	501	230	4.5	▲30,170
OS 299-50-33□	299	501	330	5.6	▲34,950
OS 299-50-43□	299	501	430	6.8	▲40,760
OS 299-50-55□	299	501	550	8.2	▲48,880

▲は値上げした製品です。

PSL SERIES パネル脱着アルミサッシケース

天・底板鉄製

立体組立図

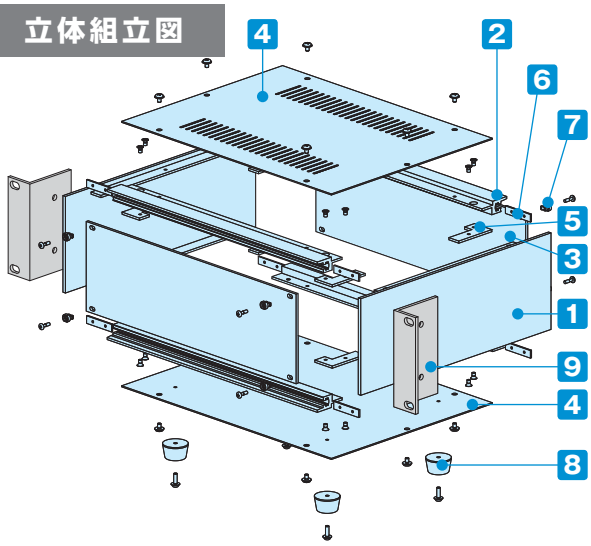

■ PSLシリーズはパネルがスリーブビスによって脱着できるケースです。

■ 独立型の筐体としても、ラック取付ユニットケース（カタログP11－23～24）としても使用できる、組立式のケースです。

構成内容

No.	名　称	個数	材　質	色 / 表面処理
1	側板	2	A6063S-T5	HLシルバーアルマイト・HLブラックアルマイト
2	フレーム	4	A6063S-T5	HLシルバーアルマイト・HLブラックアルマイト
3	パネル	2	A1050P t2.5	HLシルバーアルマイト・HLブラックアルマイト
4	天板・底板	各1	SPCC t1.0	ブラック塗装
5	固定金具	8	SPCC t2.0	三価クロメート
6	パネル固定金具	8	SPCC t1.4	三価クロメート
7	スリーブビス	8	スリーブ=POM ビス=鉄	ホワイトグレー・ブラック クロムメッキ・三価黒クロメート
8	ゴム足	4	合成ゴム	ブラック

※HL＝ヘアライン処理

■ パネルは片面保護シート付です。目立ちにくいのでご注意下さい。

外観寸法図

■ 下記図面は代表共通図です。
各型番の詳細はホームページよりCAD図・PDF図、3DCADデータをダウンロードしてご確認下さい。

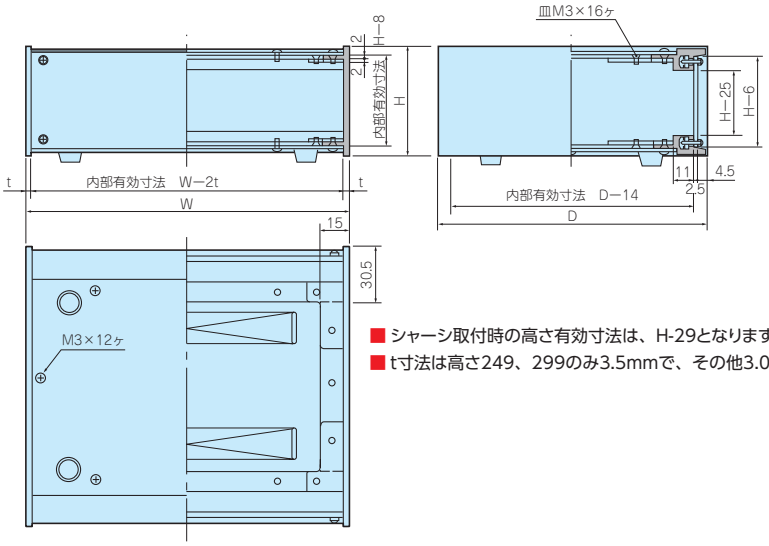

■ シャーシ取付時の高さ有効寸法は、H-29となります。
■ t寸法は高さ249、299のみ3.5mmで、その他3.0mmとなります。

オプション部品（別売）

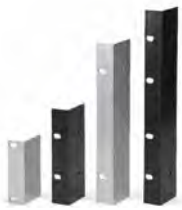

9 マウントブラケット
Mシリーズ
P11−25

アルミシャーシ
ACシリーズ
P6−85

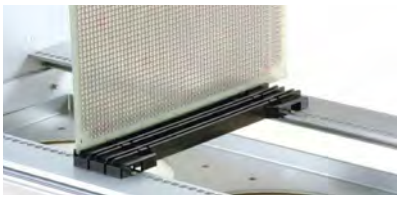

カードガイドレール　P14−8

色仕様

■ PSLシリーズのご注文の際は必ず末尾□にSS、SB、BS、BBの色記号をつけて下さい。

● SS		● SB		● BS		● BB	
							
パネル	シルバー	パネル	ブラック	パネル	シルバー	パネル	ブラック
側板・フレーム	シルバー	側板・フレーム	シルバー	側板・フレーム	ブラック	側板・フレーム	ブラック
天・底板	ブラック	天・底板	ブラック	天・底板	ブラック	天・底板	ブラック

型番・寸法・標準価格

型　番	H	W	D	自重kg	標準価格(税別)
PSL 88-20-23□	88	200	230	1.6	▲11,270
PSL 88-20-33□	88	200	330	2.0	▲12,050
PSL 88-20-43□	88	200	430	2.5	▲13,550
PSL 88-26-23□	88	260	230	1.9	▲12,600
PSL 88-26-33□	88	260	330	2.4	▲13,790
PSL 88-26-43□	88	260	430	3.0	▲15,050
PSL 88-32-23□	88	320	230	2.2	▲13,130
PSL 88-32-33□	88	320	330	2.9	▲14,370
PSL 88-32-43□	88	320	430	3.5	▲15,920
PSL 88-43-23□	88	430	230	2.8	▲15,400
PSL 88-43-33□	88	430	330	3.6	▲16,660
PSL 88-43-43□	88	430	430	4.4	▲18,170
PSL 88-43-55□	88	430	550	5.6	▲20,820
PSL 99-20-23□	99	200	230	1.6	▲11,400
PSL 99-20-33□	99	200	330	2.1	▲12,220
PSL 99-20-43□	99	200	430	2.6	▲13,710
PSL 99-26-23□	99	260	230	2.0	▲12,850
PSL 99-26-33□	99	260	330	2.5	▲14,090
PSL 99-26-43□	99	260	430	3.1	▲15,320
PSL 99-32-23□	99	320	230	2.3	▲13,380
PSL 99-32-33□	99	320	330	3.0	▲14,680
PSL 99-32-43□	99	320	430	3.5	▲16,190
PSL 99-43-23□	99	430	230	2.9	▲15,780
PSL 99-43-33□	99	430	330	3.7	▲17,100
PSL 99-43-43□	99	430	430	4.6	▲18,550
PSL 99-43-55□	99	430	550	5.7	▲21,230
PSL133-20-23□	132.5	200	230	1.8	▲12,540
PSL133-20-33□	132.5	200	330	2.4	▲13,450
PSL133-20-43□	132.5	200	430	2.9	▲15,280
PSL133-26-23□	132.5	260	230	2.2	▲14,120
PSL133-26-33□	132.5	260	330	2.8	▲15,480
PSL133-26-43□	132.5	260	430	3.4	▲17,030
PSL133-32-23□	132.5	320	230	2.6	▲15,160
PSL133-32-33□	132.5	320	330	3.3	▲16,540
PSL133-32-43□	132.5	320	430	4.0	▲18,410
PSL133-43-23□	132.5	430	230	3.2	▲17,550
PSL133-43-33□	132.5	430	330	4.1	▲18,970
PSL133-43-43□	132.5	430	430	5.0	▲20,780
PSL133-43-55□	132.5	430	550	6.2	▲23,780
PSL149-20-23□	149	200	230	2.0	▲13,110
PSL149-20-33□	149	200	330	2.5	▲14,080
PSL149-20-43□	149	200	430	3.2	▲16,080
PSL149-26-23□	149	260	230	2.4	▲14,770
PSL149-26-33□	149	260	330	3.0	▲16,190
PSL149-26-43□	149	260	430	3.4	▲17,910
PSL149-32-23□	149	320	230	2.7	▲15,510
PSL149-32-33□	149	320	330	3.4	▲16,930
PSL149-32-43□	149	320	430	4.3	▲18,990
PSL149-43-23□	149	430	230	3.4	▲18,460
PSL149-43-33□	149	430	330	4.3	▲19,920
PSL149-43-43□	149	430	430	5.3	▲21,910
PSL149-43-55□	149	430	550	6.5	▲25,110
PSL177-20-23□	177	200	230	2.1	▲14,070
PSL177-20-33□	177	200	330	2.7	▲15,480
PSL177-20-43□	177	200	430	3.4	▲17,690
PSL177-26-23□	177	260	230	2.5	▲15,880
PSL177-26-33□	177	260	330	3.2	▲17,710
PSL177-26-43□	177	260	430	3.9	▲19,670
PSL177-32-23□	177	320	230	2.9	▲16,690
PSL177-32-33□	177	320	330	3.7	▲18,550
PSL177-32-43□	177	320	430	4.5	▲20,850
PSL177-43-23□	177	430	230	3.6	▲19,910
PSL177-43-33□	177	430	330	4.6	▲21,810
PSL177-43-43□	177	430	430	5.6	▲24,020
PSL177-43-55□	177	430	550	6.9	▲27,520

型　番	H	W	D	自重kg	標準価格(税別)
PSL199-20-23□	199	200	230	2.3	▲14,430
PSL199-20-33□	199	200	330	2.9	▲16,010
PSL199-20-43□	199	200	430	3.6	▲18,890
PSL199-26-23□	199	260	230	2.7	▲16,250
PSL199-26-33□	199	260	330	3.4	▲18,280
PSL199-26-43□	199	260	430	4.1	▲20,870
PSL199-32-23□	199	320	230	3.1	▲17,060
PSL199-32-33□	199	320	330	3.9	▲19,120
PSL199-32-43□	199	320	430	4.8	▲22,030
PSL199-43-23□	199	430	230	3.8	▲20,340
PSL199-43-33□	199	430	330	4.8	▲22,420
PSL199-43-43□	199	430	430	5.9	▲25,290
PSL199-43-55□	199	430	550	7.2	▲28,540
PSL222-20-23□	221.5	200	230	2.4	▲15,170
PSL222-20-33□	221.5	200	330	3.1	▲16,940
PSL222-20-43□	221.5	200	430	3.8	▲19,390
PSL222-26-23□	221.5	260	230	2.8	▲17,220
PSL222-26-33□	221.5	260	330	3.6	▲19,420
PSL222-26-43□	221.5	260	430	4.1	▲21,610
PSL222-32-23□	221.5	320	230	3.3	▲18,140
PSL222-32-33□	221.5	320	330	4.1	▲20,380
PSL222-32-43□	221.5	320	430	5.1	▲22,880
PSL222-43-23□	221.5	430	230	4.0	▲21,770
PSL222-43-33□	221.5	430	330	5.0	▲24,020
PSL222-43-43□	221.5	430	430	6.1	▲26,470
PSL222-43-55□	221.5	430	550	7.5	▲30,360
PSL249-20-23□	249	201	230	2.7	▲15,780
PSL249-20-33□	249	201	330	3.5	▲17,740
PSL249-20-43□	249	201	430	4.2	▲20,300
PSL249-26-23□	249	261	230	3.1	▲17,780
PSL249-26-33□	249	261	330	4.0	▲20,190
PSL249-26-43□	249	261	430	4.8	▲22,470
PSL249-32-23□	249	321	230	3.6	▲20,260
PSL249-32-33□	249	321	330	4.6	▲22,700
PSL249-32-43□	249	321	430	5.4	▲25,310
PSL249-43-23□	249	431	230	4.4	▲22,300
PSL249-43-33□	249	431	330	5.6	▲24,770
PSL249-43-43□	249	431	430	6.6	▲27,340
PSL249-43-55□	249	431	550	8.3	▲31,610
PSL299-20-23□	299	201	230	3.1	▲18,070
PSL299-20-33□	299	201	330	4.0	▲20,110
PSL299-20-43□	299	201	430	4.9	▲23,720
PSL299-26-23□	299	261	230	3.6	▲20,510
PSL299-26-33□	299	261	330	4.6	▲22,990
PSL299-26-43□	299	261	430	5.5	▲26,300
PSL299-32-23□	299	321	230	4.1	▲21,610
PSL299-32-33□	299	321	330	5.1	▲24,130
PSL299-32-43□	299	321	430	6.2	▲27,780
PSL299-43-23□	299	431	230	5.0	▲25,920
PSL299-43-33□	299	431	330	6.2	▲28,470
PSL299-43-43□	299	431	430	7.4	▲32,080
PSL299-43-55□	299	431	550	8.9	▲36,960

▲は値上げした製品です。

POS SERIES パネル脱着アルミサッシケース

天・底板アルミ製

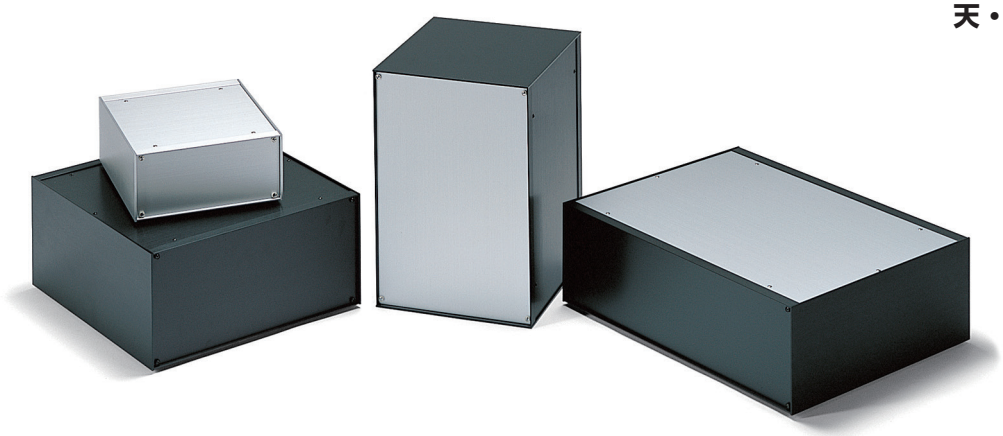

立体組立図

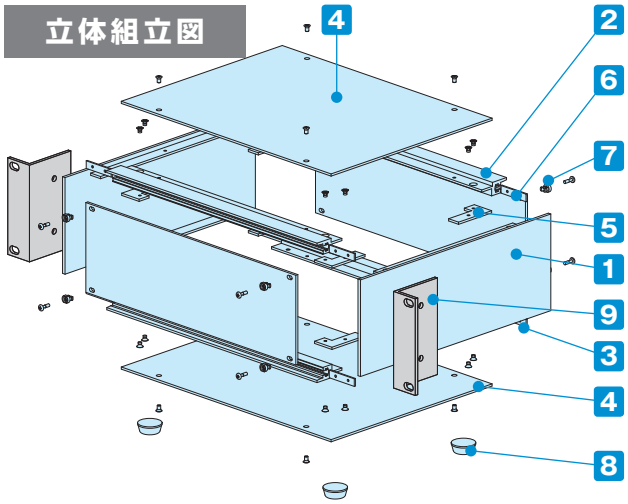

■ POSシリーズはパネルがスリーブビスによって脱着できるケースです。

■ 独立型の筐体としても、ラック取付ユニットケースとしても使用できる、組立式のケースです。

構成内容

No.	名　称	個数	材　質	色 / 表面処理
1	側板	2	A6063S-T5	HLシルバーアルマイト・HLブラックアルマイト
2	フレーム	4	A6063S-T5	HLシルバーアルマイト・HLブラックアルマイト
3	パネル	2	A1050P t2.5	HLシルバーアルマイト・HLブラックアルマイト
4	天板・底板	各1	A1050P t2.0	HLシルバーアルマイト・HLブラックアルマイト
5	固定金具	8	SPCC t2.0	三価クロメート
6	パネル固定金具	8	SPCC t1.4	三価クロメート
7	スリーブビス	8	スリーブ=POM ビス=鉄	ホワイトグレー・ブラック クロムメッキ・三価黒クロメート
8	ゴム足	4	合成ゴム	ブラック

※HL＝ヘアライン処理

■ パネル、天・底板は片面保護シート付です。目立ちにくいのでご注意下さい。

外観寸法図

■ 下記図面は代表共通図です。
各型番の詳細はホームページよりCAD図・PDF図、3DCADデータをダウンロードしてご確認下さい。

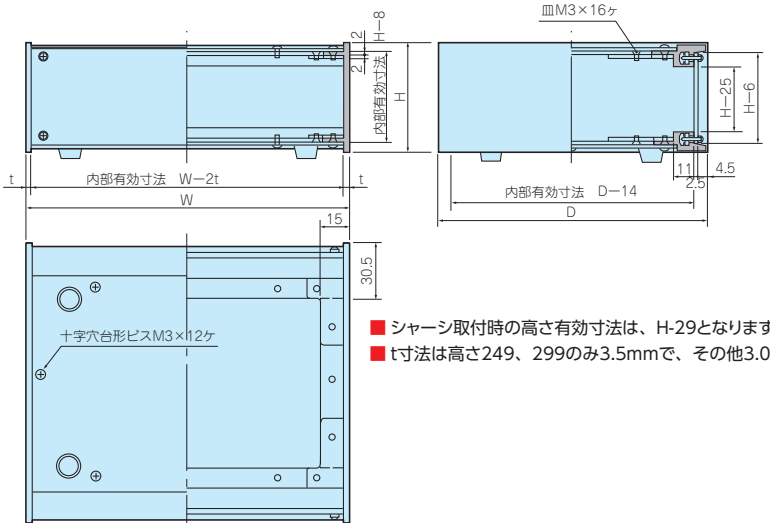

■ シャーシ取付時の高さ有効寸法は、H-29となります。
■ t寸法は高さ249、299のみ3.5mmで、その他3.0mmとなります。

オプション部品（別売）

9 マウントブラケット
Mシリーズ
P11−25

アルミシャーシ
ACシリーズ
P6−85

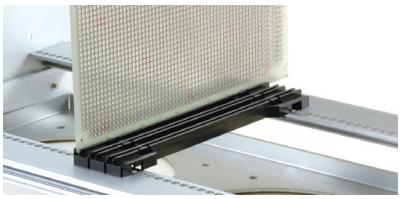

カードガイドレール　P14−8

色仕様

■ POSシリーズのご注文の際は必ず末尾□にSS、BX、BS、BBの色記号をつけて下さい。

SS	
パネル	シルバー
側板・フレーム	シルバー
天・底板	シルバー

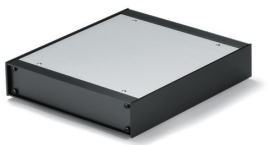

BX	
パネル	ブラック
側板・フレーム	ブラック
天・底板	シルバー

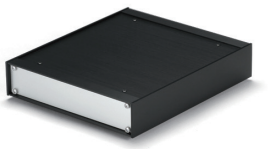

BS	
パネル	シルバー
側板・フレーム	ブラック
天・底板	ブラック

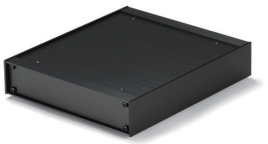

BB	
パネル	ブラック
側板・フレーム	ブラック
天・底板	ブラック

型番・寸法・標準価格

型　番	H	W	D	自重kg	標準価格(税別)
POS 88-20-23□	88	200	230	1.4	▲11,550
POS 88-20-33□	88	200	330	1.8	▲13,590
POS 88-20-43□	88	200	430	2.2	▲15,220
POS 88-26-23□	88	260	230	1.7	▲13,020
POS 88-26-33□	88	260	330	2.1	▲15,420
POS 88-26-43□	88	260	430	2.6	▲17,390
POS 88-32-23□	88	320	230	1.9	▲13,900
POS 88-32-33□	88	320	330	2.5	▲16,640
POS 88-32-43□	88	320	430	3.0	▲19,030
POS 88-43-23□	88	430	230	2.5	▲19,790
POS 88-43-33□	88	430	330	3.1	▲22,750
POS 88-43-43□	88	430	430	3.7	▲25,170
POS 88-43-55□	88	430	550	4.5	▲28,000
POS 99-20-23□	99	200	230	1.4	▲11,680
POS 99-20-33□	99	200	330	1.9	▲13,770
POS 99-20-43□	99	200	430	2.3	▲15,380
POS 99-26-23□	99	260	230	1.8	▲13,220
POS 99-26-33□	99	260	330	2.2	▲15,710
POS 99-26-43□	99	260	430	2.7	▲17,660
POS 99-32-23□	99	320	230	2.0	▲14,120
POS 99-32-33□	99	320	330	2.6	▲16,930
POS 99-32-43□	99	320	430	3.0	▲19,290
POS 99-43-23□	99	430	230	2.6	▲20,180
POS 99-43-33□	99	430	330	3.2	▲23,220
POS 99-43-43□	99	430	430	3.9	▲25,610
POS 99-43-55□	99	430	550	4.6	▲28,410
POS133-20-23□	132.5	200	230	1.6	▲12,830
POS133-20-33□	132.5	200	330	2.2	▲15,000
POS133-20-43□	132.5	200	430	2.6	▲16,940
POS133-26-23□	132.5	260	230	2.0	▲14,530
POS133-26-33□	132.5	260	330	2.5	▲17,090
POS133-26-43□	132.5	260	430	3.0	▲19,380
POS133-32-23□	132.5	320	230	2.3	▲15,910
POS133-32-33□	132.5	320	330	2.9	▲18,810
POS133-32-43□	132.5	320	430	3.5	▲21,500
POS133-43-23□	132.5	430	230	2.9	▲21,950
POS133-43-33□	132.5	430	330	3.6	▲25,380
POS133-43-43□	132.5	430	430	4.3	▲28,030
POS133-43-55□	132.5	430	550	5.1	▲30,950
POS149-20-23□	149	200	230	1.8	▲13,390
POS149-20-33□	149	200	330	2.3	▲15,620
POS149-20-43□	149	200	430	2.9	▲17,750
POS149-26-23□	149	260	230	2.2	▲15,170
POS149-26-33□	149	260	330	2.7	▲17,790
POS149-26-43□	149	260	430	3.0	▲20,260
POS149-32-23□	149	320	230	2.4	▲16,250
POS149-32-33□	149	320	330	3.0	▲19,210
POS149-32-43□	149	320	430	3.8	▲22,090
POS149-43-23□	149	430	230	3.0	▲22,830
POS149-43-33□	149	430	330	3.8	▲26,480
POS149-43-43□	149	430	430	4.6	▲29,290
POS149-43-55□	149	430	550	5.4	▲32,300
POS177-20-23□	177	200	230	1.9	▲14,350
POS177-20-33□	177	200	330	2.5	▲17,030
POS177-20-43□	177	200	430	3.1	▲19,380
POS177-26-23□	177	260	230	2.3	▲16,260
POS177-26-33□	177	260	330	3.0	▲19,330
POS177-26-43□	177	260	430	3.5	▲22,020
POS177-32-23□	177	320	230	2.6	▲17,440
POS177-32-33□	177	320	330	3.3	▲20,830
POS177-32-43□	177	320	430	4.0	▲23,940
POS177-43-23□	177	430	230	3.3	▲24,300
POS177-43-33□	177	430	330	4.1	▲28,660
POS177-43-43□	177	430	430	4.9	▲31,610
POS177-43-55□	177	430	550	5.8	▲36,440
POS199-20-23□	199	200	230	2.1	▲14,710

型　番	H	W	D	自重kg	標準価格(税別)
POS199-20-33□	199	200	330	2.7	▲17,560
POS199-20-43□	199	200	430	3.3	▲20,580
POS199-26-23□	199	260	230	2.5	▲16,640
POS199-26-33□	199	260	330	3.1	▲19,880
POS199-26-43□	199	260	430	3.7	▲23,210
POS199-32-23□	199	320	230	2.8	▲17,830
POS199-32-33□	199	320	330	3.5	▲21,390
POS199-32-43□	199	320	430	4.3	▲25,150
POS199-43-23□	199	430	230	3.5	▲24,740
POS199-43-33□	199	430	330	4.3	▲29,370
POS199-43-43□	199	430	430	5.2	▲32,990
POS199-43-55□	199	430	550	6.1	▲37,510
POS222-20-23□	221.5	200	230	2.2	▲15,460
POS222-20-33□	221.5	200	330	2.9	▲18,490
POS222-20-43□	221.5	200	430	3.5	▲21,090
POS222-26-23□	221.5	260	230	2.6	▲17,610
POS222-26-33□	221.5	260	330	3.3	▲21,030
POS222-26-43□	221.5	260	430	3.7	▲23,950
POS222-32-23□	221.5	320	230	3.0	▲18,890
POS222-32-33□	221.5	320	330	3.7	▲22,660
POS222-32-43□	221.5	320	430	4.6	▲25,970
POS222-43-23□	221.5	430	230	3.7	▲26,150
POS222-43-33□	221.5	430	330	4.5	▲31,210
POS222-43-43□	221.5	430	430	5.4	▲34,290
POS222-43-55□	221.5	430	550	6.4	▲39,410
POS249-20-23□	249	201	230	2.5	▲16,050
POS249-20-33□	249	201	330	3.3	▲19,280
POS249-20-43□	249	201	430	3.9	▲21,960
POS249-26-23□	249	261	230	2.9	▲18,150
POS249-26-33□	249	261	330	3.7	▲21,790
POS249-26-43□	249	261	430	4.4	▲24,830
POS249-32-23□	249	321	230	3.3	▲21,000
POS249-32-33□	249	321	330	4.2	▲24,970
POS249-32-43□	249	321	430	4.9	▲28,400
POS249-43-23□	249	431	230	4.1	▲26,720
POS249-43-33□	249	431	330	5.1	▲30,670
POS249-43-43□	249	431	430	5.9	▲35,230
POS249-43-55□	249	431	550	7.2	▲40,720
POS299-20-23□	299	201	230	2.9	▲18,350
POS299-20-33□	299	201	330	3.7	▲21,650
POS299-20-43□	299	201	430	4.5	▲25,380
POS299-26-23□	299	261	230	3.3	▲20,890
POS299-26-33□	299	261	330	4.2	▲24,590
POS299-26-43□	299	261	430	5.1	▲28,660
POS299-32-23□	299	321	230	3.8	▲22,370
POS299-32-33□	299	321	330	4.7	▲26,410
POS299-32-43□	299	321	430	5.7	▲30,880
POS299-43-23□	299	431	230	4.6	▲30,330
POS299-43-33□	299	431	330	5.7	▲34,750
POS299-43-43□	299	431	430	6.7	▲38,620
POS299-43-55□	299	431	550	8.0	▲46,340

▲は値上げした製品です。

AC SERIES SL•OS•PSL•POS用アルミシャーシ

■ 下記図面は代表共通図です。
各型番の詳細はホームページよりCAD図・PDF図、3DCADデータをダウンロードしてご確認下さい。

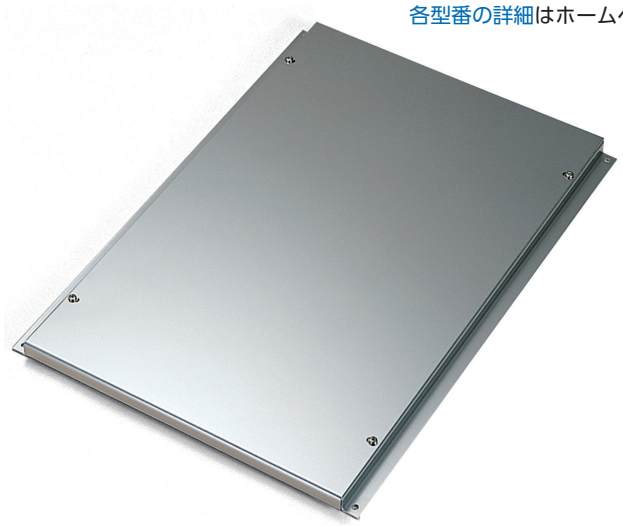

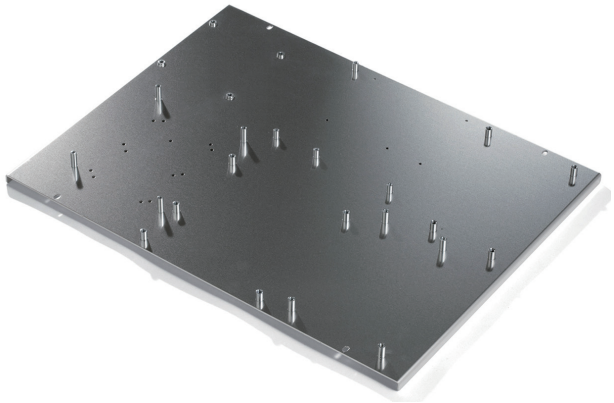

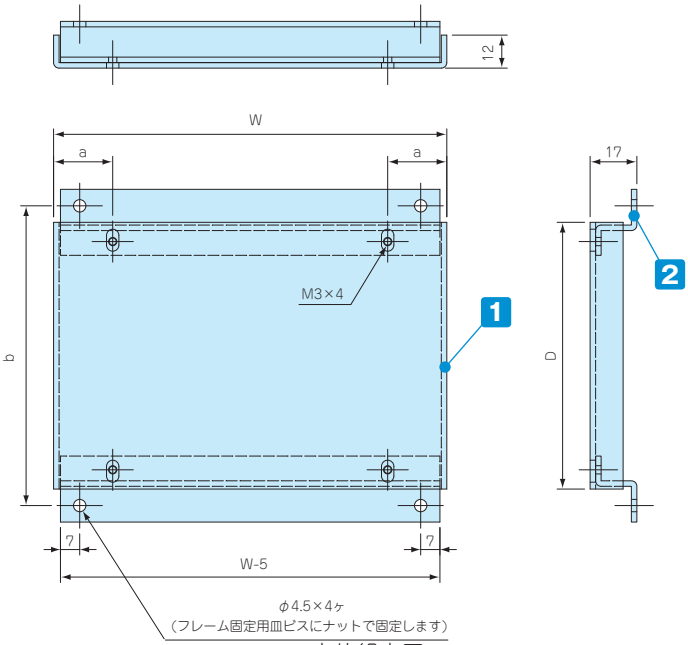

立体組立図

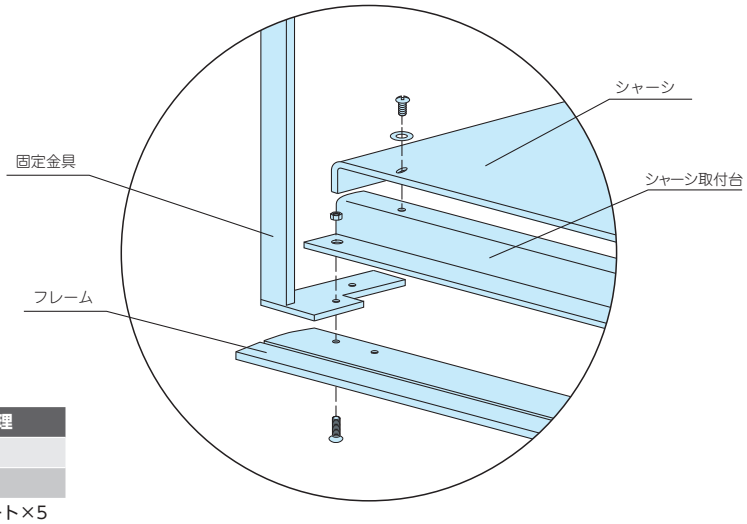

シャーシの穴加工、クリンチングスペーサー・スタッド取付など
カスタム加工を承ります。

構成内容

No.	名　称	個数	材　質	色 / 表面処理
1	シャーシ	1	A1050P t2.0	無処理
2	シャーシ取付台	2	A1050P t2.0	無処理

付属ビス：皿M3×10 三価クロメート×5
バインドM3×6 ニッケル×5
M3用平ワッシャー ニッケル×5
M3用ナット 三価クロメート×5

型番・寸法・標準価格

型　番	W	D	a	b	ケース幅×奥行 W × D	自重(g)	標準価格(税別)
AC12-16	103	97	18.5	109	120×160	110	▲1,120
AC12-23	103	167	18.5	179	230	150	▲1,370
AC16-16	143	97	21.5	109	160×160	140	▲1,330
AC16-23	143	167	21.5	179	230	200	▲1,660
AC16-33	143	267	21.5	279	330	290	▲2,010
AC16-43	143	367	21.5	379	430	340	▲2,320
AC20-16	183	97	24.5	109	200×160	180	▲1,490
AC20-23	183	167	24.5	179	230	250	▲1,880
AC20-33	183	267	24.5	279	330	360	▲2,280
AC20-43	183	367	24.5	379	430	460	▲2,700
AC26-16	243	97	31.5	109	260×160	230	▲1,680
AC26-23	243	167	31.5	179	230	330	▲2,160
AC26-33	243	267	31.5	279	330	470	▲2,670
AC26-43	243	367	31.5	379	430	610	▲3,250

型　番	W	D	a	b	ケース幅×奥行 W × D	自重(g)	標準価格(税別)
AC32-23	303	167	39.5	179	320×230	400	▲2,380
AC32-33	303	267	39.5	279	330	570	▲2,840
AC32-43	303	367	39.5	379	430	740	▲3,390
AC37-23	353	167	46.5	179	370×230	470	▲2,740
AC37-33	353	267	46.5	279	330	670	▲3,530
AC37-43	353	367	46.5	379	430	860	▲4,410
AC43-23	413	167	54.5	179	430×230	540	▲3,130
AC43-33	413	267	54.5	279	330	770	▲3,840
AC43-43	413	367	54.5	379	430	1,000	▲4,590
AC43-55	413	487	54.5	499	550	1,280	▲5,320
AC50-23	483	167	64.5	179	500×230	630	▲3,780
AC50-33	483	267	64.5	279	330	890	▲4,970
AC50-43	483	367	64.5	379	430	1,160	▲6,500
AC50-55	483	487	64.5	499	550	1,490	▲6,580

▲は値上げした製品です。※標準価格は目安の販売価格となります。

AC-K SERIES シャーシ補強金具

■ シャーシに荷重を掛けた場合などのシャーシ中心部のたわみを防ぐための補強金具としてお使い下さい。
(実際に採用される場合は、必ず製品の耐荷重試験で確認して下さい。)

■ シャーシに取り付ける場合はシャーシに穴加工が必要になります。

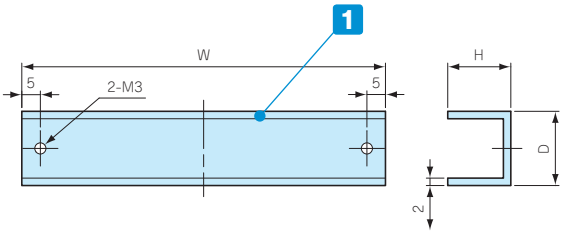

シャーシ補強金具取付図

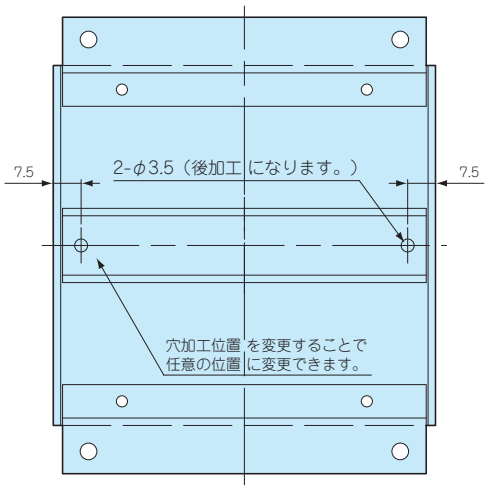

構成内容

No.	材　質	色 / 表面処理
1	A1050 t2.0	無処理

付属ビス：バインドM3×8 ニッケル×2
M3平ワッシャー ニッケル×2

型番・寸法・標準価格

型　番	W	H	D	t	対応機種	標準価格(税別)
AC-K408	408	17	20	2.0	AC43-23 AC43-33 AC43-43 AC43-55	▲910
AC-K478	478	17	20	2.0	AC50-23 AC50-33 AC50-43 AC50-55	▲930

▲は値上げした製品です。 ※標準価格は目安の販売価格となります。

アルミサッシケース 追加工・印刷のカスタマイズ

お客様仕様のケース追加工を1個から短納期にて承ります。

図面送付 ▶ 内容確認 ▶ お見積 ▶ 受注

★受注日は、実働日に含まれません。

■ 詳細の加工内容・加工方法については、P15−1〜61をご覧下さい。

■ 納期は基準日です。内容、数量、標準品の在庫状況により変わることがあります。

■ カスタム製品のご質問やご相談・見積依頼は営業部までお問合わせ下さい。

穴加工のみ

通常納期 実働5日発送

営業部 TEL：048-222-7640
FAX：048-222-7652
E-MAIL：custom@takachi-el.co.jp

インクジェット印刷

通常納期 実働8日発送

指定色塗装

通常納期 実働11日発送

インクジェット印刷+塗装

通常納期 実働14日発送

アルミ板加工上の注意

■ アルミパネル（ヘアライン材、カラーアルミ材）は表面に透明保護シートが貼ってあり、加工後シルク印刷など高温をかける際は剥がしてご利用下さい。
■ 板目に対して出来るだけ直角に曲げて下さい。板目に対して平行に曲げると表面の塗装にクラックが生じます。

アルミ製品のレーザー加工上の注意

■ アルミニウムは反射率が高くバリ・焦げ等の加工不良が出やすい素材です。機械の適正・条件を十分に確認した上で加工をして下さい。

シルク印刷時の注意

■ アルマイト処理をしているアルミ材にシルク印刷を行う時は、焼付け温度を90℃〜110℃、焼付け時間を25分以下に設定して下さい。
ヘアライン処理にアルマイトをしている製品は焼付け温度を70℃〜から調整し、焼付け時間を長めに設定して下さい。
温度の高過ぎ、焼付け時間が長過ぎますとアルマイト表面にクラックが生じます。また、2液性のインクをご使用下さい。切削油・ネジロック・有機溶剤、酸性・アルカリ性洗剤を使用すると樹脂に亀裂が発生する場合があります。

追加工をタカチにご依頼頂ければ、お客様の加工ミスのリスクは無くなります。是非ご利用下さい。

Chapter.

8

メタルケース

METAL ENCLOSURES

小型〜中型サイズの金属製ケースです。
材質はアルミ・鉄・アルミダイキャスト製を用意しております。
測定器、電源装置、コントロールボックス、
オーディオアンプ等にご利用いただけます。

NEW …新製品　NEW SIZE …新サイズ追加

個性的デザインかつ使い易さ重視のアルミケース!

湾曲したデザインでありながら、パネル6面が平板で加工や組込みがし易い斬新な構造

組込みコンピューター

Raspberry Pi ケース

オーディオアンプ

電源ボックス

アルミケースのカスタマイズは1個からタカチにお任せ下さい。

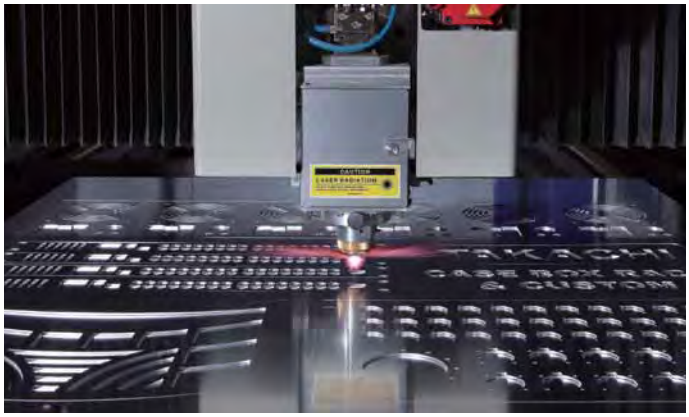

タカチではファイバーレーザー加工機により、アルミ板加工をより高品質に速く加工する事が可能です。(P15-13 ～ 14)

インクジェット印刷機により、低イニシャルコストで1個から印刷が可能。版を作らないデータによる印刷なので、初期費用を抑えられます。一度にフルカラーでの印刷が可能、多色印刷でも単色と同コスト。写真画像の印刷やグラデーションをかける事も可能です。AI データ(イラストレーター) でご依頼いただくと初期費用が大幅ダウン致します。(P15-23 ～ 26)

プレス圧入で、スペーサーやナットを取付ける事が可能。タカチでは、100 種類以上のクリンチングスペーサー・ナットを常時在庫、短納期で取付対応が可能です。溶接でアルミスタッドを取付ける事も可能です。(P15-47 ～ 54)

カラーアルマイト・塗装

ALR SERIES 曲線型アルミケース

NEW

■ カスタム製品（穴加工・インクジェット印刷・塗装）についてはP15-1～61をご覧下さい。
■ カスタム製品のリピート注文品は5%割引致します。

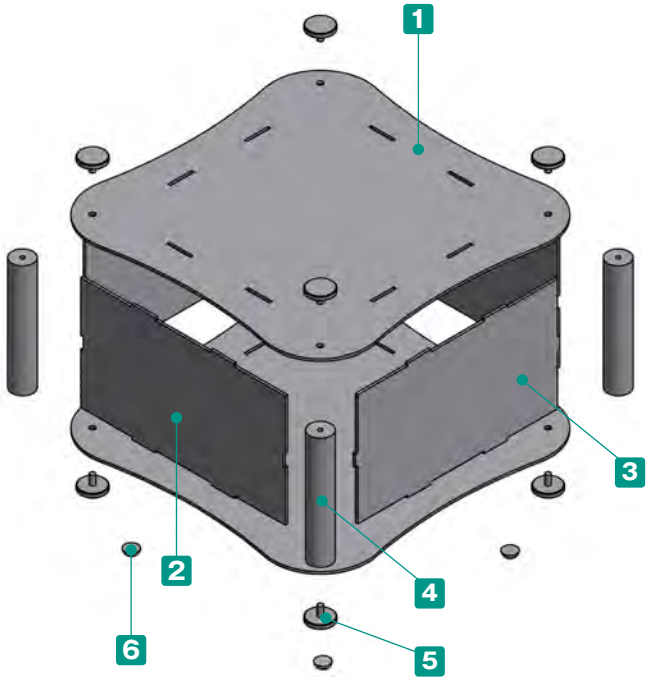

■ カバーが曲線形状で4隅に支柱を使用したアルミケースです。
■ 6サイズからご選択いただけます。
■ デザイン性がありながら、パネルが平板構造で加工しやすいケースになっております。
■ ALR11-5-17、11-8-17はユーロ基板、ALR18-7-18、18-10-18はMini ITX基板に適合しております。
■ ケースは立ててもご使用いただけます。
■ 取付ビスはローレットビスの為、手で取り外しが出来ます。

■ お客様のご指定サイズで製作できるフリーサイズケースALRFシリーズはP10-13～16をご覧下さい。

構成内容

No.	名　称	個　数	材　質	色 / 表面処理
1	上下カバー	各1	アルミ板 A1100P	シルバーアルマイト
2	Wパネル	2	アルミ板 A1100P	シルバーアルマイト
3	Dパネル	2	アルミ板 A1100P	シルバーアルマイト
4	支柱	4	アルミ押出材 A6063S-T5	シルバーアルマイト
5	取付用ローレットビス	8	真ちゅう	ニッケルメッキ
6	ゴム足	4	ポリウレタン	透明

外観寸法図

■ 下記図面は代表共通図です。
各型番の詳細はホームページよりCAD図・PDF図、3DCADデータをダウンロードしてご確認下さい。

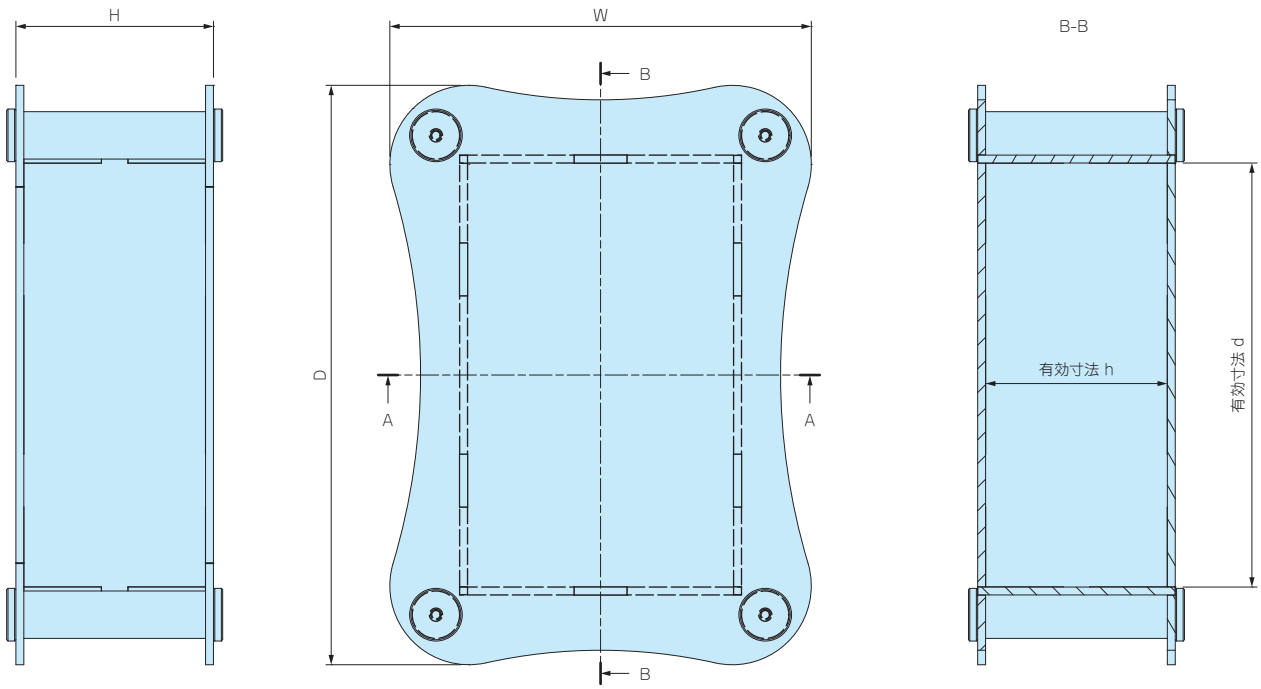

型番・寸法・標準価格

型　番	外形寸法			有効寸法（内部）			板厚 t	付属ローレットビス	適合ボードサイズ	自重(g)	標準価格(税別)
	W	H	D	w	h	d					
ALR10- 5-10	140	50	140	101	47	101	1.5	M3用	—	274	3,710
ALR11- 5-17	163	45	223	101	41	161	2	M4用	ユーロ基板（100×160）	653	6,080
ALR11- 8-17	163	75	223	101	71	161	2	M4用		816.5	6,300
ALR18- 7-18	237	65	237	171	61	171	2	M4用	Mini ITX（170×170）	1,004	7,360
ALR18-10-18	237	100	237	171	96	171	2	M4用		1,225	7,680
ALR30- 7-20	362	70	264	296	66	196	2	M4用	—	1,536	10,570

■ 同構造のスケルトンタイプ、フリーサイズもございます。

スケルトンケース
SKLシリーズ　P1-59～60

スケルトンフリーサイズケース
SKLFシリーズ　P10-27～30

曲線型アルミフリーサイズケース
ALRFシリーズ　P10-13～16

ハイエンドデザインアルミケース HD SERIES

個性的でありながらどんなデバイスにも合う形

産業用組込みコンピューター

Raspberry Pi ケース

データ通信機器

測定器・検査装置

オーディオアンプ

電源装置

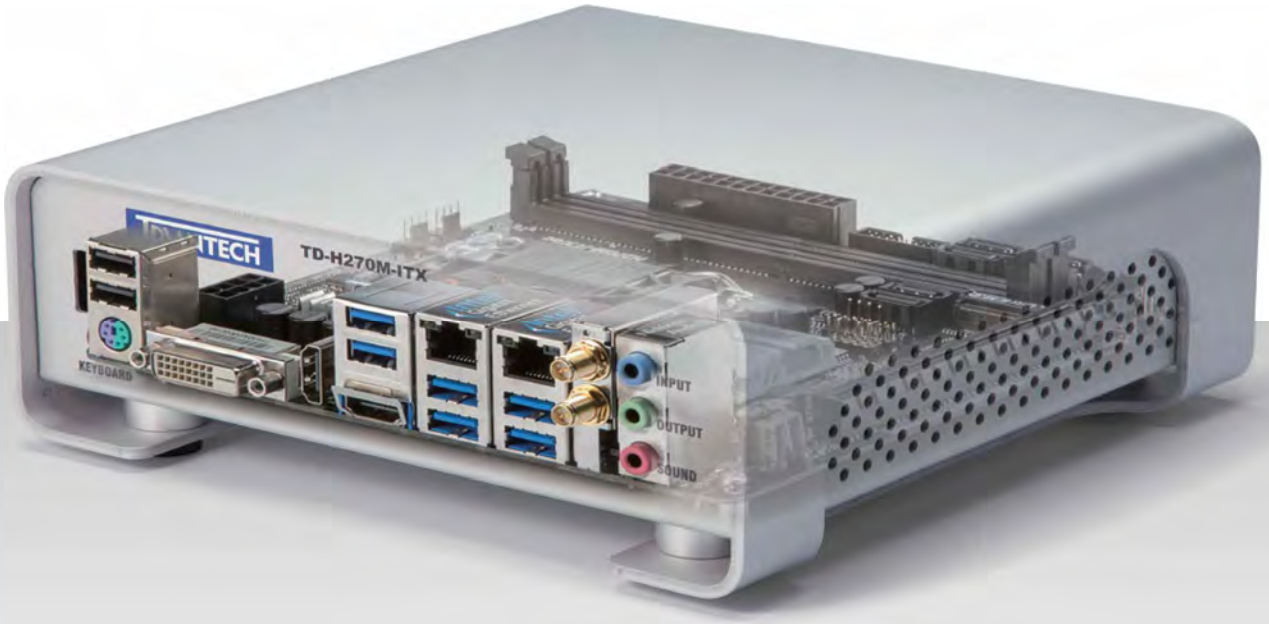

組込みボード規格サイズに適合

Raspberry Pi

ボードサイズ
56×85mm

EURO BOARD

ボードサイズ
100×160mm

3.5インチボード

ボードサイズ
146×102mm

Mini STX

ボードサイズ
140×147mm

Mini ITX

ボードサイズ
170×170mm

● ケースの詳細サイズは P8-8 をご覧下さい。

HD SERIES ハイエンドデザインアルミケース

導通製品

■ カスタム製品（穴加工・インクジェット印刷・塗装）についてはP15-1～61をご覧下さい。
■ カスタム製品のリピート注文品は5%割引致します。

■ 曲線形状の足が付いた個性的デザインのアルミケース。
■ シルバーメタリック塗装で、表にビスが出ないスッキリした外観かつ高級感があります。
■ 産業用組込みPC・測定器・通信機器・電源装置・オーディオアンプなど様々な用途に利用可能な汎用ケースです。

HD7-4-10S、7-7-10S、10-5-10S

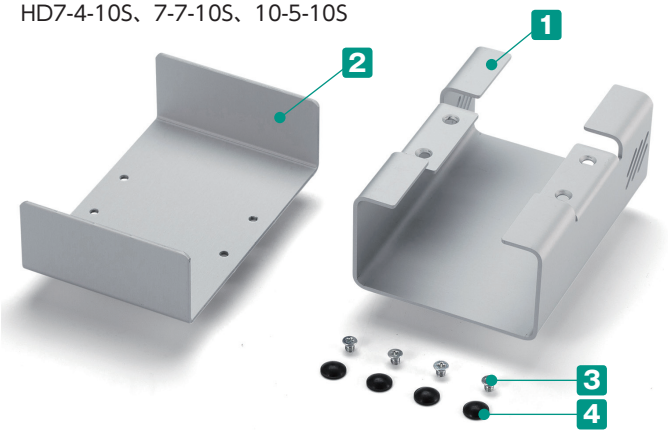

その他サイズ

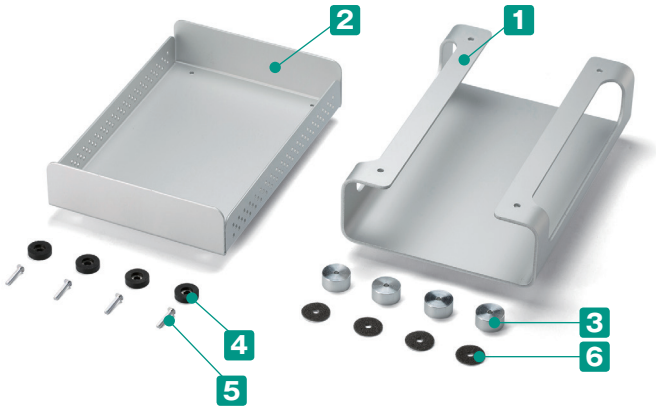

※ 製品の内面（導通処理面）は特性上、加工時に付く傷や油跡がございますが、良品としております。

構成内容

HD7-4-10S、HD7-7-10S、HD10-5-10S

No.	名　称	個　数	材質 / 色 / 表面処理
1	カバー	1	アルミ板　A1100P / 表面 メタリックシルバー塗装、裏面 導通処理
2	シャーシ	1	アルミ板　A1100P / 表面 メタリックシルバー塗装、裏面 導通処理
3	取付ビス	4	鉄 / 三価クロメート
4	貼付ゴム足	4	合成ゴム / ブラック

その他サイズ

No.	名　称	個　数	材質 / 色 / 表面処理
1	カバー	1	HD11- 5-18～19- 8-21：アルミ板　A1050P / シルバーメタリック / 塗装
			HD21-14-25～32-10-23：アルミ板　A1050P / シルバーメタリック / 塗装
2	シャーシ	1	HD11- 5-18～19- 8-21：アルミ板　A1100P / 表面 メタリックシルバー塗装、裏面 導通処理
			HD21-14-25～32-10-23：アルミ板　A1050P / シルバーメタリック / 塗装
3	支柱足	4	アルミ押出材 A6063S-T5 / シルバーアルマイト
4	ゴム足	4	合成ゴム / ブラック
5	取付ビス	4	鉄 / 三価クロメート
6	支柱足用スポンジ	4	ポリエチレン（両面テープ付）/ ブラック

外観寸法図

■ 下記図面は代表共通図です。
各型番の詳細はホームページよりCAD図・PDF図、3DCADデータをダウンロードしてご確認下さい。

HD7-4-10S、7-7-10S、10-5-10S（内部が導通しています。）導通製品

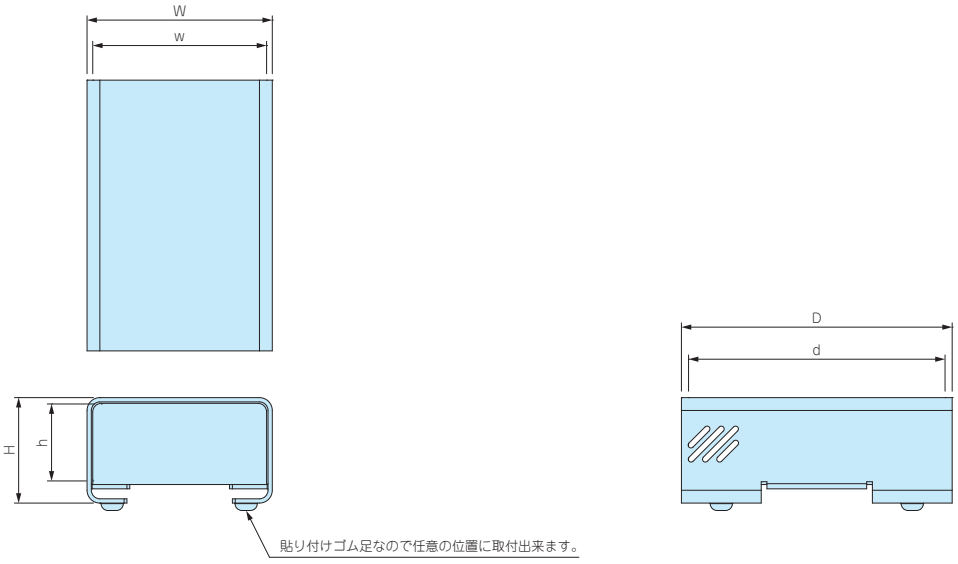

その他のサイズ（HD11-5-18S～HD19-8-21Sまでの6機種は内部全体の導通製品ではなくシャーシ内部のみが導通処理となっております。）導通製品

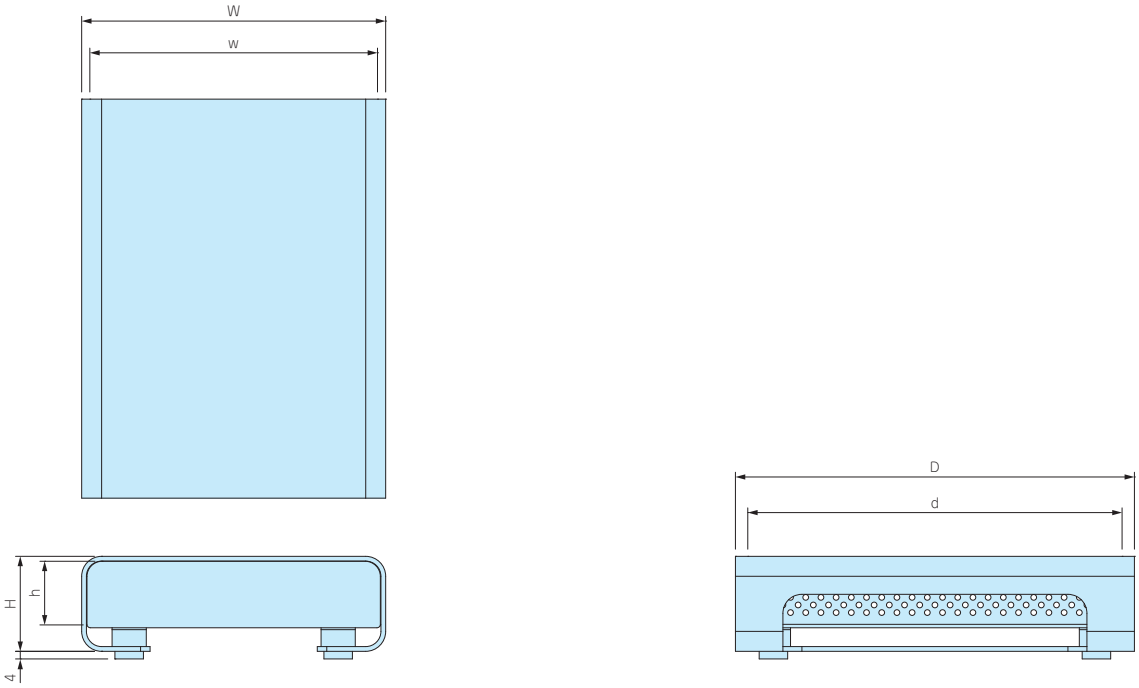

型番・寸法・標準価格

型番	外形寸法			有効寸法（内部）			付属取付ビス	適合ボードサイズ	自重（g）	標準価格（税別）
	W	H	D	w	h	d				
HD 7- 4-10S	65	37	95	61	27	90	皿小頭 M3×4	Raspberry Pi（56×85）	94.1	3,450
HD 7- 7-10S	65	65	95	61	55.5	90	皿小頭 M3×4		129	4,310
HD10- 5-10S	95	48	95	91	35.5	90	皿小頭 M3×4	—	138.5	4,120
HD11- 5-18S	111	50	175	102.4	33.5	162	スリムヘッド M3×16	ユーロ基板（100×160）	386.3	5,950
HD11- 7-18S	111	70	175	102.4	53.5	162	スリムヘッド M3×16		447.7	6,420
HD15- 7-16S	151	65	162	142.4	48.5	149	スリムヘッド M3×16	Mini STX（140×147）	500.8	6,750
HD16- 6-12S	157	60	118	148.4	43.5	105	スリムヘッド M3×16	3.5インチボード(146×102)	382.1	6,170
HD16- 5-21S	160	50	210	151.4	33.5	197	スリムヘッド M3×16	—	573.9	6,810
HD19- 8-21S	192	75	210	182.4	57.5	197	スリムヘッド M3×20	Mini ITX（170×170）	838.1	8,140
HD21-14-25S	210	135	250	199.4	117	236	スリムヘッド M3×20	—	1587.8	11,730
HD26- 8-20S	260	80	200	249.4	62	186	スリムヘッド M3×20	—	1162.8	9,880
HD32-10-23S	320	100	230	309.4	82	216	スリムヘッド M3×20	—	1678	11,850

※標準価格は目安の販売価格となります。

UCG SERIES コーナーガード付アルミケース

■ カスタム製品（穴加工・インクジェット印刷・塗装）についてはP15-1～61をご覧下さい。
■ カスタム製品のリピート注文品は5%割引致します。

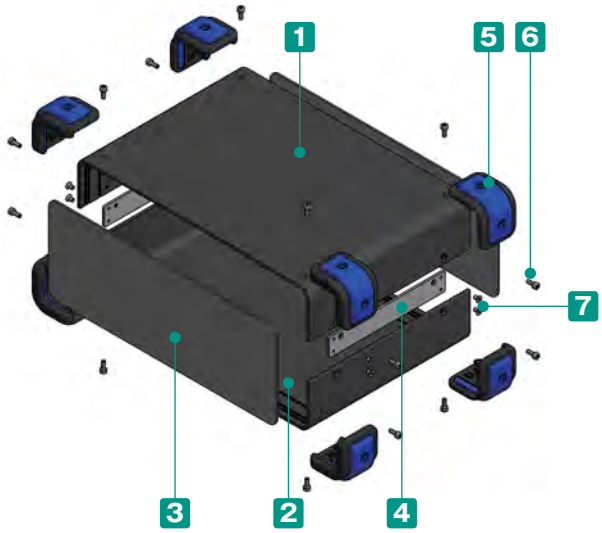

■ コーナーガード付のアルミケースです。
■ コーナーガードは弾力性のあるシリコン製で耐衝撃性があります。
また滑りにくいのでゴム足の役割にもなります。
■ コーナーガードはブラック・エメラルド・グレー・ネイビー・レッドの5色よりご選択いただけます。
■ お客様のご指定サイズで製作できるフリーサイズケースUCGSシリーズはP10－137～140をご覧下さい。
■ パネルは片面保護シート付です。目立ちにくいのでご注意下さい。

構成内容

■ 2サイズの六角レンチ付です。（大：コーナーガード取付ビス用、小：ケース取付ビス用）

No.	名　称	個　数	材　質	色 / 表面処理
1	上カバー	1	アルミ押出材 A6063S-T5	ブラック / 塗装
2	下カバー	1	アルミ押出材 A6063S-T5	ブラック / 塗装
3	パネル	2	アルミ板 A1100P t1.5	ブラック / 塗装
4	サイド金具	2	鋼板 SPCC t2.0	三価クロメート
5	コーナーガード	8	PP、シリコンゴム	ブラック・エメラルド・グレー・ネイビー・レッド
6	コーナーガード取付ビス（六角穴付ボルトM3×8）	16	鉄	三価クロメート
7	取付ビス（六角穴付皿 M3）	12	鉄	三価クロメート

色仕様

記号	BB ブラック / ブラック	BE ブラック / エメラルド	BG ブラック / グレー	BN ブラック / ネイビー	BR ブラック / レッド
色					

外観寸法図

■ 下記図面は代表共通図です。
各型番の詳細はホームページよりCAD図・PDF図、3DCADデータをダウンロードしてご確認下さい。

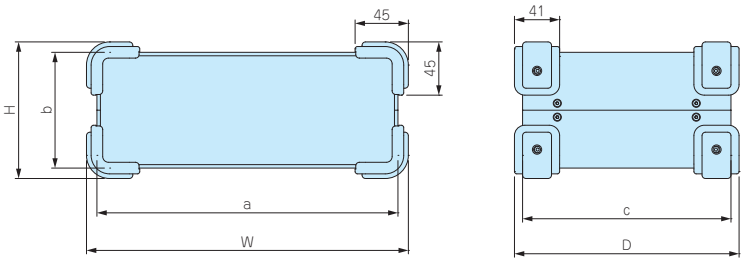

オプション部品（別売）

シャーシ
UCCシリーズ
P8−15〜16

エラストマ取手
FM200シリーズ
P14−19

型番・寸法・標準価格

■ UCGシリーズご注文の際は型番末尾□□に色記号をつけて下さい。

型　番	W	H	D	a	b	c	専用シャーシ	自重(kg)	標準価格(税別)
UCG15- 9-20□□	168	108	214	150	90	200	あり	1.14	7,320
UCG18-10-24□□	198	118	254	180	100	240	あり	1.44	8,460
UCG18-18-28□□	198	198	294	180	180	280	なし	2.23	11,100
UCG20- 9-14□□	218	108	154	200	90	140	あり	1.13	6,410
UCG22-12-16□□	238	138	174	220	120	160	なし	1.28	7,880
UCG26-10-18□□	278	118	194	260	100	180	あり	1.96	8,370
UCG32-12-22□□	338	138	234	320	120	220	あり	2.13	10,820
UCG38-15-26□□	398	168	274	380	150	260	なし	3.19	13,880

■ 専用シャーシなしタイプはカスタム加工で製作可能です。

UG-1　UC•UCGシリーズ用コーナーガード

取付例

■ UCGシリーズ用コーナーガードの単品販売です。またUCシリーズ（P8−11〜12）にM3タップ加工していただく事で、取付可能です。
■ ブラック・エメラルド・グレー・ネイビー・レッドの5色よりご選択いただけます。

取付寸法図

■ 各型番の詳細はホームページよりCAD図・PDF図、3DCADデータをダウンロードしてご確認下さい。

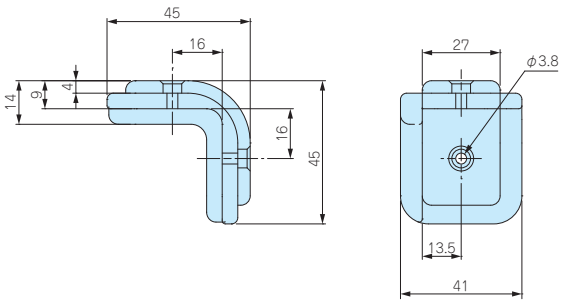

構成内容

No.	名　称	個 数	材　質
1	コーナーガードベース	8	PP
2	コーナーガード	8	シリコンゴム
3	取付ビス（六角穴付ボルトM3×8）	16	鉄

■ 2サイズの六角レンチ付です。
コーナーガード取付は大サイズをご利用下さい。

型番・標準価格

型　番					自重(g)	入 数	標準価格(税別)
● ブラック	● エメラルド	● グレー	● ネイビー	● レッド			
UG-1B	UG-1E	UG-1G	UG-1N	UG-1R	210.5	8セット / 袋	1,900

UC SERIES ユニバーサルアルミサッシケース

■ カスタム製品（穴加工・インクジェット印刷・塗装）についてはP15-1～61をご覧下さい。
■ カスタム製品のリピート注文品は5%割引致します。

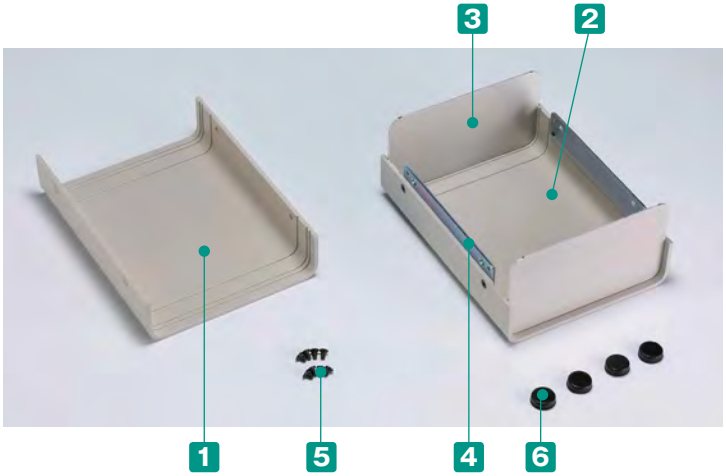

■ コーナーR付の上下カバーにパネルを挟み込むシンプルな構造で頑丈な万能アルミケースです。
■ 全36サイズ、2タイプの色仕様 計72機種から選択可能です。
■ 上下カバーは前後に各2本、3本の溝がありますので、パネル移動、サブパネル、プリント基板の取付け等にご利用下さい。
■ シャーシ、シャーシ取付金具、パネル振れ止め金具、ヘクサロビュラ穴付取り外し防止ビスをオプション部品として揃えています。
■ お客様のご指定サイズで製作できるフリーサイズケースUCSシリーズはP10－133～136をご覧下さい。

構成内容

No.	名　称	個　数	材　質	色 / 表面処理
1	上カバー	1	アルミ押出材 A6063S-T5	ライトグレー・ブラック / 塗装
2	下カバー	1	アルミ押出材 A6063S-T5	ライトグレー・ブラック / 塗装
3	パネル	2	アルミ板 A1100P t1.5	ライトグレー・ブラック / 塗装
4	サイド金具	2	鋼板 SPCC t2.0	三価クロメート
5	取付ビス（皿M3）	12	鉄	三価黒クロメート
6	ゴム足	4	合成ゴム	ブラック

■ パネルは片面保護シート付です。目立ちにくいのでご注意下さい。

オプション部品（別売）

シャーシ
UCCシリーズ
P8−15～16

シャーシ取付金具
UCK-Pシリーズ
P8−14

パネル振れ止め金具
UCF-26
P8−16

ヘクサロビュラビス
MR-1
P14−50

アルミインシュレーターフット
AFS・AFMシリーズ
P14−13～14

型番目次/Photo INDEX
プラスチックケース
キャリングケース
防水・防塵樹脂ボックス
防水・防塵アルミ/ステンレスボックス
端子ボックス/防水コネクタ/ケーブルグランド
アルミサッシケース
アルミフレーム/ヒートシンクケース
メタルケース
Raspberry Piケース
フリーサイズケース/フリーサイズパネル
ラックケース/サブラック
棚板/ラックパネル
電池ホルダー/電池ボックス
アクセサリー/機構部品
カスタム製品
技術資料/各種ご案内

外観寸法図

■ 下記図面は代表共通図です。
各型番の詳細はホームページよりCAD図・PDF図、3DCADデータをダウンロードしてご確認下さい。

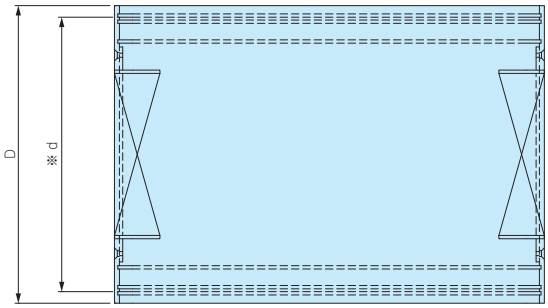

※d寸法はパネル位置により変わります。下記表の寸法は一番外側に取付けた場合になります。

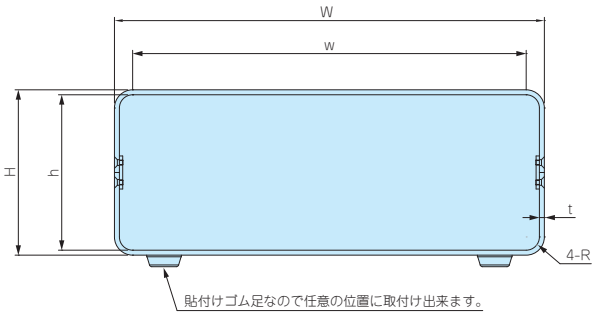

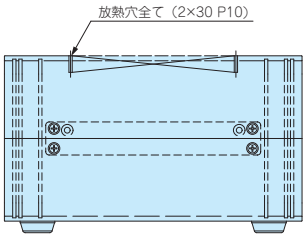

色仕様

● GG

上下カバー	ライトグレー
パネル	ライトグレー

● BB

上下カバー	ブラック
パネル	ブラック

型番・寸法・標準価格

■ UCシリーズをご注文の際は必ず型番末尾□にGG・BBの色記号をつけて下さい。
■ 放熱穴の有無については下記をご参照下さい。

型　番	外形寸法			有効寸法（内部）			R	t	放熱穴	自重(kg)	標準価格(税別)
	W	H	D	w	h	d					
UC 6- 3- 8□	60	35	80	50	31	72	3	2	–	0.12	1,560
UC 7- 3-10□	75	30	100	65	26	92	3	2	–	0.16	1,890
UC 7- 8-14□	75	85	140	60	80	130	5	2.5	–	0.37	2,840
UC 8- 3- 6□	80	30	60	70	26	52	3	2	–	0.10	1,550
UC 9- 5-12□	90	50	120	75	45	112	5	2.5	–	0.29	2,560
UC10- 4-14□	100	40	140	85	35	130	5	2.5	–	0.32	2,750
UC10-11-18□	100	110	180	78	104	166	8	3	–	0.72	4,150
UC11- 3- 8□	110	30	80	100	26	72	3	2	–	0.17	1,940
UC11- 5- 8□	110	50	80	100	46	72	3	2	–	0.20	2,120
UC12- 7-16□	120	70	160	98	64	146	8	3	–	0.56	3,910
UC12-14-22□	120	140	220	98	134	206	8	3	○	1.08	5,390
UC13- 4-18□	130	40	180	108	34	166	8	3	–	0.56	3,890
UC14- 4-10□	140	40	100	130	36	92	3	2	–	0.27	2,510
UC14- 6-10□	140	60	100	130	56	92	3	2	–	0.31	2,800
UC15- 8-20□	150	80	200	128	74	186	8	3	○	0.86	4,650
UC15-10-12□	150	100	120	135	95	112	5	2.5	–	0.53	3,730
UC15-18-28□	150	180	280	128	174	266	8	3	○	1.74	8,340
UC16- 5-22□	165	50	220	143	44	206	8	3	○	0.84	4,700
UC17- 5-12□	170	50	120	155	45	112	5	2.5	–	0.45	3,300
UC17- 7-12□	170	70	120	155	65	112	5	2.5	–	0.51	3,670
UC18-10-24□	180	100	240	158	94	226	8	3	○	1.26	6,180
UC18-21-34□	180	210	340	157.6	203.6	326	8	3.2	○	2.63	9,970
UC20- 5-14□	200	50	140	185	45	130	5	2.5	–	0.56	3,910
UC20- 8-14□	200	80	140	185	75	130	5	2.5	–	0.67	4,090
UC20-12-16□	200	120	160	178	114	146	8	3	–	0.82	5,040
UC22-12-26□	220	120	260	198	114	246	8	3	○	1.70	8,130
UC24-14-34□	240	140	340	217.6	133.6	326	8	3.2	○	2.54	9,620
UC26- 5-18□	260	50	180	238	44	166	8	3	○	1.02	5,110
UC26- 7-20□	260	70	200	238	64	186	8	3	○	1.23	5,900
UC26-10-18□	260	100	180	238	94	166	8	3	○	1.26	5,910
UC32- 5-22□	320	50	220	298	44	206	8	3	○	1.45	7,090
UC32- 8-24□	320	80	240	298	74	226	8	3	○	1.76	8,700
UC32-12-22□	320	120	220	298	114	206	8	3	○	1.88	8,460
UC35-13-26□	350	130	260	328	124	246	8	3	○	2.45	11,300
UC43- 5-28□	430	50	280	408	44	266	8	3	○	2.37	11,910
UC43-14-28□	430	140	280	408	134	266	8	3	○	3.05	13,630

UCY SERIES バンド取手付ケース

■ UCシリーズに取手（MHシリーズ）を取付けた電子計測器や安定化電源等に最適なケースです。
■ バンド取手の耐荷重は20kgです。

外観寸法図

■ 下記図面は代表共通図です。
各型番の詳細はホームページよりCAD図・PDF図をダウンロードしてご確認下さい。

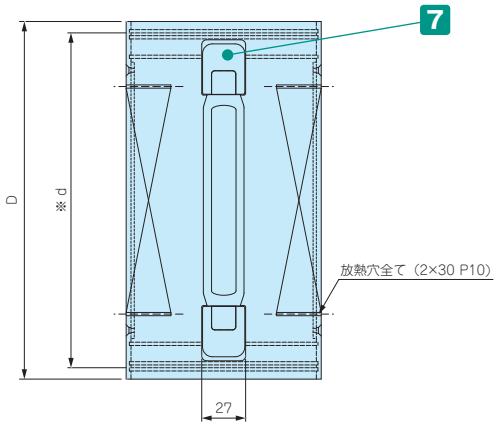

オプション部品（別売）

ヘクサロビュラビス
MR-1
P14−50

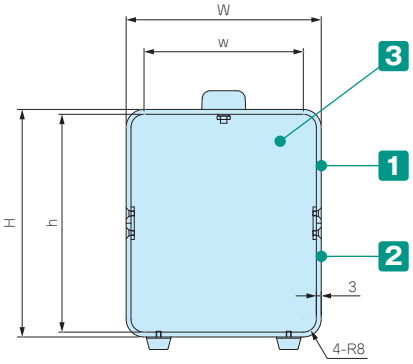

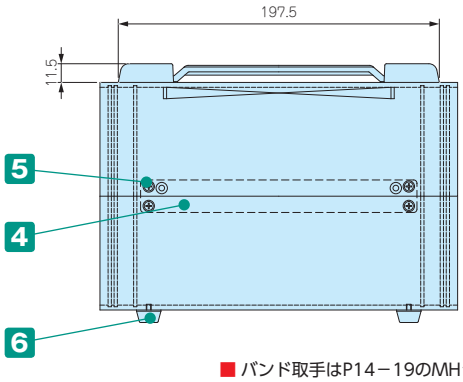

構成内容

■ バンド取手はP14−19のMHシリーズをご参照下さい。

No.	名　称	個　数	材　質	色 / 表面処理
1	上カバー	1	アルミ押出材 A6063S-T5	ブラック / 塗装
2	下カバー	1	アルミ押出材 A6063S-T5	ブラック / 塗装
3	パネル	2	アルミ板 A1100P t1.5	ブラック / 塗装
4	サイド金具	2	鋼板 SPCC t2.0	三価クロメート
5	取付ビス（皿M3）	12	鉄	三価黒クロメート
6	ゴム足	4	合成ゴム	ブラック
	ゴム足取付ビス（ナベM3×10）	4	鉄	三価クロメート
7	バンド取手	1	PP＋エラストマ・PC＋ABS樹脂	ブラック

■ パネルは片面保護シート付です。目立ちにくいのでご注意下さい。

■ バンド取手について − 引張応力発生箇所に薬品・切削油等が付着、接触した場合、時間経過を伴って薬品と応力との相乗作用にて割れが発生する可能性がございますので、使用環境や取扱いには十分ご注意下さい。

型番・寸法・標準価格

型　番	外形寸法			有効寸法（内部）			自重(kg)	標準価格(税別)
	W	H	D	w	h	d		
UCY12-14-22BB	120	140	220	98	134	206	1.11	6,070
UCY15-18-28BB	150	180	280	128	174	266	1.77	9,090
UCY18-10-24BB	180	100	240	158	94	226	1.29	6,860

UCK-P SERIES　UCG・UC・UCY用シャーシ取付金具

■ 材質 / 表面処理：SPCC t1.6 / 三価クロメート

型番・寸法・標準価格

型　番	タイプ	H1	C	C1	C2	入　数	標準価格(税別) / 袋
UCK-P 13	A	13	3	–	–	4 / 袋	360
UCK-P 17	A	17	7	–	–	4 / 袋	360
UCK-P 27	B	27	12	17	–	4 / 袋	430
UCK-P 42	C	42	22	27	32	4 / 袋	530
UCK-P 57	C	57	37	42	47	4 / 袋	550
UCK-P 72	C	72	52	57	62	4 / 袋	560
UCK-P 87	C	87	67	72	77	4 / 袋	610
UCK-P102	C	102	82	87	92	4 / 袋	670

■ UCK-P取付用ビスはケース本体に付属しています。

■ 下記図面は代表共通図です。
各型番の詳細はホームページよりCAD図・PDF図をダウンロードしてご確認下さい。

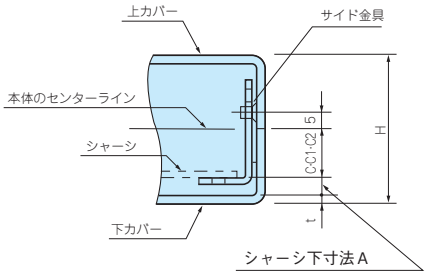

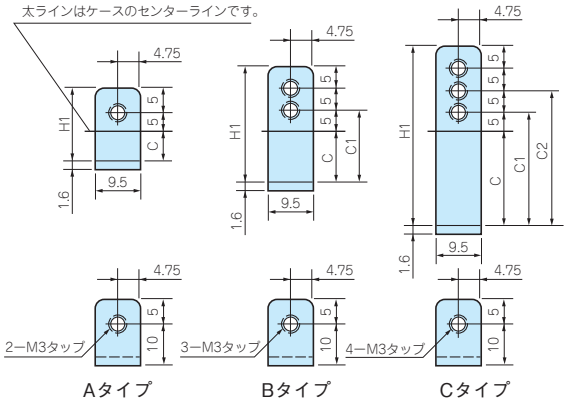

■ シャーシ下寸法Aの計算式

(UCの製品高さ(H)÷2)－(C＋下カバーの板厚(t))＝シャーシ下寸法A
但し、式内のCは、右上の表のC・C1・C2を入れて計算して下さい。

取付金具とA寸法対応表

■ これ以外の高さで使用する場合は、上記シャーシ下寸法Aの計算式を利用して金具をお選び下さい。

ケース型番	取付金具型番	A寸法		
UC 6- 3- 8	UCK-P 13	12.5		
	UCK-P 17	8.5		
UC 7- 3-10	UCK-P 13	10		
	UCK-P 17	6		
UC 9- 5-12	UCK-P 17	15.5		
	UCK-P 27	10.5	5.5	
UC 10- 4-14	UCK-P 13	14.5		
	UCK-P 17	10.5		
	UCK-P 27	5.5		
UC 12- 7-16	UCK-P 27	15		
	UCK-P 42	10		
UC 13- 4-18	UCK-P 13	14		
	UCK-P 17	10		
UC 15- 8-20	UCK-P 42	15	10	5
UC 16- 5-22	UCK-P 13	19		
	UCK-P 17	15		
	UCK-P 27	10		
UC 24-14-34	UCK-P 57	19.8		
	UCK-P 72	14.8	9.8	
UC 8- 3- 6	UCK-P 13	10		
	UCK-P 17	6		
UC 11- 3- 8	UCK-P 13	10		
	UCK-P 17	6		
UC 11- 5- 8	UCK-P 17	16		
	UCK-P 27	11	6	

ケース型番	取付金具型番	A寸法		
UC 14- 4-10	UCK-P 13	15		
	UCK-P 17	11		
	UCK-P 27	6		
UC 14- 6-10	UCK-P 27	16	11	
	UCK-P 42	6		
UCG15- 9-20	UCK-P 42	10		
	UCK-P 57			
UC 15-10-12	UCK-P 42	20.5	15.5	
	UCK-P 57	10.5	5.5	
UC 17- 5-12	UCK-P 17	15.5		
	UCK-P 27	10.5	5.5	
UC 17- 7-12	UCK-P 27	15.5		
	UCK-P 42	10.5	5.5	
UC 20- 5-14	UCK-P 13	19.5		
	UCK-P 17	15.5		
	UCK-P 27	10.5	5.5	
UC 20- 8-14	UCK-P 27	20.5		
	UCK-P 42	15.5	10.5	
UCG20- 9-14	UCK-P 42	5		
	UCK-P 57			
UC 20-12-16	UCK-P 57	20	15	10
UC 26- 5-18	UCK-P 13	19		
	UCK-P 17	15		
	UCK-P 27	10		
UC 26-10-18	UCK-P 42	20	15	
UCG26-10-18	UCK-P 57	10		

ケース型番	取付金具型番	A寸法		
UC 26- 7-20	UCK-P 27	15		
	UCK-P 42	10		
UC 18-10-24 UCY 18-10-24 UCG 18-10-24	UCK-P 42	20	15	
	UCK-P 57	10		
UC 22-12-26	UCK-P 57	20	15	10
UC 32- 5-22	UCK-P 13	19		
	UCK-P 17	15		
	UCK-P 27	10		
UC 32-12-22 UCG 32-12-22	UCK-P 57	20	15	10
UC 32- 8-24	UCK-P 42	15	10	5
UC 35-13-26	UCK-P 57	25	20	15
	UCK-P 72	10	5	
UC 43- 5-28	UCK-P 13	19		
	UCK-P 17	15		
	UCK-P 27	10		
UC 43-14-28	UCK-P 57	20		
	UCK-P 72	15	10	
UC 7- 8-14	UCK-P 42	18	13	8
UC 10-11-18	UCK-P 57	15	10	5
UC 12-14-22 UCY 12-14-22	UCK-P 72	15	10	5
UC 15-18-28 UCY 15-18-28	UCK-P 87	20	15	10
UC 18-21-34	UCK-P102	19.8	14.8	9.8

UCC SERIES UCG•UC•UCY用アルミシャーシ

■ 下記図面は代表共通図です。
各型番の詳細はホームページよりCAD図・PDF図をダウンロードしてご確認下さい。

構成内容

名　称	個　数	材　質	色 / 表面処理
シャーシ	1	A1050P t1.5	無処理
取付ビス(ナベ M3×5)	4	鉄	三価クロメート

■ シャーシ型番の数字は、ケース型番の前と後の数字で見て下さい。

Aタイプ

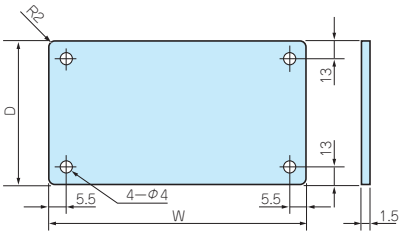

型番・寸法・標準価格（Aタイプ）

型　番	適応ケース型番	W	D	標準価格(税別)
UCC 6- 8	UC 6- 3- 8	43	58	▲390
UCC 7-10	UC 7- 3-10	58	78	▲440
UCC 8- 6	UC 8- 3- 6	63	38	▲390
UCC11- 8	UC 11- 3- 8	93	58	▲450
	UC 11- 5- 8			
UCC 9-12	UC 9- 5-12	72	94	▲500
UCC10-14	UC 10- 4-14	82	94	▲510
UCC12-16	UC 12- 7-16	101	110	▲610
UCC13-18	UC 13- 4-18	111	130	▲670
UCC15-20	UC 15- 8-20	131	150	▲740
	UCG15- 9-20			

▲は値上げした製品です。※標準価格は目安の販売価格となります。

型　番	適応ケース型番	W	D	標準価格(税別)
UCC14-10	UC 14- 4-10	123	78	▲550
	UC 14- 6-10			
UCC15-12	UC 15-10-12	132	94	▲650
UCC17-12	UC 17- 5-12	152	94	▲680
	UC 17- 7-12			
UCC 7-14	UC 7- 8-14	57	94	▲460
UCC10-18	UC 10-11-18	81	130	▲590
UCC12-22	UC 12-14-22	101	170	▲680
	UCY12-14-22			

▲は値上げした製品です。※標準価格は目安の販売価格となります。

Bタイプ

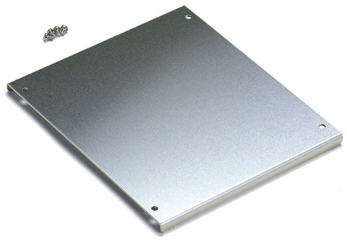

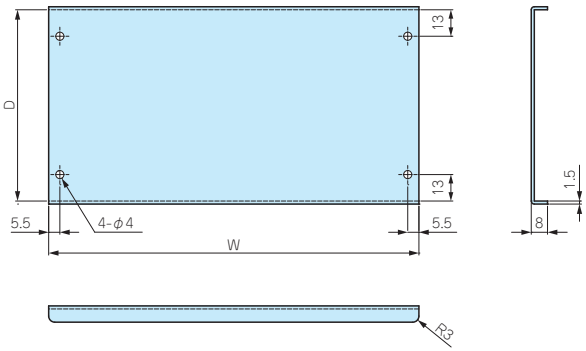

型番・寸法・標準価格（Bタイプ）

型　番	適応ケース型番	W	D	標準価格(税別)
UCC16-22	UC 16- 5-22	146	170	▲ 990
UCC18-24	UC 18-10-24	161	190	▲1,190
	UCY18-10-24			
	UCG18-10-24			
UCC20-14	UC 20- 5-14	182	94	▲ 910
	UC 20- 8-14			
	UCG20- 9-14			
UCC22-26	UC 22-12-26	201	210	▲1,600
UCC20-16	UC 20-12-16	181	110	▲1,050
UCC26-18	UC 26- 5-18	241	130	▲1,200
	UC 26-10-18			
	UCG26-10-18			

▲は値上げした製品です。※標準価格は目安の販売価格となります。

※BタイプのみD寸法は曲げの内側からです。

型　番	適応ケース型番	W	D	標準価格(税別)
UCC26-20	UC 26- 7-20	241	150	▲1,360
UCC32-22	UC 32- 5-22	301	170	▲1,580
	UC 32-12-22			
	UCG32-12-22			
UCC32-24	UC 32- 8-24	301	190	▲1,620
UCC35-26	UC 35-13-26	331	210	▲2,350
UCC43-28	UC 43- 5-28	411	230	▲2,900
	UC 43-14-28			

▲は値上げした製品です。※標準価格は目安の販売価格となります。

Cタイプ

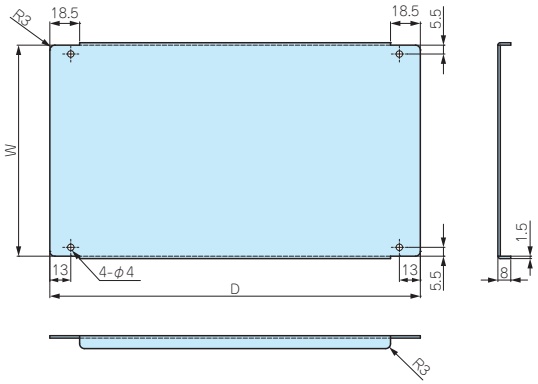

型番・寸法・標準価格（Cタイプ）

型　番	適応ケース型番	W	D	標準価格(税別)
UCC15-28	UC 15-18-28	131	230	▲1,380
	UCY15-18-28			
UCC18-34	UC 18-21-34	160.6	290	▲1,780
UCC24-34	UC 24-14-34	220.6	290	▲2,140

▲は値上げした製品です。※標準価格は目安の販売価格となります。

UCF-26　UCG•UC•UCY用パネル振れ止め金具

■ ケースの前後パネルの振れを押さえたい場合にご利用下さい。
■ シャーシ取付金具と併用して使用出来ます。

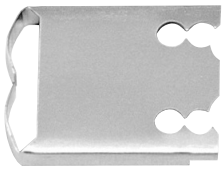

取付図

■ UCF-26は、サイド金具に共締めして取付けます。

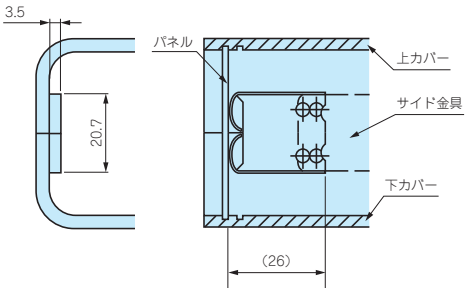

型番・標準価格

型　番	材　質	表面処理	入　数	標準価格(税別) / 袋
UCF-26	ステンレスt0.3	無処理	2 / 袋	120

■ 奥行寸法60、80、100、120のケースには対応していません。
※標準価格は目安の販売価格となります。

UCK-P•UCC•UCFシリーズ取付例

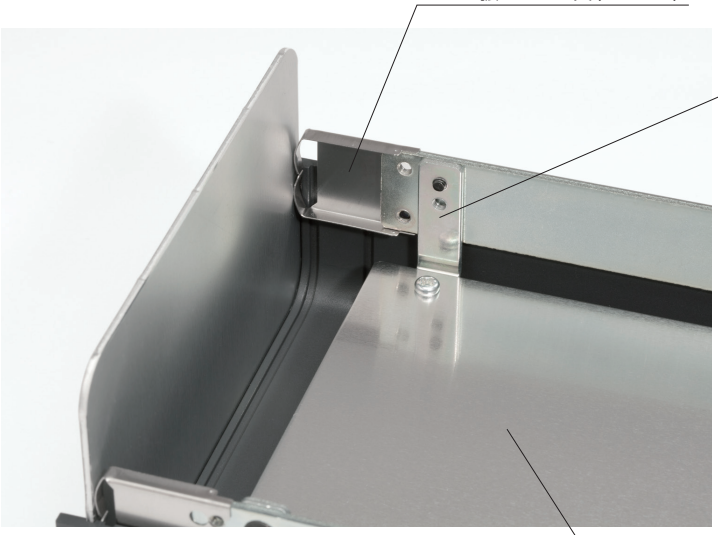

Cタイプ

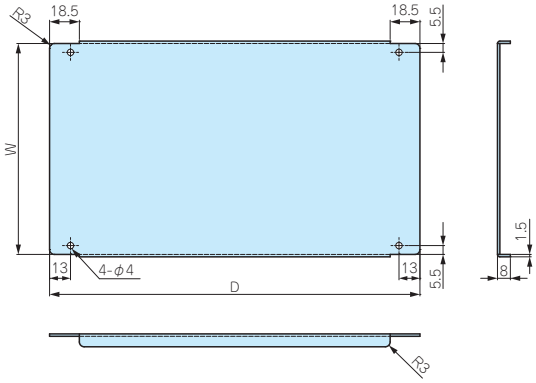

型番・寸法・標準価格（Cタイプ）

型　番	適応ケース型番	W	D	標準価格(税別)
UCC15-28	UC 15-18-28	131	230	1,130
	UCY15-18-28			
UCC18-34	UC 18-21-34	160.6	290	1,560
UCC24-34	UC 24-14-34	220.6	290	1,780

UCF-26　UCG•UC•UCY用パネル振れ止め金具

■ ケースの前後パネルの振れを押さえたい場合にご利用下さい。
■ シャーシ取付金具と併用して使用出来ます。

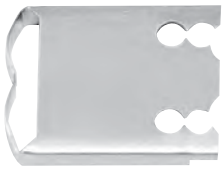

取付図

■ UCF-26は、サイド金具に共締めして取付けます。

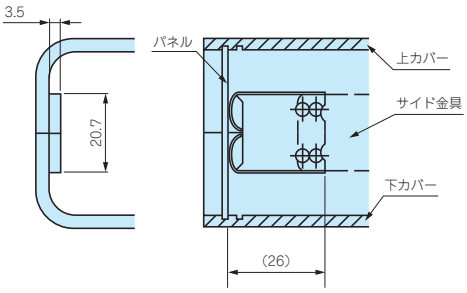

型番・標準価格

型　番	材　質	表面処理	入　数	標準価格(税別) / 袋
UCF-26	ステンレスt0.3	無処理	2 / 袋	120

■ 奥行寸法60、80、100、120のケースには対応していません。

UCK-P•UCC•UCFシリーズ取付例

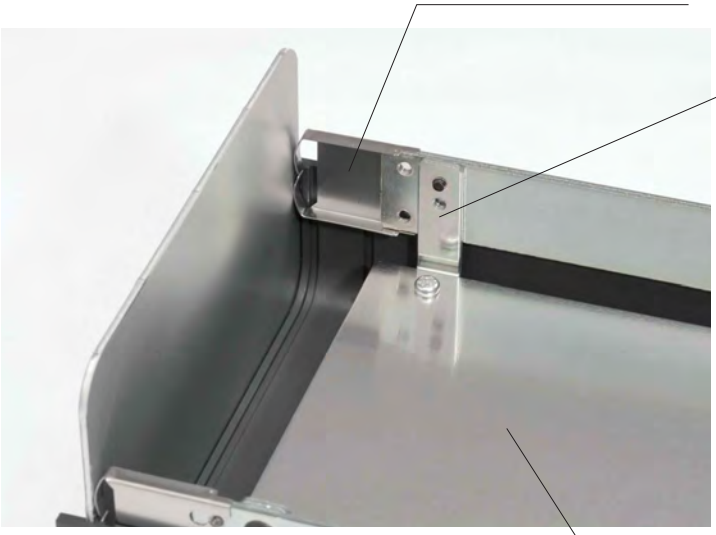

MCG SERIES コーナーガード付ケース 型番変更

導通製品

■ カスタム製品（穴加工・インクジェット印刷・塗装）についてはP15-1～61をご覧下さい。
■ カスタム製品のリピート注文品は5%割引致します。

■ コーナーガードは弾力性のあるエラストマ製で耐衝撃性があります。また、滑りにくいのでゴム足の役割にもなります。
■ 持ち運びに便利な取手付で、測定器・電源装置・蓄電池装置に最適です。取手はP14－19のFM200シリーズをご参照下さい。
■ コーナーガードはブラック・グレー・ネイビー・レッドの4色よりご選択いただけます。

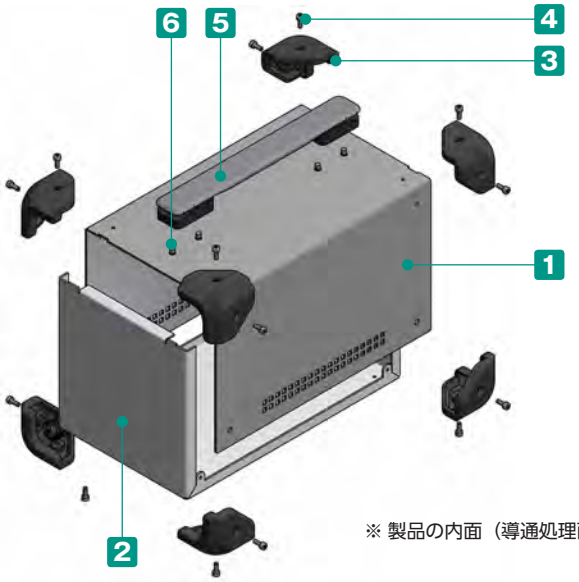

■ お客様のご指定サイズで製作できるフリーサイズケース MCGFシリーズはP10－55～58をご覧下さい。

■ コーナーガードはケースと共締めです。

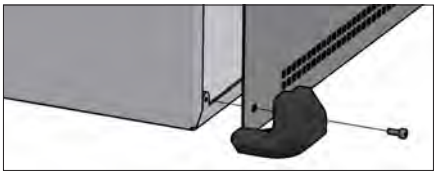

※ 製品の内面（導通処理面）は特性上、加工時に付く傷や油跡がございますが、良品としております。

構成内容

No.	名 称	個 数	材 質	色 / 表面処理
1	カバー	1	鉄 SECC t 1.0	ブラック / 塗装
			アルミ板A1100P t 1.5	表面 メタリックシルバー塗装、裏面 導通処理
2	シャーシ	1	アルミ板A1050P t 1.5	ブラック / 塗装
			アルミ板A1100P t 1.5	表面 メタリックシルバー塗装、裏面 導通処理
3	コーナーガード	8	TPE	ブラック・グレー・ネイビー・レッド
4	取付ビス（六角穴付ボルト M4×8）	16 / 18	鉄	三価黒クロメート
5	取手	1	PU、PA6、ABS、鉄	ブラック・グレー
6	取手取付ビス（ナベタッピング M5×8）	4	鉄	三価クロメート

■ カバー・シャーシは片面保護シート付です。目立ちにくいのでご注意下さい。
■ 六角レンチ付です。

色仕様　下記8タイプからご選択いただけます。　色記号が2桁に変更しました。色仕様、寸法の変更はありません。

記号	BB	BG	BN	BR
色				
記号	SB 導通製品	SG 導通製品	SN 導通製品	SR 導通製品
色				

外観寸法図

■ 下記図面は代表共通図です。
各型番の詳細はホームページよりCAD図・PDF図、3DCADデータをダウンロードしてご確認下さい。

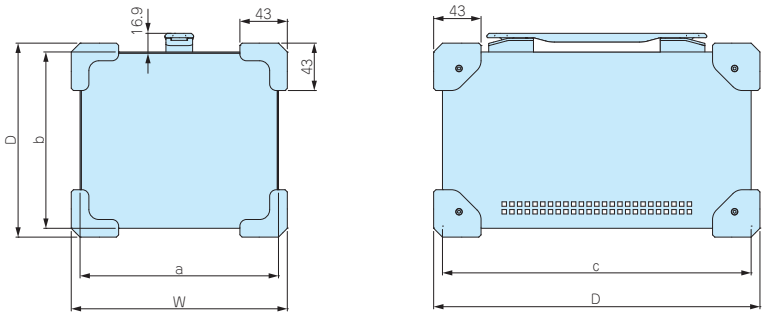

型番・寸法・標準価格

■ MCGシリーズをご注文の際は必ず型番末尾□□に色記号をつけて下さい。

型　番	W	H	D	a	b	c	自重(kg)		標準価格(税別)	
							B□タイプ	S□タイプ	B□タイプ	S□タイプ
MCG14-14-23□□	156	156	246	140	140	230	1.2	0.9	7,250	6,880
MCG18-16-28□□	196	176	296	180	160	280	1.8	1.3	9,110	8,450
MCG21-14-24□□	226	156	256	210	140	240	1.6	1.2	8,700	8,330
MCG26-18-30□□	276	196	316	260	180	300	2.3	1.6	12,130	10,860

MG-1　コーナーガード

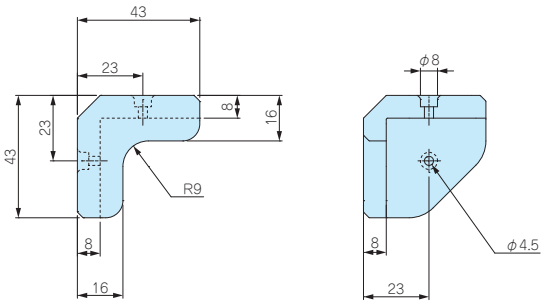

■ MCGシリーズ用のコーナーガードです。8個1組の販売になります。
■ 当社製品以外の板金ケース・板金筐体にもご利用いただけます。
■ 取付の際は穴加工（M4タップ）が必要です。
■ ブラック・グレー・ネイビー・レッドの４色からご選択いただけます。

型番・標準価格

型　番				自重(g)	入 数	標準価格(税別)
● ブラック（B）	● グレー(G)	● ネイビー(N)	● レッド（R）			
MG-1B	MG-1G	MG-1N	MG-1R	124	8個 / 袋	1,780

付属ビス：六角レンチ 六角穴付ボルトM4×8　三価黒クロメート×18

T SERIES カバー付アルミシャーシ

NEW

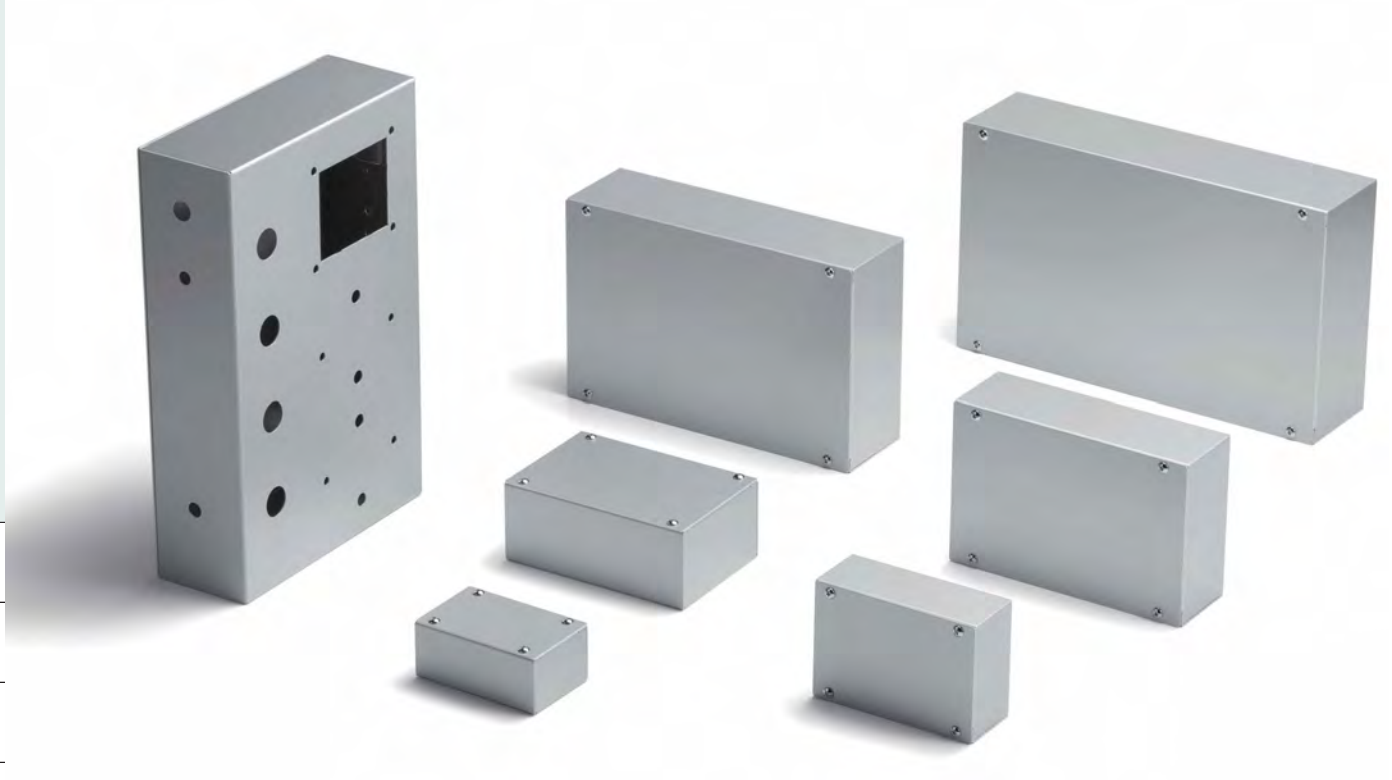

■ カスタム製品（穴加工・インクジェット印刷・塗装）についてはP15-1～61をご覧下さい。
■ カスタム製品のリピート注文品は5%割引致します。

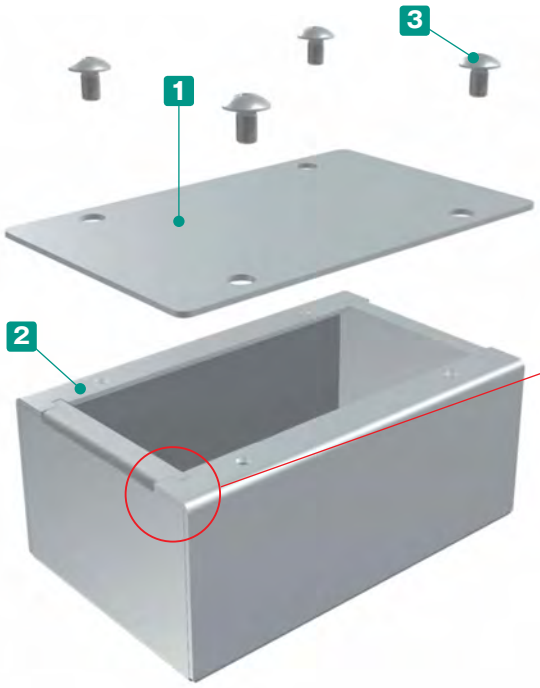

※製品の内面（導通処理面）は特性上、加工時に付く傷や油跡がございますが、良品としております。

■ 平板カバー付の低価格アルミシャーシです。
■ 裏面導通処理のアルミ板を使用しています。内面が導通となりますので、アースやグランドが取り易くなります。
■ カバーの付け外しがしやすく、機器の組み込みやメンテナンスが容易な多用途ケースです。
■ 全6サイズよりお選びいただけます。
■ お客様のご指定サイズで製作できるフリーサイズケース TCFシリーズはP10-31～34をご覧下さい。

■ コーナー部は当社独自のはめ合わせ構造により、溶接なしでも十分な強度となっております。

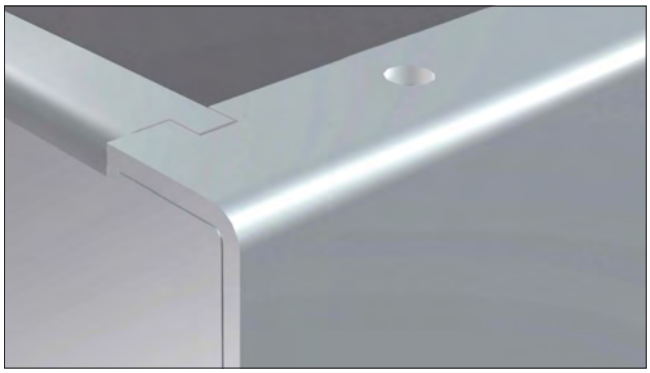

構成内容

No.	名　称	個　数	材　質	色 / 表面処理
1	カバー	1	アルミ板 A1100P t1.0	表面 メタリックシルバー塗装、裏面 導通処理
2	シャーシ	1	アルミ板 A1100P t1.0	表面 メタリックシルバー塗装、裏面 導通処理
3	取付ビス（トラスM3×5）	4	—	ニッケルメッキ

■ カバー・シャーシは片面保護シート付です。目立ちにくいのでご注意下さい。

外観寸法図

■ 下記図面は代表共通図です。
各型番の詳細はホームページよりCAD図・PDF図、3DCADデータをダウンロードしてご確認下さい。

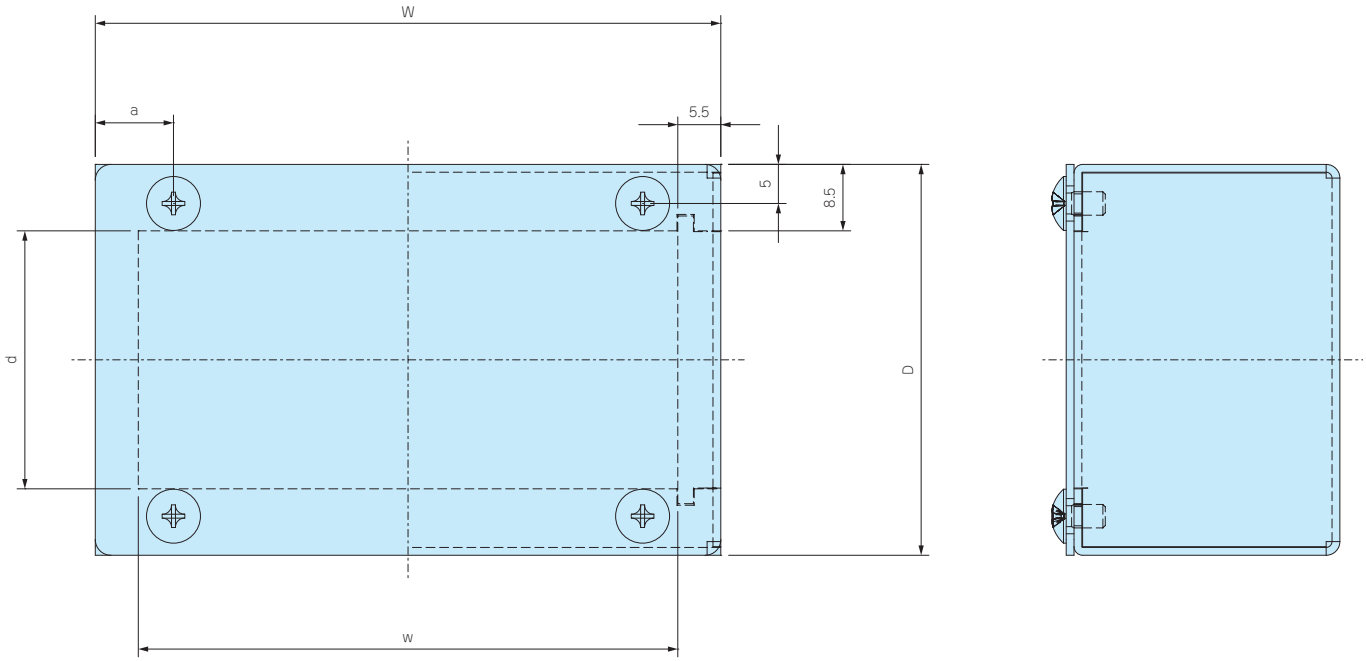

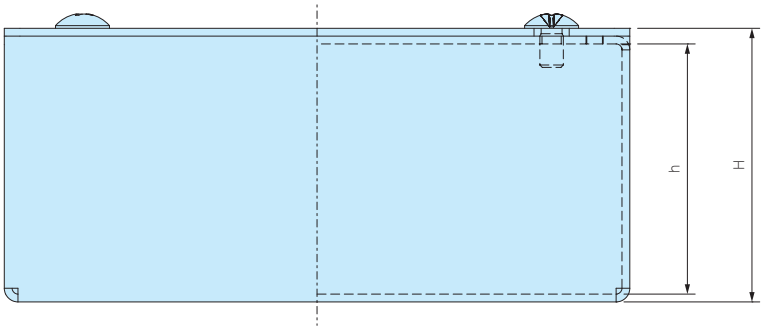

使用例 コントローラー

型番・寸法・標準価格

型　番	外形寸法			有効寸法（内部）			a	自重(g)	標準価格(税別)
	W	H	D	w	h	d			
T 8- 4- 5	80	35	50	69	32	33	10	49.5	710
T10- 4- 7	100	40	70	89	37	53	10	78	840
T12- 5- 8	120	50	80	109	47	63	10	110	920
T15- 5-10	150	50	100	139	47	83	15	153	1,090
T20- 6-13	200	60	130	189	57	113	15	252.5	1,490
T25- 6-15	250	60	150	239	57	133	15	339	1,940

オプション部品（別売）

貼付ゴム足
Bシリーズ
P14–9

ナット入り貼付スペーサー
ASTシリーズ
P14–3

使用例 スイッチボックス

MB SERIES アルミケース

NEW SIZE

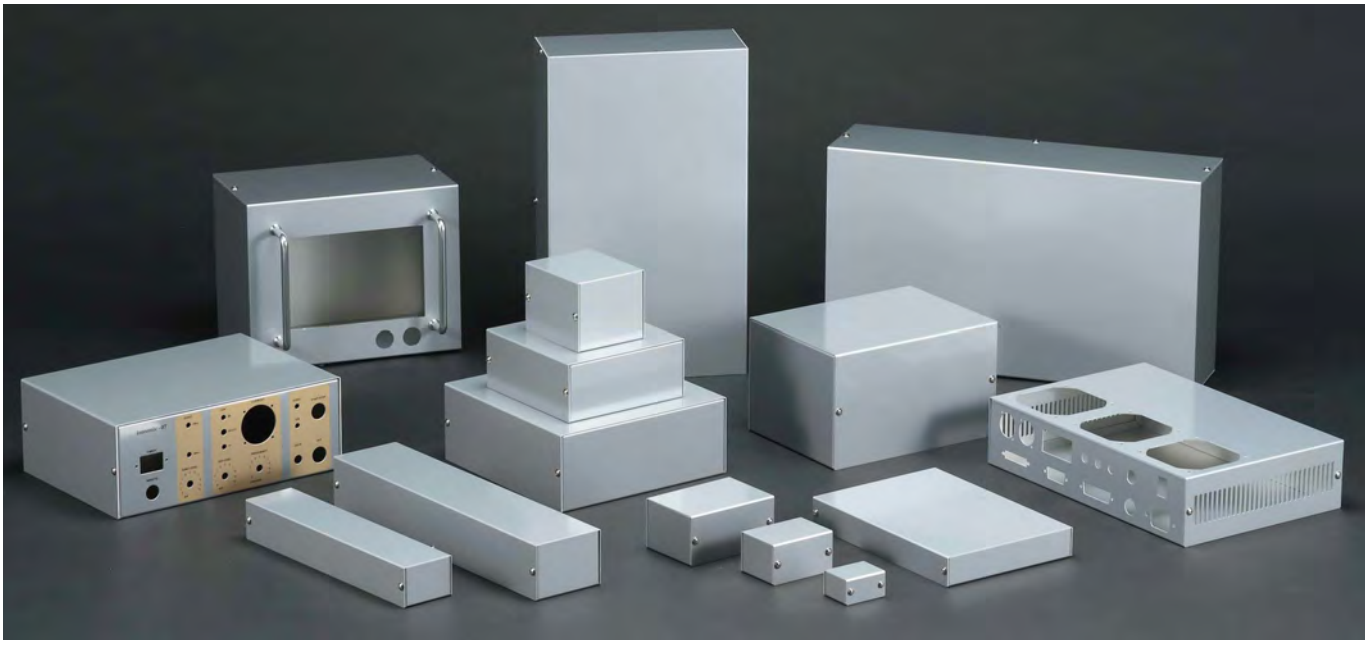

■ カスタム製品（穴加工・インクジェット印刷・塗装）についてはP15-1～61をご覧下さい。
■ カスタム製品のリピート注文品は5%割引致します。

■ 小型、大型、薄型の低価格アルミケースです。4サイズ追加になり、全53サイズになりました。
■ 裏面導通処理のアルミ板を使用しています。内面が導通となりますので、アースやグランドが取り易くなります。
■ お客様のご指定サイズで製作できるフリーサイズケースはP10-39～42のMBFシリーズをご利用下さい。

外観寸法図

■ 下記図面は代表共通図です。
各型番の詳細はホームページよりCAD図・PDF図、3DCADデータをダウンロードしてご確認下さい。

シャーシ補強なしタイプ

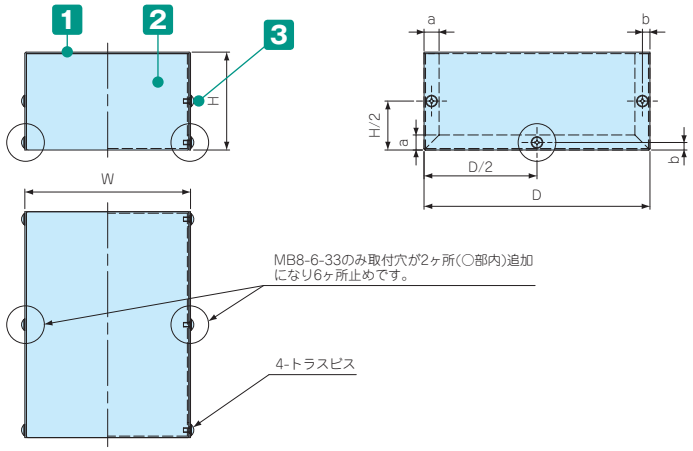

シャーシ補強ありタイプ

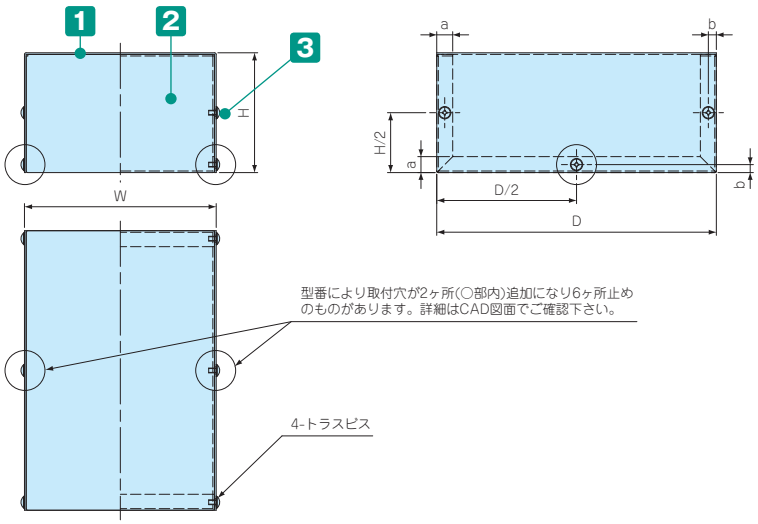

※ 製品の内面（導通処理面）は特性上、加工時に付く傷や油跡がございますが、良品としております。

構成内容

No.	名　称	個　数	材　質	色 / 表面処理
1	カバー	1	アルミ板 A1100P	表面 メタリックシルバー塗装、裏面 導通処理
2	シャーシ	1	アルミ板 A1100P	表面 メタリックシルバー塗装、裏面 導通処理
3	取付ビス(トラス頭)	4 / 6	鉄	ニッケルメッキ

■ カバー・シャーシは片面保護シート付です。目立ちにくいのでご注意下さい。

型番・寸法・標準価格

型　番	W	H	D	a	b	板厚（t）	取付ビス	補強有無	自重(g)	標準価格(税別)
NEW MB 3 -2 -3	30	18	25	8	4	1.0	M2×5　4本	—	10.5	350
NEW MB 4- 2- 3	40	22	30	8	4	1.0	M2×5　4本	—	16	370
MB 4 -3 -5	35	25	45	10	5	1.0	M2.6×5　4本	—	23	▲ 550
MB 4- 3- 6	40	30	55	10	5	1.0	M3×5　4本	—	32	▲ 590
MB 5- 4- 7	50	40	70	10	5	1.0	M3×5　4本	—	51	▲ 610
MB 5- 5-16	50	45	160	10	5	1.0	M3×5　4本	—	103	▲1,070
MB 6- 4-25	55	40	250	10	5	1.0	M3×5　4本	—	153	▲1,190
MB 6- 5- 9	60	45	85	10	5	1.0	M3×5　4本	—	69	▲ 790
MB 6- 5-12	60	50	120	10	5	1.0	M3×5　4本	—	97	▲ 850
MB 7- 5-10	70	50	100	10	5	1.0	M3×5　4本	—	92	▲ 730
NEW MB 7- 7- 7	70	70	70	10	5	1.0	M3×5　4本	—	87	▲ 980
MB 8- 6-33	75	55	325	10	5	1.0	M3×5　6本	—	270	▲1,660
MB 8- 3-11	80	25	110	10	5	1.0	M3×5　4本	—	89	▲ 850
MB 8- 6- 8	80	55	80	10	5	1.0	M3×5　4本	—	91	▲ 920
MB 8- 6-15	80	55	150	10	5	1.0	M3×5　4本	—	144	▲1,180
MB 8- 7- 9	80	70	90	10	5	1.0	M3×5　4本	—	111	▲1,090
MB 8- 7-18	80	70	180	10	5	1.0	M3×5　4本	—	190	▲1,330
MB 9- 3- 9	90	25	90	10	5	1.0	M3×5　4本	—	72	▲ 840
MB 9- 6-13	90	60	125	10	5	1.0	M3×5　4本	—	142	920
MB10- 5- 7	100	50	70	10	5	1.0	M3×5　4本	—	91	▲ 910
MB10- 7-20	100	65	200	10	5	1.0	M3×5　4本	—	228	▲1,490
MB10- 9-12	100	90	120	10	5	1.0	M3×5　4本	○	189	▲1,260
NEW MB10-10-10	100	100	100	10	5	1.0	M3×5　4本	○	176	▲1,390
MB11- 3-14	110	30	140	10	5	1.0	M3×5　4本	—	129	▲1,030
MB11- 7-15	110	65	150	10	5	1.0	M3×5　4本	—	192	1,130
MB11- 7-11	110	70	110	10	5	1.0	M3×5　4本	—	159.5	▲1,160
MB11- 8-25	110	75	250	10	5	1.0	M3×5　4本	○	317	▲1,780
MB12- 3-12	120	25	120	10	5	1.0	M3×5　4本	—	115	▲ 970
MB12- 5-18	120	50	175	10	5	1.0	M3×5　4本	○	200	▲1,330
MB12- 8-18	120	75	175	10	5	1.0	M3×5　4本	○	252	1,330
MB12-10-16	120	100	160	10	5	1.0	M3×5　4本	○	277	▲1,700
MB13- 3-18	130	30	180	10	5	1.0	M3×5　4本	—	183	▲1,220
MB13- 6- 9	130	60	90	10	5	1.0	M3×5　4本	—	143.5	▲1,070
MB14- 5-20	140	50	200	10	5	1.0	M3×5　4本	○	250	▲1,480
MB14- 6-14	140	60	140	10	5	1.0	M3×5　4本	○	214	▲1,370
MB14- 8-20	140	75	200	10	5	1.0	M3×5　4本	○	312	▲1,600
MB15- 3-15	150	30	150	10	5	1.0	M3×5　4本	—	176	▲1,310
MB15- 3-21	150	30	210	10	5	1.0	M3×5　4本	—	236	▲1,580
MB15- 7-10	150	70	100	10	5	1.0	M3×5　4本	—	186	▲1,450
MB15-12-20	150	120	200	10	5	1.2	M3×5　4本	○	494	▲2,270
MB16- 6-25	160	60	250	10	5	1.0	M3×5　4本	○	358	▲1,840
MB16- 9-25	160	85	250	10	5	1.0	M3×5　4本	○	431	▲2,050
MB18- 8-13	180	75	130	10	5	1.0	M3×5　4本	○	272	▲1,760
MB18-14-23	180	140	230	10	5	1.2	M3×5　4本	○	665	▲2,880
MB19- 9-30	190	85	300	10	5	1.2	M3×5　4本	○	673	▲3,130
MB20- 8-15	200	80	150	10	5	1.2	M3×5　4本	○	400	▲2,160
MB20- 8-20	200	80	200	10	5	1.2	M3×5　4本	○	492	▲2,540
MB21- 9-35	210	90	350	10	5	1.2	M3×5　6本	○	843	▲3,450
MB21-16-26	210	160	260	12	6	1.5	M3×5　4本	○	1,091	▲4,530
MB23-10-40	230	100	400	10	5	1.2	M3×5　6本	○	1,051	▲3,950
MB24-18-29	240	180	290	12	6	1.5	M3×5　4本	○	1,381	▲5,900
MB25-10-18	250	100	175	10	5	1.2	M3×5　4本	○	588.5	▲2,610
MB30-12-20	300	120	200	10	5	1.2	M3×5　4本	○	815	▲3,260

▲は値上げした製品です。

オプション部品（別売）

貼付ゴム足
Bシリーズ
P14–9

ナット入り貼付スペーサー
ASTシリーズ
P14–3

導通ビス
EV3-5S
P14–51

座付丸皿ヘクサロビュラビス
MR3-5Z
P14–50

MBH SERIES 放熱穴付アルミケース

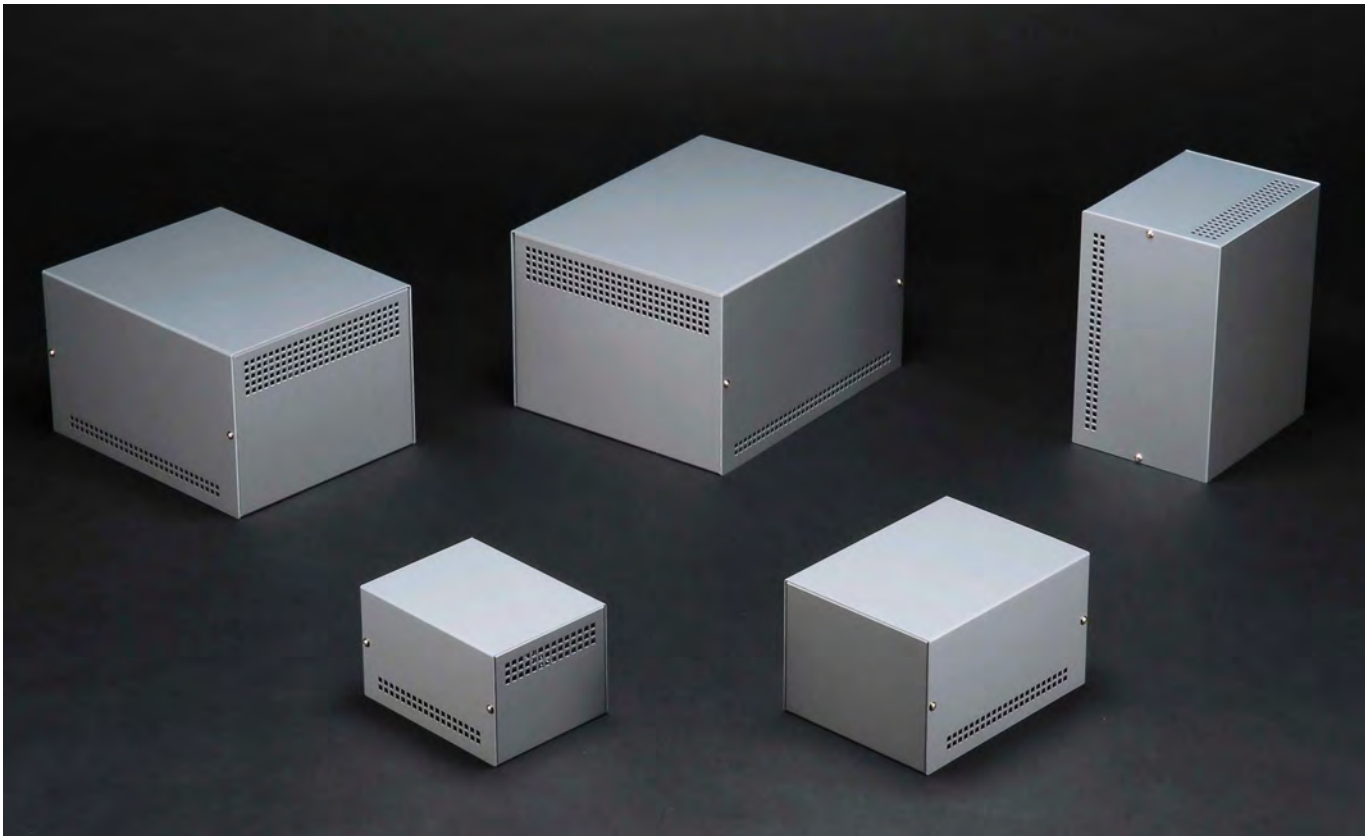

■ カスタム製品（穴加工・インクジェット印刷・塗装）についてはP15-1～61をご覧下さい。
■ カスタム製品のリピート注文品は5%割引致します。

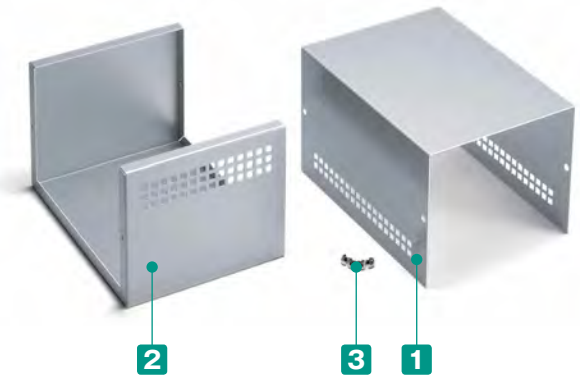

■ 空気の流れを考慮し、カバー下側（両面）とシャーシ上側（片面）に放熱穴を配置しました。
■ 側面に放熱穴が開いているのでホコリが入りにくい設計です。
■ 裏面導通処理のアルミ板を使用しています。
内面が導通となりますので、アースやグランドが取り易くなります。

※ 製品の内面（導通処理面）は特性上、加工時に付く傷や油跡がございますが、良品としております。

構成内容

No.	名　称	個　数	材　質	色 / 表面処理
1	カバー	1	アルミ板 A1100P	表面 メタリックシルバー塗装、裏面 導通処理
2	シャーシ	1	アルミ板 A1100P	表面 メタリックシルバー塗装、裏面 導通処理
3	取付ビス（トラスM3×5）	4	鉄	ニッケルメッキ

■ カバー・シャーシは片面保護シート付です。目立ちにくいのでご注意下さい。

外観寸法図

■ 下記図面は代表共通図です。
各型番の詳細はホームページよりCAD図・PDF図、3DCADデータをダウンロードしてご確認下さい。

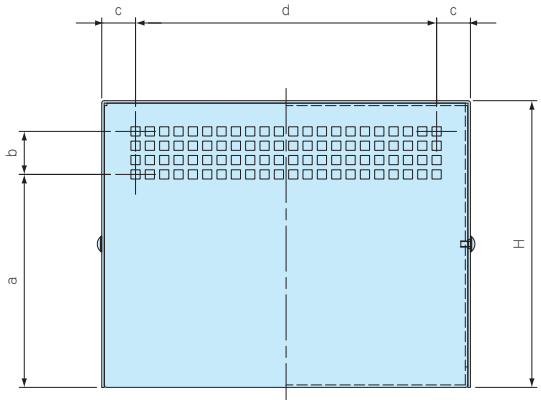

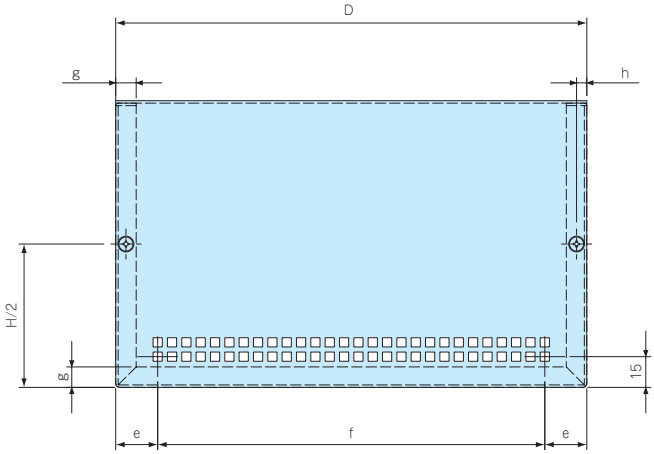

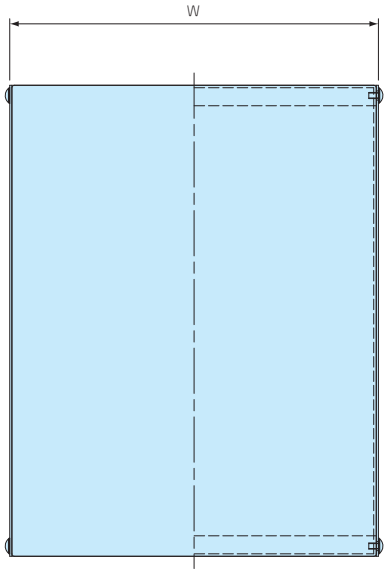

放熱穴部詳細図

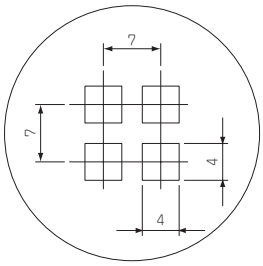

放熱穴数

型　番	カバー	シャーシ
MBH10- 9-12	24個×2面	36個
MBH12-10-16	36個×2面	42個
MBH15-12-20	44個×2面	72個
MBH18-14-23	56個×2面	88個
MBH21-16-26	60個×2面	130個
MBH24-18-29	72個×2面	150個

型番・寸法・標準価格

型　番	W	H	D	a	b	c	d	e	f	g	h	板厚	自重（g）	標準価格（税別）
MBH10- 9-12	100	90	120	64.5	14	11.5	77	21.5	77	10	5	1.0	190	▲1,450
MBH12-10-16	120	100	160	71	14	14.5	91	20.5	119	10	5	1.0	265	▲2,010
MBH15-12-20	150	120	200	84	21	15.5	119	26.5	147	10	5	1.2	476	▲2,970
MBH18-14-23	180	140	230	104	21	16.5	147	20.5	189	10	5	1.2	655	▲3,500
MBH21-16-26	210	160	260	117	28	17.5	175	28.5	203	12	6	1.5	1,068	▲5,050
MBH24-18-29	240	180	290	137	28	18.5	203	22.5	245	12	6	1.5	1,354	▲6,350

▲は値上げした製品です。

オプション部品（別売）

貼付ゴム足
Bシリーズ
P14−9

ナット入り貼付スペーサー
ASTシリーズ
P14−3

導通ビス
EV3-5S
P14−51

座付丸皿ヘクサロビュラビス
MR3-5Z
P14−50

MBC SERIES フランジ足付アルミケース

■ カスタム製品（穴加工・インクジェット印刷・塗装）についてはP15-1～61をご覧下さい。
■ カスタム製品のリピート注文品は5%割引致します。

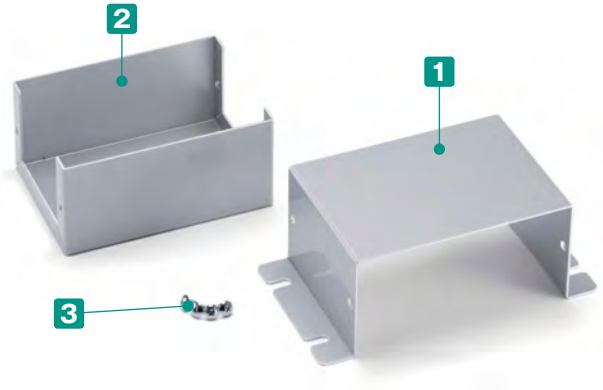

■ そのまま壁面等に設置の出来るフランジ足付タイプです。
■ スイッチボックスや操作機器用ボックスに最適です。
■ 裏面導通処理のアルミ板を使用しています。
内面が導通となりますので、アースやグランドが取り易くなります。
■ お客様のご指定サイズで製作できるフリーサイズケースはP10－47～50のMBCFシリーズをご利用下さい。

※ 製品の内面（導通処理面）は特性上、加工時に付く傷や油跡がございますが、良品としております。

構成内容

No.	名　称	個　数	材　質	色 / 表面処理
1	カバー	1	アルミ板 A1100P	表面 メタリックシルバー塗装、裏面 導通処理
2	シャーシ	1	アルミ板 A1100P	表面 メタリックシルバー塗装、裏面 導通処理
3	取付ビス（トラスM3×5）	4	鉄	ニッケルメッキ

■ カバー・シャーシは片面保護シート付です。目立ちにくいのでご注意下さい。

オプション部品（別売）

ナット入り貼付スペーサー
ASTシリーズ
P14－3

導通ビス
EV3-5S
P14－51

座付丸皿ヘクサロビュラビス
MR3-5Z
P14－50

外観寸法図

■ 下記図面は代表共通図です。
各型番の詳細はホームページよりCAD図・PDF図、3DCADデータをダウンロードしてご確認下さい。

MBC5-4-7～MBC13-6-9

シャーシ補強なし

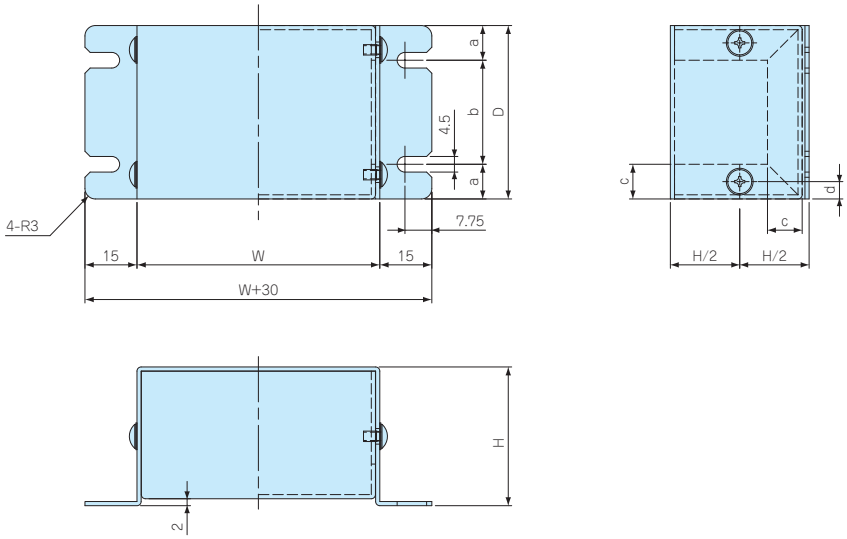

MBC14-4-20～MBC20-8-15

シャーシ補強あり

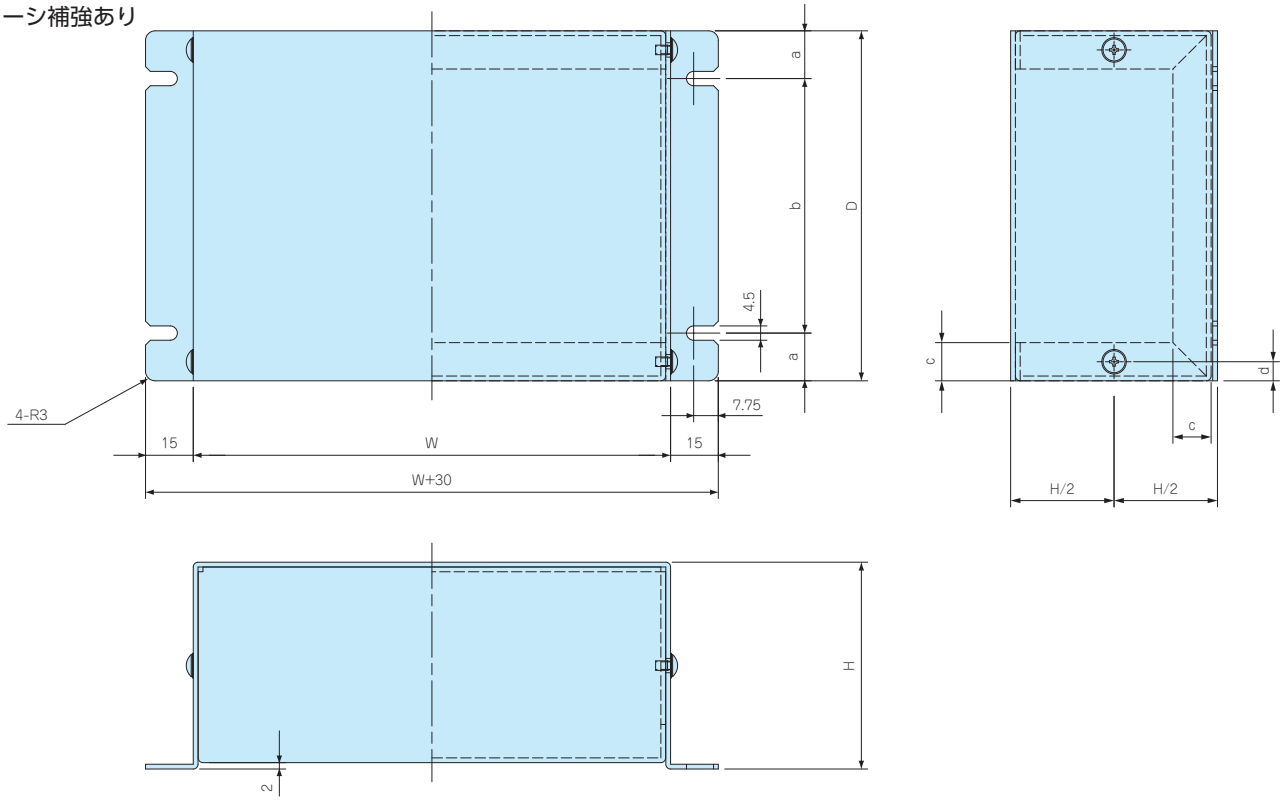

型番・寸法・標準価格

型　番	W	H	D	a	b	c	d	板厚(t)	自重(g)	標準価格(税別)
MBC 5-4- 7	50	40	70	15	40	10	5	1.2	64	▲ 730
MBC 7-4- 5	70	40	50	10	30	10	5	1.2	62	▲ 740
MBC 7-4-10	70	40	100	15	70	10	5	1.2	102	▲ 840
MBC 8-5-12	80	50	120	15	90	12	6	1.5	180	▲ 990
MBC10-4-15	100	40	150	20	110	12	6	1.5	224	▲1,160
MBC10-5- 7	100	50	70	15	40	10	5	1.2	112	▲ 850
MBC10-7-15	100	65	150	20	110	12	6	1.5	280	▲1,300
MBC13-6- 9	125	60	90	15	60	12	6	1.5	210	▲1,140
MBC14-4-20	135	40	200	25	150	12	6	1.5	367	▲1,770
MBC15-7-11	150	65	110	15	80	12	6	1.5	298	▲1,430
MBC17-4-25	170	40	250	30	190	12	6	1.5	527	▲2,240
MBC18-7-13	175	70	130	15	100	12	6	1.5	389	▲1,700
MBC20-8-15	200	75	150	20	110	12	6	1.5	490	▲1,990

▲は値上げした製品です。

YM SERIES 薄型アルミケース

■ カスタム製品（穴加工・インクジェット印刷・塗装）についてはP15-1～61をご覧下さい。
■ カスタム製品のリピート注文品は5%割引致します。

外観寸法図

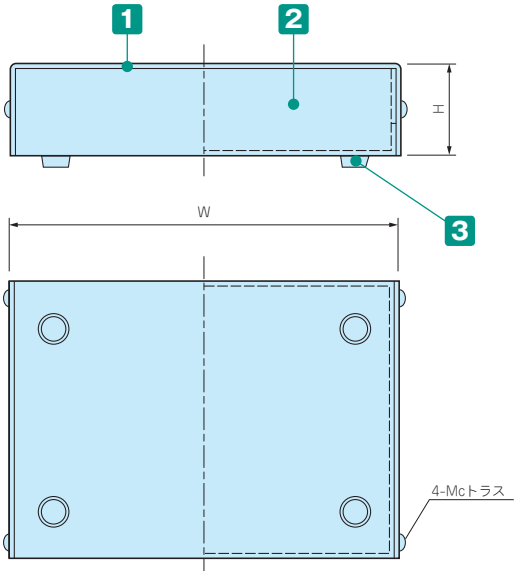

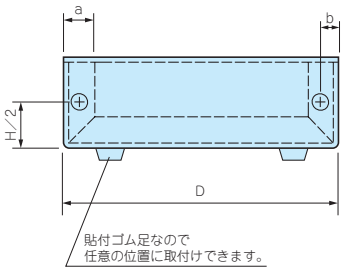

■ 下記図面は代表共通図です。
各型番の詳細はホームページよりCAD図・PDF図、3DCADデータをダウンロードしてご確認下さい。

付属ビス： トラスM3×5 ニッケル×4
(YM-65, 90, 115はM2.6×5)

構成内容

No.	名　称	個　数	材　質	色 / 表面処理
1	カバー	1	アルミ板 A1100P t1.0	シルバーアルマイト
2	シャーシ	1	アルミ板 A1100P t1.0	ブラック / 塗装
3	ゴム足	4	合成ゴム	ブラック

■ カバー・シャーシは片面保護シート付です。目立ちにくいのでご注意下さい。

型番・寸法・標準価格

型　番	W	H	D	a	b	c	自重(g)	標準価格(税別)
YM- 50	50	30	45	10	5	3	36	▲ 650
YM- 65	65	20	50	10	5	2.6	40	▲ 680
YM- 80	80	30	50	10	5	3	53	▲ 760
YM- 90	90	20	60	10	5	2.6	55	▲ 810
YM-100	100	30	70	10	5	3	80	▲ 910
YM-115	115	20	80	10	5	2.6	80	▲ 930
YM-130	130	30	90	10	5	3	115	▲1,050
YM-150	150	40	100	10	5	3	155	▲1,370

▲は値上げした製品です。

オプション部品（別売）

■ EV3-5S及びMR3-5ZはYM-65、90、115にはご利用いただけません。

ナット入り貼付スペーサー
ASTシリーズ
P14−3

導通ビス
EV3-5S
P14−51

座付丸皿ヘクサロビュラビス
MR3-5Z
P14−50

■ カスタム製品（穴加工・インクジェット印刷・塗装）についてはP15-1～61をご覧下さい。
■ カスタム製品のリピート注文品は5%割引致します。

外観寸法図

■ 下記図面は代表共通図です。
各型番の詳細はホームページよりCAD図・PDF図、3DCADデータをダウンロードしてご確認下さい。

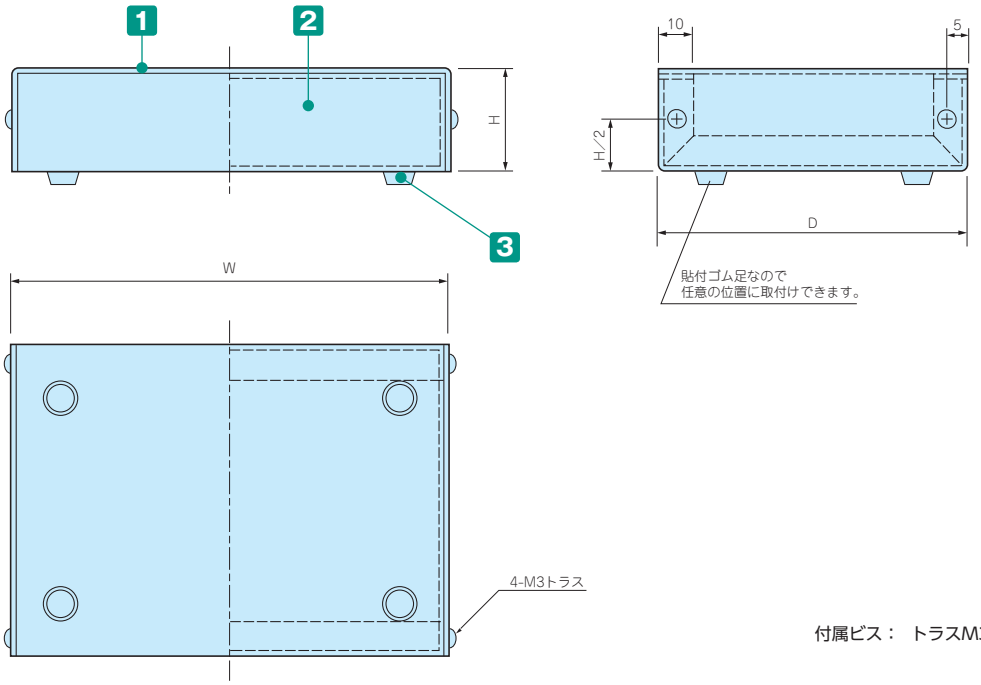

付属ビス：　トラスM3×5 ニッケル×4

構成内容

No.	名　称	個　数	材　質	色 / 表面処理
1	カバー	1	アルミ板 A1100P t1.0	シルバーアルマイト
2	シャーシ	1	アルミ板 A1100P t1.0	ブラック / 塗装
3	ゴム足	4	合成ゴム	ブラック

■ カバー・シャーシは片面保護シート付です。目立ちにくいのでご注意下さい。

型番・寸法・標準価格

型　番	W	H	D	自重(g)	標準価格(税別)
YM-180	180	40	130	230	▲1,590
YM-200	200	40	150	280	▲1,770
YM-250	250	50	170	395	▲2,570
YM-300	300	50	200	525	▲3,020
YM-350	350	55	230	680	▲3,760
YM-400	400	55	250	815	▲4,410

▲は値上げした製品です。

SRDSL SERIES アルミシャーシ

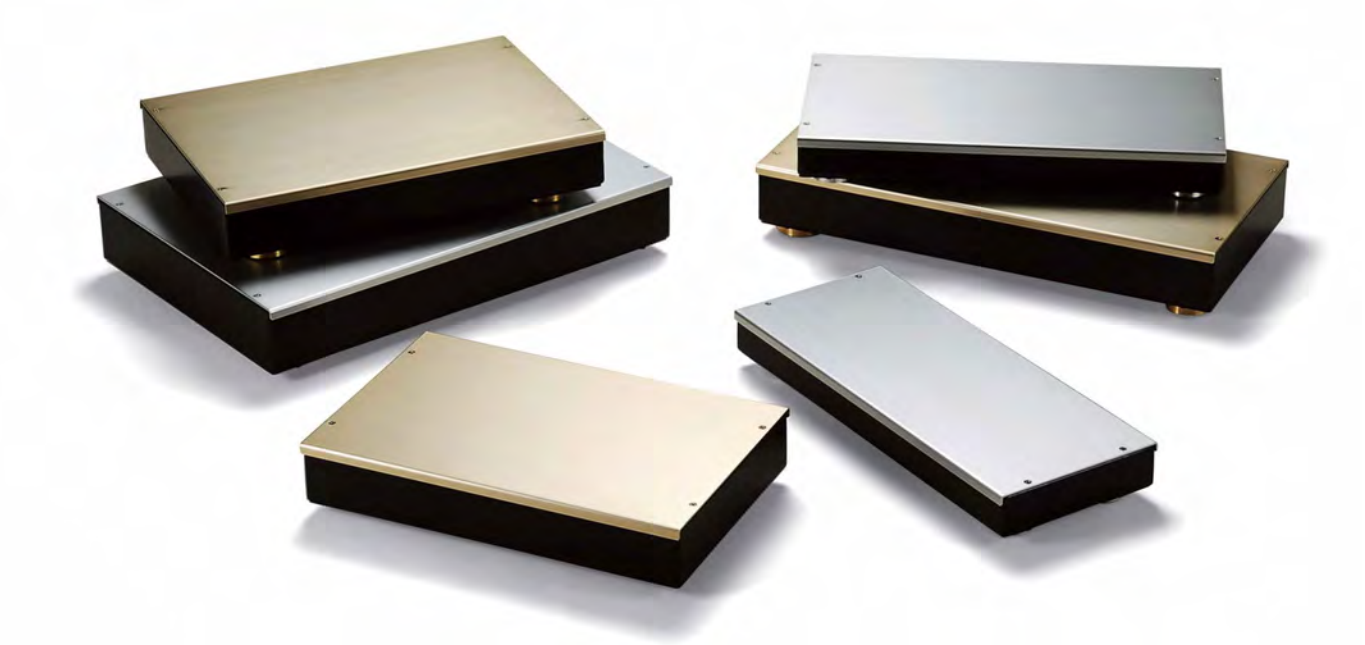

■ カスタム製品（穴加工・インクジェット印刷・塗装）についてはP15-1～61をご覧下さい。
■ カスタム製品のリピート注文品は5%割引致します。

■ SRDSLシリーズは真空管ステレオパワーアンプや卓上型コントロールボックスに適したアルミシャーシです。
■ トップパネルは高級感のあるヘアラインアルマイト仕上げで、シャンパンゴールド・シルバーの2色から選択可能です。
■ 本体フレームはアルミ製の溶接一体構造の為、軽量かつ組み立て易い構造となっております。
■ シャンパンゴールドは色合いが多少異なることがあります。予めご了承下さい。

製品使用例

真空管ステレオパワーアンプ

写真提供　MJ無線と実験（誠文堂新光社）様

デジタルチャンネルアナライザ

写真提供　Project Integration LLC（アルメニア）

オプション部品（別売）

アルミインシュレーターフット
AFS・AFMシリーズ
P14−13～14

型番目次/Photo INDEX
プラスチックケース
キャリングケース
防水・防塵樹脂ボックス
防水・防塵アルミ/ステンレスボックス
端子ボックス/防水コネクタ/ケーブルグランド
アルミサッシケース
アルミフレーム/ヒートシンクケース
メタルケース
Raspberry Piケース
フリーサイズケース/フリーサイズパネル
ラックケース/サブラック
棚板/ラックパネル
電池ホルダー/電池ボックス
アクセサリー/機構部品
カスタム製品
技術資料/各種ご案内

構成内容

No.	名　称	個　数	材　質	色 / 表面処理
1	トップパネル	1	アルミ板 A1050P t2.0	HLシャンパンゴールド・HLシルバーアルマイト
2	本体フレーム	1	アルミ板 A1050P t2.0	ブラック / 塗装（レザートン）
3	底板	1	鋼板 SECC t1.2	ブラック / 塗装
4	プラフット	4	ABS樹脂（UL94HB）/ アルミ	ブラック / ゴールド・ブラック / シルバー

※ HL＝ヘアライン処理
付属ビス：皿M3×5 ニッケル×4
バインドW付M3×5 三価黒クロメート×14
バインドM4×10 三価黒クロメート×4

外観寸法図

■ 下記図面は代表共通図です。
各型番の詳細はホームページよりCAD図・PDF図をダウンロードしてご確認下さい。

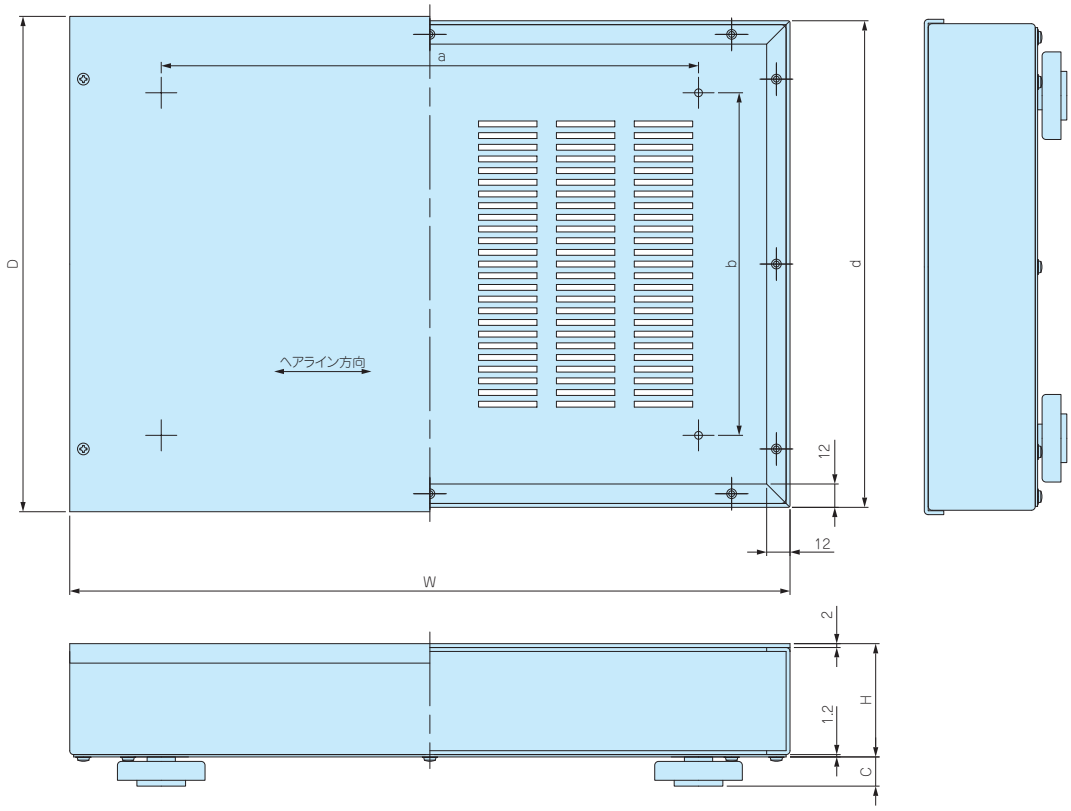

型番・寸法・標準価格

型　番		W	H	D	a	b	c	d	自重 (kg)	標準価格(税別)
● シャンパンゴールド	● シルバー									
SRDSL- 8HG	SRDSL- 8HS	350	58.2	224.5	246	142	12	220	1.56	▲12,220
SRDSL-10HG	SRDSL-10HS	370	58.2	254.5	276	176	15	250	1.77	▲13,490
SRDSL-20HG	SRDSL-20HS	450	68.2	305	336	208	15	300	2.49	▲16,790

▲は値上げした製品です。

PU SERIES 携帯ケース

使用例

製品使用例　温度コントローラー
写真提供　株式会社東京技術研究所様

外観寸法図

■ 下記図面は代表共通図です。
各型番の詳細はホームページよりCAD図・PDF図をダウンロードしてご確認下さい。

（　）内の数値は、PU−S1シリーズの値です。

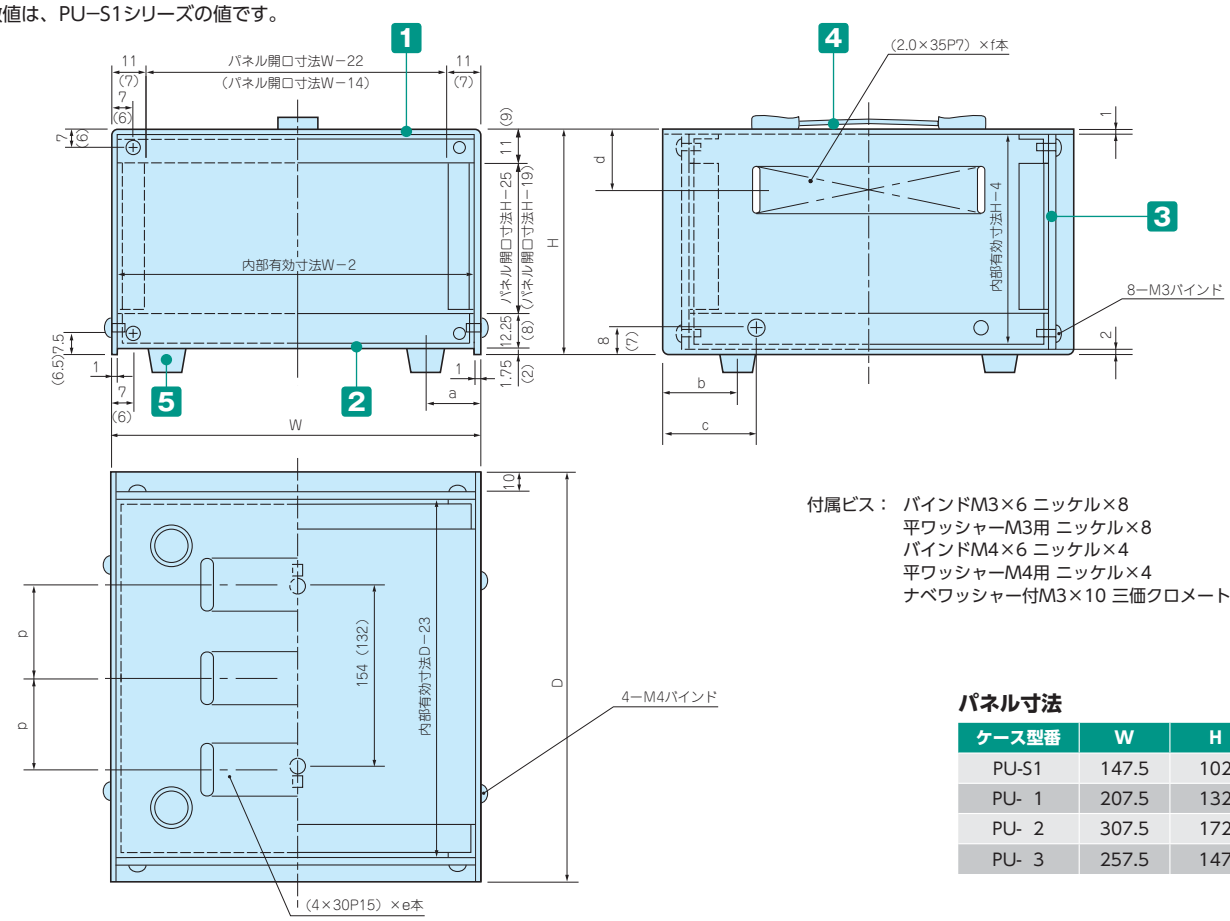

付属ビス：　バインドM3×6 ニッケル×8
平ワッシャーM3用 ニッケル×8
バインドM4×6 ニッケル×4
平ワッシャーM4用 ニッケル×4
ナベワッシャー付M3×10 三価クロメート×4

パネル寸法

ケース型番	W	H
PU-S1	147.5	102
PU- 1	207.5	132
PU- 2	307.5	172
PU- 3	257.5	147

構成内容

■ 取手はP14−20をご参照下さい。PU-S1のみTH-S1の取手を使用しています。

No.	名　称	個　数	材　質	色 / 表面処理
1	カバー	1	鋼板 SPCC t1.0	ブラック / 塗装（レザートン）
2	シャーシ	1	鋼板 SPCC t1.0	ブラック / 塗装
3	パネル	2	アルミ板 A1050P t1.5	ヘアラインシルバーアルマイト
4	取手	1	鋼板 SPCC t1.0＋ビニール	クロームメッキ＋ブラック
5	ゴム足	4	合成ゴム	ブラック

■ パネルは片面保護シート付です。目立ちにくいのでご注意下さい。

型番・寸法・標準価格

型　番	W	H	D	a	b	c	d	e	f	p	自重(kg)	標準価格(税別)
PU-S1	150	105	220	19	33	40	35	8	20	44	1.10	5,760
PU- 1	210	135	250	19	31.5	40	35	12	24	59	1.74	6,040
PU- 2	310	175	250	26	40	42	42.5	17	24	56	2.54	8,110
PU- 3	260	150	350	34	50	52	42.5	16	36	69	2.76	8,050

型番目次/Photo INDEX
プラスチックケース
キャリングケース
防水・防塵樹脂ボックス
防水・防塵アルミ/ステンレスボックス
端子ボックス/防水コネクタ/ケーブルグランド
アルミサッシケース
アルミフレーム/ヒートシンクケース
メタルケース
Raspberry Piケース
フリーサイズケース/フリーサイズパネル
ラックケース/サブラック
棚板/ラックパネル
電池ホルダー/電池ボックス
アクセサリー/機構部品
カスタム製品
技術資料/各種ご案内

PT SERIES 携帯ケース

外観寸法図

■ 下記図面は代表共通図です。
各型番の詳細はホームページよりCAD図・PDF図をダウンロードしてご確認下さい。

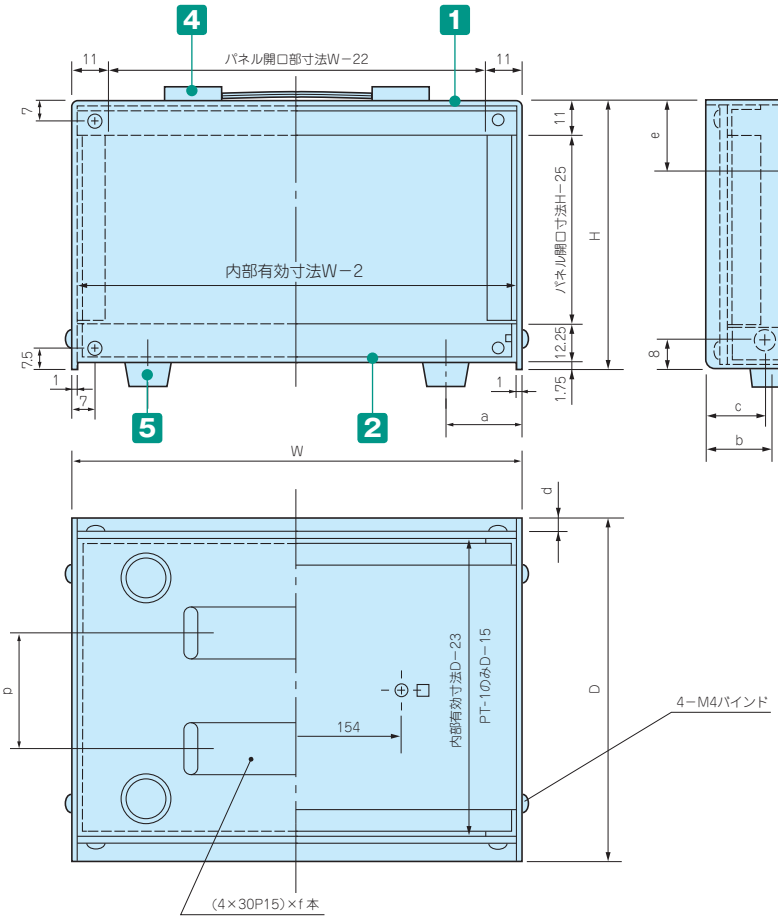

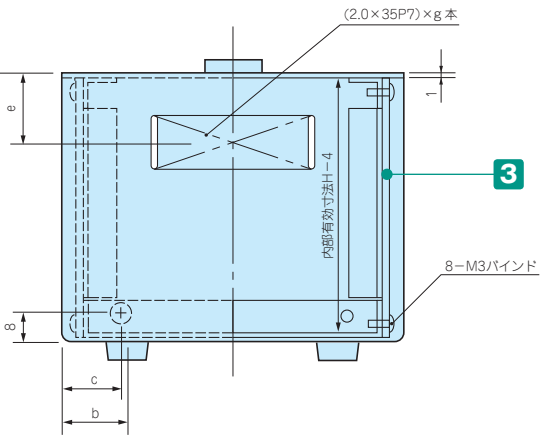

付属ビス： バインドM3×6 ニッケル×8
平ワッシャーM3用 ニッケル×12
バインドM4×6 ニッケル×4
平ワッシャーM4用 ニッケル×4
ナベワッシャー付M3×10 三価クロメート×4

パネル寸法

ケース型番	W	H
PT-1	227.5	137
PT-2	277.5	197
PT-3	377.5	217

構成内容

■ 取手はP14−20のTH-1をご参照下さい。

No.	名　称	個　数	材　質	色 / 表面処理
1	カバー	1	鋼板 SPCC t1.0	ブラック / 塗装（レザートン）
2	シャーシ	1	鋼板 SPCC t1.0	ブラック / 塗装
3	パネル	2	アルミ板 A1050P t1.5	ヘアラインシルバーアルマイト
4	取手	1	鋼板 SPCC t1.0＋ビニール	クロームメッキ＋ブラック
5	ゴム足	4	合成ゴム	ブラック

■ パネルは片面保護シート付です。目立ちにくいのでご注意下さい。

型番・寸法・標準価格

型　番	W	H	D	a	b	c	d	e	f	g	p	自重(kg)	標準価格(税別)
PT-1	230	140	130	17	27	23	6	42.5	12	12	42	1.22	5,590
PT-2	280	200	170	20	27	25	10	46.5	16	18	60	2.00	7,260
PT-3	380	220	230	25	45	40	10	62.5	20	24	80	3.14	9,100

CU-N SERIES 万能ケース

■ カスタム製品（穴加工・インクジェット印刷・塗装）についてはP15-1～61をご覧下さい。
■ カスタム製品のリピート注文品は5%割引致します。

■ シャーシは裏面導通処理のアルミ板を使用しています。内面が導通となりますので、アースやグランドが取り易くなります。

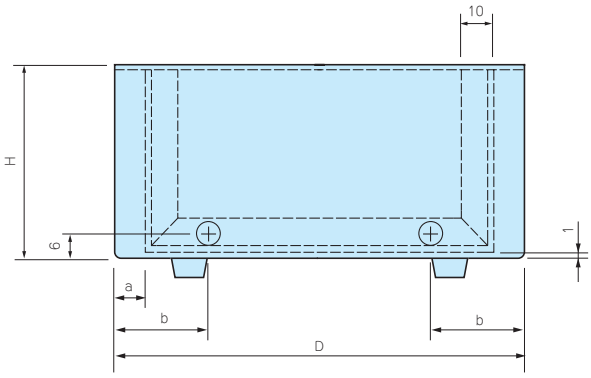

CU-2N、12N、13N、21N側面図

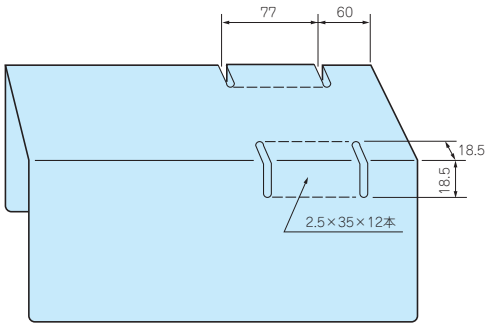

CU-23Nのみ放熱穴付

※ シャーシの内面（導通処理面）は特性上、加工時に付く傷や油跡がございますが、良品としております。

構成内容

No.	名　称	個　数	材　質	色 / 表面処理
1	カバー	1	鋼板 SECC t1.0	ブラック / 塗装
2	シャーシ	1	アルミ板 A1100P	表面 メタリックシルバー塗装、裏面 導通処理
3	ゴム足	4	合成ゴム	ブラック

■ シャーシは片面保護シート付です。目立ちにくいのでご注意下さい。

外観寸法図

■ 下記図面は代表共通図です。
各型番の詳細はホームページよりCAD図・PDF図をダウンロードしてご確認下さい。

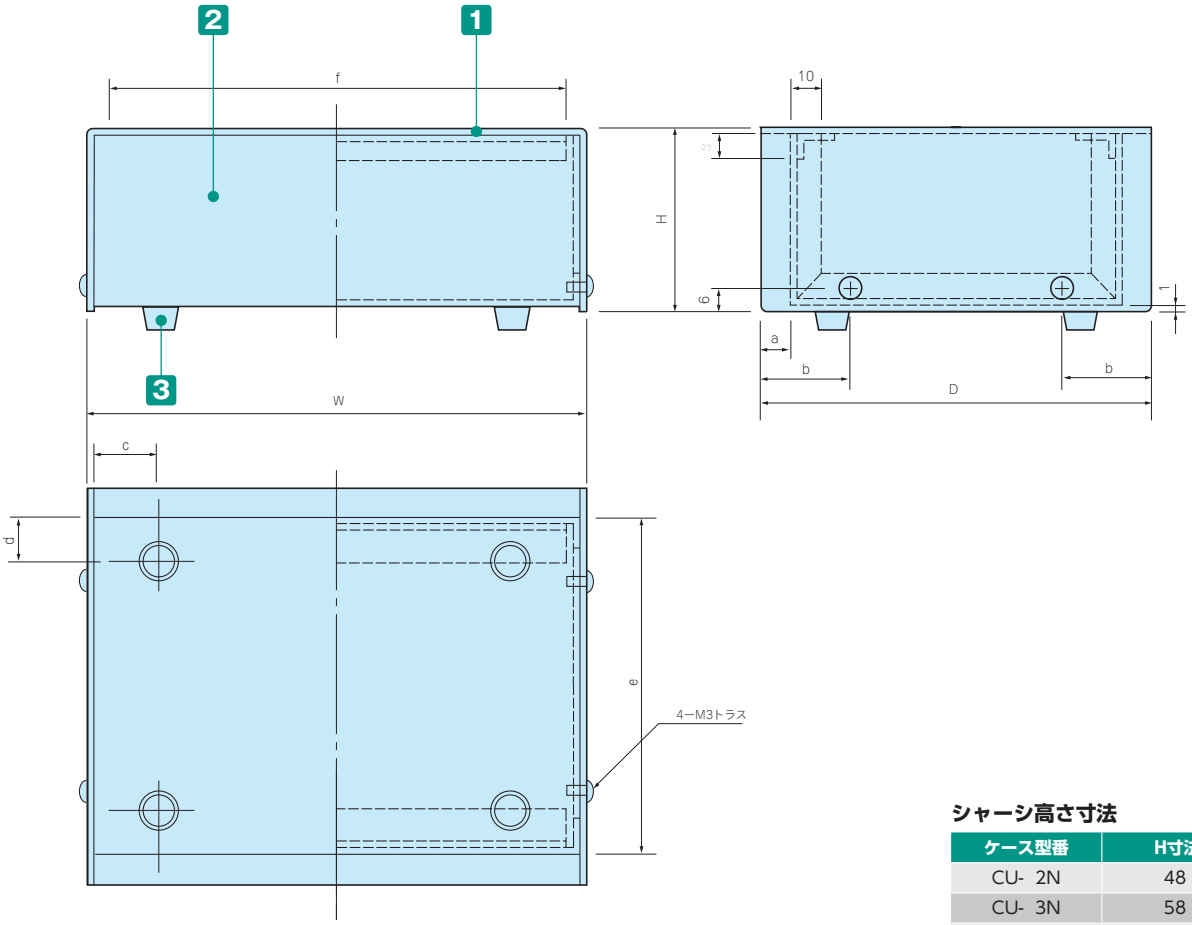

付属ビス： トラスM3×5 ニッケル×4
平ワッシャーM3用 ニッケル×4
ナベM3×8 三価クロメート×4
(CU-2N, 12N, 13N, 21N)

ナベM3×10 三価クロメート×4
(CU-3N, 4N, 14N, 15N, 22N)

ナベワッシャー付M3×10 三価クロメート×4
(CU-5N, 6N, 16N, 17N, 23N, 33N)

シャーシ高さ寸法

ケース型番	H寸法
CU- 2N	48
CU- 3N	58
CU- 4N	68
CU- 5N	83
CU- 6N	97.8
CU-12N	58
CU-13N	73
CU-14N	88
CU-15N	98
CU-16N	118
CU-17N	148
CU-21N	83
CU-22N	88
CU-23N	117.8
CU-33N	77.8

型番・寸法・標準価格

型 番	W	H	D	a	b	c	d	e	f	g	シャーシ板厚	自重(g)	標準価格(税別)
CU- 2N	160	50	150	7.5	25	15	15	135	–	–	1.0	415	▲1,830
CU- 3N	200	60	170	7.5	30	20	20	155	190	7	1.0	635	▲2,540
CU- 4N	250	70	200	10	35	20	20	180	240	7	1.0	905	▲2,990
CU- 5N	300	85	220	10	35	25	25	200	290	7	1.2	1,250	▲4,060
CU- 6N	350	100	240	10	40	25	25	220	340	7	1.2	1,620	▲5,200
CU-12N	90	60	110	5	20	12	12	100	–	–	1.0	250	▲1,450
CU-13N	120	75	140	5	25	15	15	130	–	–	1.0	400	▲1,780
CU-14N	160	90	150	7.5	25	15	15	135	150	7	1.0	600	▲2,290
CU-15N	200	100	170	7.5	30	20	20	155	190	7	1.0	785	▲2,910
CU-16N	250	120	200	10	35	25	25	180	240	7	1.2	1,200	▲4,010
CU-17N	300	150	225	10	35	25	25	205	290	7	1.2	1,620	▲5,240
CU-21N	100	85	165	5	30	12	15	155	–	–	1.0	450	▲1,860
CU-22N	150	90	220	7.5	35	15	20	205	140	7	1.0	775	▲2,870
CU-23N	180	120	250	10	40	20	25	230	170	7	1.2	1,160	▲4,150
CU-33N	400	80	265	10	45	30	30	245	390	7	1.2	1,820	▲5,850

▲は値上げした製品です。

HU-N SERIES
万能ケース

外観寸法図

■ 下記図面は代表共通図です。
各型番の詳細はホームページよりCAD図・PDF図をダウンロードしてご確認下さい。

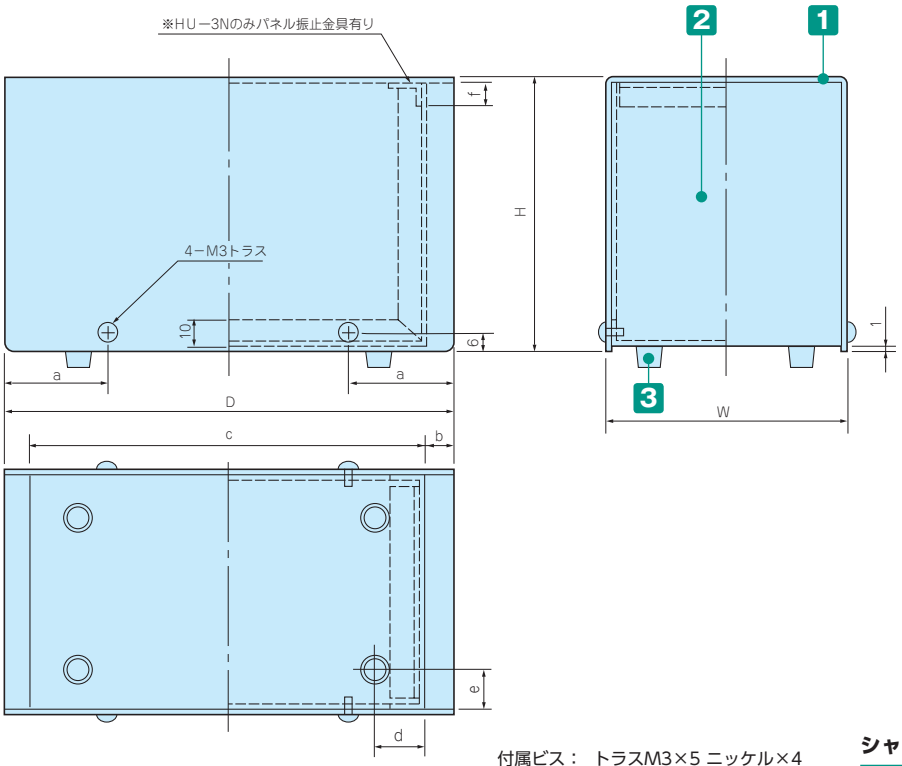

付属ビス： トラスM3×5 ニッケル×4
平ワッシャーM3用 ニッケル×4
ナベM3×10 三価クロメート×4
(HU-3Nのみ)
ナベM3×8 三価クロメート×4
(HU-2Nのみ)

シャーシ高さ寸法

ケース型番	H
HU-1N	68
HU-2N	103
HU-3N	138

■ シャーシは裏面導通処理のアルミ板を使用しています。
内面が導通となりますので、アースやグランドが取り易くなります。

※ シャーシの内面（導通処理面）は特性上、加工時に付く傷や油跡がございますが、良品としております。

構成内容

No.	名　称	個　数	材　質	色 / 表面処理
1	カバー	1	鋼板 SECC t1.0	ブラック / 塗装
2	シャーシ	1	アルミ板 A1100P t1.0	表面 メタリックシルバー塗装、裏面 導通処理
3	ゴム足	4	合成ゴム	ブラック

■ シャーシは片面保護シート付です。目立ちにくいのでご注意下さい。

型番・寸法・標準価格

型　番	W	H	D	a	b	c	d	e	f	自重(g)	標準価格(税別)
HU-1N	60	70	120	25	5	110	15	12	−	240	▲1,620
HU-2N	85	105	170	30	5	160	15	12	−	505	▲2,180
HU-3N	120	140	220	35	7.5	205	20	15	7	905	▲3,490

▲は値上げした製品です。

TS SERIES 傾斜ケース 型番変更

NEW SIZE

外観寸法図

■ 下記図面は代表共通図です。
各型番の詳細はホームページよりCAD図・PDF図、3DCADデータをダウンロードしてご確認下さい。

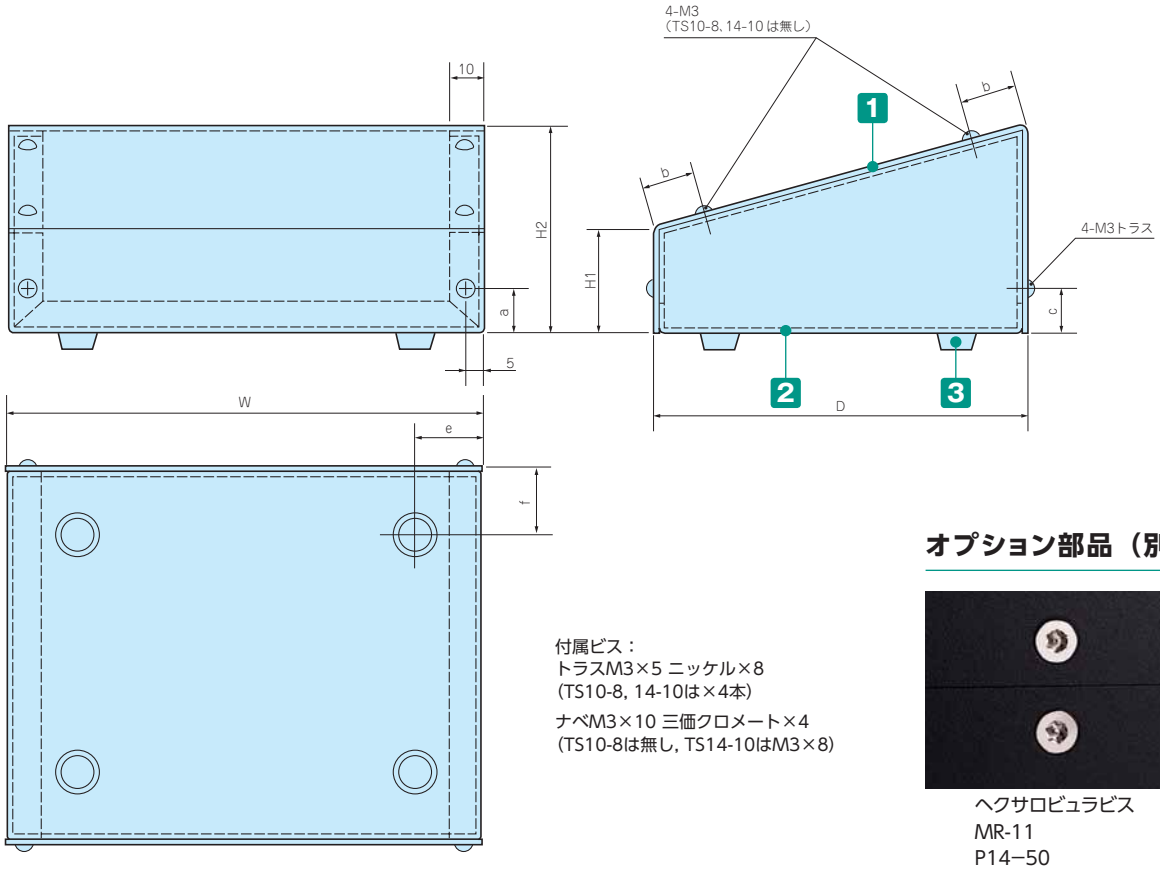

付属ビス：
トラスM3×5 ニッケル×8
(TS10-8, 14-10は×4本)
ナベM3×10 三価クロメート×4
(TS10-8は無し, TS14-10はM3×8)

オプション部品（別売）

ヘクサロビュラビス
MR-11
P14−50

構成内容

No.	名　称	個　数	材　質	色 / 表面処理
1	カバー	1	アルミ板 A1100P t1.0 / t1.5（TS35-27のみ）	シルバーアルマイト
2	シャーシ	1	アルミ板 A1100P t1.0 / t1.5（TS35-27のみ）	ブラック / 塗装
3	ゴム足	4	合成ゴム	ブラック

■ カバー・シャーシは片面保護シート付です。目立ちにくいのでご注意下さい。

型番・寸法・標準価格

■ 型番を変更しました。寸法の変更はありません。詳細は下記表でご確認下さい。

型　番	従来型番	W	H1	H2	D	a	b	c	e	f	自重(g)	標準価格(税別)
TS10- 8	TS- 1S	100	30	47.5	75	15	–	23	12	13	100	▲ 990
TS14-10	TS- 1	140	35	58	100	17.5	–	29	15	16	175	▲1,500
TS20-15	TS- 2	200	35	70	150	15	15	15	20	21	315	▲2,470
TS29-21	TS- 3	290	50	99	210	15	20	15	25	26	615	▲4,240
NEW TS35-27	–	350	63	120	270	18	18	18	30	31.5	1,276	9,390
TS11-15	TS-11	110	35	70	150	15	15	15	15	16	205	▲1,920
TS15-20	TS-12	150	60	107	200	15	15	15	20	21	380	▲2,810

▲は値上げした製品です。

CF SERIES 傾斜コントロールボックス

■ カスタム製品（穴加工・インクジェット印刷・塗装）についてはP15-1～61をご覧下さい。
■ カスタム製品のリピート注文品は5%割引致します。

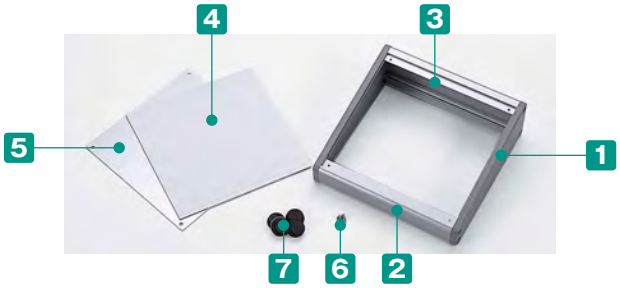

■ パネル構造は、ねじ止めとハメ込みになっており、どちらでもフロントとして使えます。又、平板ですので加工が容易です。
■ 側板は樹脂を、フレームはアルミ押出材を使用しておりますので軽量です。

■ タカチでは表面シートを低イニシャルコストかつ短納期で製作致します。詳細はP15－33～40をご覧下さい。

構成内容

No.	名　称	個　数	材　質	色 / 表面処理
1	側板	2	難燃性ABS樹脂（UL94V-0 主成分）	ブラック・グレー / シボ
2	フロントフレーム	1	アルミ押出材 A6063S-T5	ブラック・シルバー / アルマイト＆クリア塗装
3	リアフレーム	1	アルミ押出材 A6063S-T5	ブラック・シルバー / アルマイト＆クリア塗装
4	ハメ込みパネル	1	アルミ板 A1100P t1.5	ブラック / 塗装・シルバーアルマイト
5	ねじ止めパネル	1	アルミ板 A1100P t1.5	ブラック / 塗装・シルバーアルマイト
6	取付ビス	1set	鉄	三価黒クロメート・ニッケルメッキ
7	ゴム足	4	合成ゴム	ブラック

■ ハメ込みパネル・ねじ止めパネルは片面保護シート付です。目立ちにくいのでご注意下さい。

型番・寸法・標準価格

型　番		W	H1	H2	D	自重(kg)	標準価格(税別)
● ブラック	◓ グレー・シルバー						
CF 7-11BB	CF 7-11GS	70	28.4	48.6	110.5	0.15	2,080
CF11-11BB	CF11-11GS	110	28.4	48.6	110.5	0.21	2,300
CF16-11BB	CF16-11GS	160	28.4	48.6	110.5	0.29	2,680
CF22-11BB	CF22-11GS	220	28.4	48.6	110.5	0.38	3,090
CF28-11BB	CF28-11GS	280	28.4	48.6	110.5	0.47	3,530
CF12-18BB	CF12-18GS	120	32.4	66.7	180.5	0.38	2,840
CF18-18BB	CF18-18GS	180	32.4	66.7	180.5	0.53	3,370
CF27-18BB	CF27-18GS	270	32.4	66.7	180.5	0.76	4,190
CF35-18BB	CF35-18GS	350	32.4	66.7	180.5	0.97	5,160
CF43-18BB	CF43-18GS	430	32.4	66.7	180.5	1.17	5,940

型　番		W	H1	H2	D	自重(kg)	標準価格(税別)
● ブラック	◓ グレー・シルバー						
CF15-23BB	CF15-23GS	150	39.8	80	230	0.52	3,550
CF21-23BB	CF21-23GS	210	39.8	80	230	0.7	4,130
CF27-23BB	CF27-23GS	270	39.8	80	230	0.88	5,020
CF36-23BB	CF36-23GS	360	39.8	80	230	1.14	6,240
CF45-23BB	CF45-23GS	450	39.8	80	230	1.41	7,260
CF21-28BB	CF21-28GS	210	50	99	280	0.93	5,240
CF28-28BB	CF28-28GS	280	50	99	280	1.17	6,400
CF36-28BB	CF36-28GS	360	50	99	280	1.46	7,880
CF45-28BB	CF45-28GS	450	50	99	280	1.77	9,420

外観寸法図

■ 下記図面は代表共通図です。
各型番の詳細はホームページよりCAD図・PDF図、3DCADデータをダウンロードしてご確認下さい。

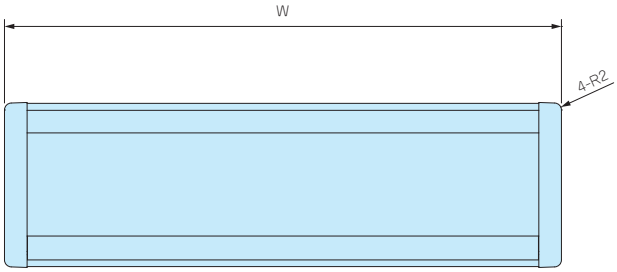

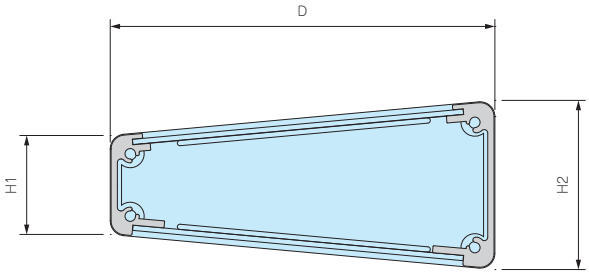

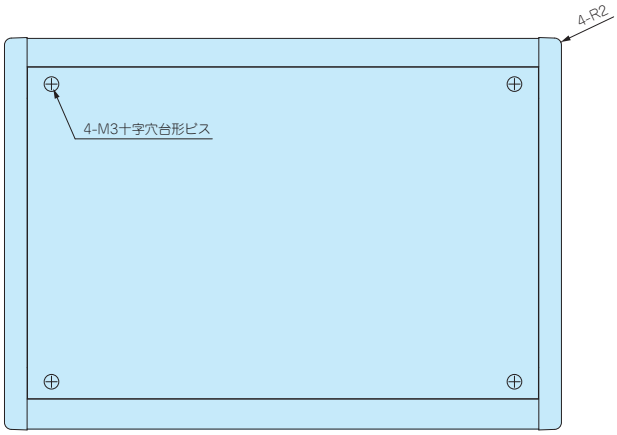

CF□-11シリーズ
付属ビス：十字穴台形ビスM3×5 三価黒クロメート×4
十字穴台形ビスM3×5 ニッケルメッキ×4
皿M3×10 三価黒クロメート×8

CF□-18/CF□-23/CF□-28シリーズ
付属ビス：十字穴台形ビスM3×5 三価黒クロメート×4
十字穴台形ビスM3×5 ニッケルメッキ×4
皿M4×12 三価黒クロメート×8

MR SERIES ヘクサロビュラビスセット

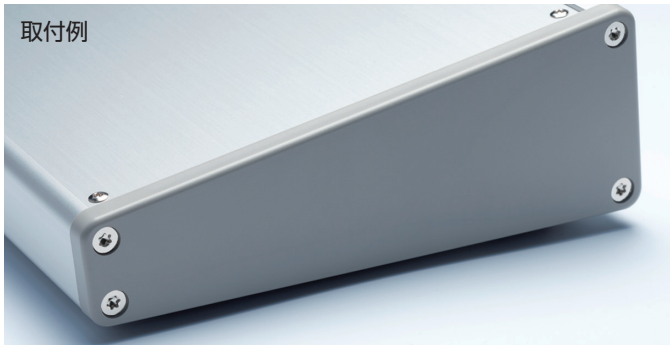

■ 材質 / 表面処理：鉄 / ニッケルメッキ

■ 側板用とねじ止めパネル用のビスが1台分のセットになった取付ビスです。
■ ビスにデザイン性を求める場合や、取外し防止用としてご利用下さい。

対応機種

型　番	ケース型番
MR-3CS	CF□-11シリーズ
MR-4CS	CF□-18、CF□-23、CF□-28シリーズ

型番・寸法・標準価格

型　番	付属ビスサイズ・個数	ヘクサロビュラ穴番号	入　数	標準価格(税別) / 袋
MR-3CS	皿M3×10、8本　座付丸皿M3×5、4本	T10（M3）	1台分 / 袋	160
MR-4CS	皿M4×12、8本　座付丸皿M3×5、4本	T10（M3）、T20（M4）	1台分 / 袋	▲220

▲は値上げした製品です。 ※標準価格は目安の販売価格となります。

TD SERIES アルミダイキャストボックス

導通製品

■ カスタム製品（穴加工・インクジェット印刷・塗装）についてはP15-1～61をご覧下さい。
■ カスタム製品のリピート注文品は5%割引致します。

■ エレキギター・ベース アンプ用エフェクターに最適なアルミケースです。

■ 小型で丸みのあるデザインで耐衝撃性に優れたボックスです。
■ 12サイズ、2タイプの色仕様で24機種のバリエーションから選択出来ます。
■ ブラック塗装仕上げと無処理のタイプをご用意しております。
■ 無処理のNタイプは内部が導通しており、シールドボックスとしてご利用いただけます。
■ 塗装を施す際は導通面を確保する為、カバーとボディーの合わせ面をマスキングするか嵌合させた状態で塗装して下さい。

構成内容

No.	名　称	個　数	材　質	色 / 表面処理
1	カバー	1	アルミダイキャスト ADC12	ブラック / 塗装、無処理
2	ボディー	1	アルミダイキャスト ADC12	ブラック / 塗装、無処理
3	取付ビス（皿M3.5）	4	鉄	三価黒クロメート・ニッケルメッキ

型番目次/Photo INDEX
プラスチックケース
キャリングケース
防水・防塵樹脂ボックス
防水・防塵アルミ/ステンレスボックス
端子ボックス/防水コネクタ/ケーブルグランド
アルミサッシケース
アルミフレーム/ヒートシンクケース
メタルケース
Raspberry Piケース
フリーサイズケース/フリーサイズパネル
ラックケース/サブラック
棚板/ラックパネル
電池ホルダー/電池ボックス
アクセサリー/機構部品
カスタム製品
技術資料/各種ご案内

外観寸法図

■ 下記図面は代表共通図です。
各型番の詳細はホームページよりCAD図・PDF図をダウンロードしてご確認下さい。

TD 4- 6-3
4- 9-3
5- 8-3
6-11-3
7-10-3
9-12-4
10-13-4
10-15-4
12-18-5

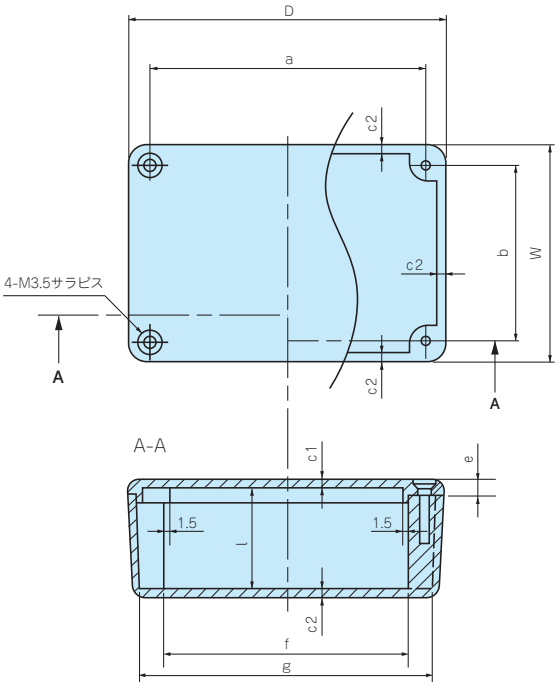

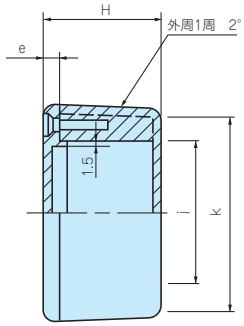

付属ビス： 皿M3.5×8
(TD4-6-3, 4-9-3, 5-8-3, 7-10-3, 9-12-4, 10-15-4, 12-18-5)
皿M3.5×10
(TD6-11-3, 10-13-4)

TD 6- 6-4
8- 8-4
11-11-5

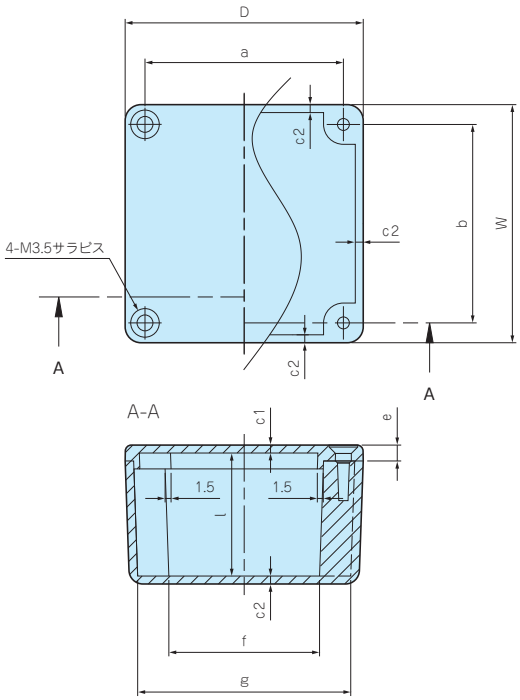

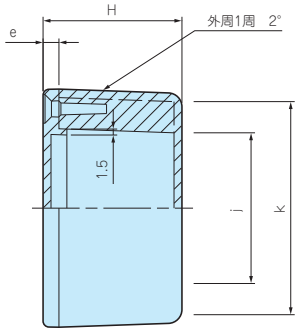

付属ビス： 皿M3.5×8

型番・寸法・標準価格

型番 ● ブラック	型番 ○ 無処理 導通製品	W	H	D	a	b	c1	c2	e	f	g	j	k	l	自重 (g)	標準価格(税別) Bタイプ	標準価格(税別) Nタイプ
TD 4- 6-3B	TD 4- 6-3N	40	27	60	50	30	2	2	4	39.5	53.5	20	33.5	23	56	▲1,240	▲ 840
TD 4- 9-3B	TD 4- 9-3N	40.5	32	94.5	84.5	30.5	2.25	2.25	4	74.5	87	20.5	33	27.5	97	▲1,420	▲ 930
TD 5- 8-3B	TD 5- 8-3N	55	30.5	80	70	45	2.2	2	4.5	58.5	72.5	33.5	47.5	26	95	▲1,380	▲ 910
TD 6- 6-4B	TD 6- 6-4N	60	35	60	50	50	2	2	4	37	51	37	51	31	90	▲1,440	▲ 930
TD 6-11-3B	TD 6-11-3N	64.5	31.8	115.5	105	54	2.25	2.25	4.25	92.5	106.5	42	55.5	27	164.5	▲2,110	▲1,550
TD 7-10-3B	TD 7-10-3N	70	32.5	100	90	60	2.5	2	4.5	78	92	48	62	28	135	▲1,550	▲ 970
TD 8- 8-4B	TD 8- 8-4N	80	40	80	70	70	2	2	4	56.5	70.5	56.5	70.5	36	145	▲1,620	▲1,010
TD 9-12-4B	TD 9-12-4N	85	35	120	110	75	2	2	4	98.5	112	63.5	77	31	185	▲1,820	▲1,120
TD10-13-4B	TD10-13-4N	95.5	37.8	130.5	120	85	2.25	2.25	4.25	107.5	121	72.5	86	33	263	▲2,880	▲2,110
TD10-15-4B	TD10-15-4N	100	40	150	140	90	2.5	2.5	4	128.5	142	78	92	35	320	▲2,120	▲1,370
TD11-11-5B	TD11-11-5N	110	45	110	100	100	2.2	2.5	4	86	99	86	99	40.6	280	▲2,170	▲1,420
TD12-18-5B	TD12-18-5N	120	50	180	170	110	2.5	2.5	4	156	171	97.5	110	45	455	▲3,020	▲2,280

▲は値上げした製品です。 ※標準価格は目安の販売価格となります。

TD SERIES　製品使用例

ギター・ベース アンプ用エフェクター

写真提供：株式会社アルビットコーポレーション 様

TDシリーズは強度のあるアルミダイキャスト製です。
足踏みスイッチを使用するギター・ベース用エフェクターに多く利用されています。

エフェクターの他、様々な電子機器に利用可能です。
ケース内面を無処理にする事でシールド効果が得られます。
タカチでは穴加工・塗装・インクジェット印刷を施したカスタム品を短納期で承ります。

SIB SERIES シリコンバンド

取付例（TDシリーズ）

■ UC・TDシリーズに取付可能なシリコンバンドです。
対応機種は下記表をご覧下さい。

■ シリコンバンドはケースへの衝撃緩和や滑り止めとしての役割を果たします。

色仕様

記号	R レッド	O オレンジ	Y イエロー	G グリーン	C シアン	N ネイビー	L ライトグレー	B ブラック
色								

外観寸法図

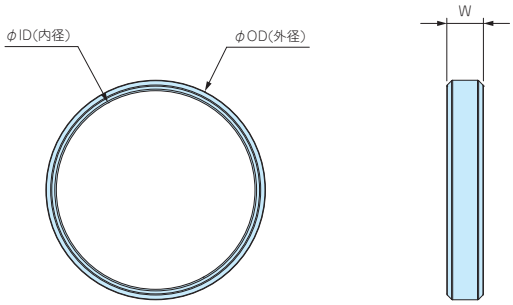

取付例（UCシリーズ）

構成内容

名　称	個　数	材　質	色
シリコンバンド	2本1組	シリコンゴム	レッド・オレンジ・イエロー・グリーン・シアン・ネイビー・ライトグレー・ブラック

型番・寸法・標準価格

■ SIBシリーズをご注文の際は型番末尾□に色記号を付けて下さい。

型　番	W	ID (内径)	OD (外径)	対応機種	自重(g)	標準価格(税別)
SIB-21□	6	21	25	TD4-6-3	2	▲180
SIB-38□	7	38	42	UC6-3-8・7-3-10 TD4-9-3・5-8-3・6-6-4・6-11-3・7-10-3	4	▲230
SIB-58□	8	58	63	UC9-5-12・10-4-14・8-3-6・11-3-8 TD8-8-4・9-12-4・10-13-4	10	▲310
SIB-72□	10	72	77	UC12-7-16・13-4-18・11-5-8・14-4-10・14-6-10・7-8-14 TD10-15-4・11-11-5・12-18-5	14	▲370

▲は値上げした製品です。

メタルケース　追加工・印刷のカスタマイズ

お客様仕様のケース追加工を1個から短納期にて承ります。

図面送付 ▶ 内容確認 ▶ お見積 ▶ 受注

★受注日は、実働日に含まれません。

■ 詳細の加工内容・加工方法・CADデータのご利用についてはP15−1〜61をご覧下さい。

■ 納期は基準日です。内容、数量、標準品の在庫状況によって変わることがあります。

■ カスタム製品のご質問やご相談・見積依頼は営業部までお問合わせ下さい。

穴加工のみ

通常納期 実働5日発送

営業部　TEL：048-222-7640
FAX：048-222-7652
E-MAIL：custom@takachi-el.co.jp

インクジェット印刷

通常納期 実働8日発送

指定色塗装

通常納期 実働11日発送

インクジェット印刷+塗装

通常納期 実働14日発送

アルミ板加工上の注意

■ アルミパネル（ヘアライン材、カラーアルミ材）は表面に透明保護シートが貼ってあり、加工後シルク印刷など高温をかける際は剥がしてご利用下さい。
■ 板目に対して出来るだけ直角に曲げて下さい。板目に対して平行に曲げると表面の塗装にクラックが生じます。

アルミ製品のレーザー加工上の注意

■ アルミニウムは反射率が高くバリ・焦げ等の加工不良が出やすい素材です。機械の適正・条件を十分に確認した上で加工をして下さい。

シルク印刷時の注意

■ アルマイト処理をしているアルミ材にシルク印刷を行う時は、焼付け温度を90℃〜110℃、焼付け時間を25分以下に設定して下さい。
ヘアライン処理にアルマイトをしている製品は焼付け温度を70℃から調整し、焼付け時間を長めに設定して下さい。
温度の高過ぎ、焼付け時間が長過ぎますとアルマイト表面にクラックが生じます。また、2液性のインクをご使用下さい。

樹脂部品の加工時の注意

■ 樹脂製部品をプレス加工する場合は割れ防止の為、最低端面から板厚の2倍以上離す様にして下さい。
加工・組立ての際は切削油・ネジロック剤は使用しないで下さい。また、表面をふき取る場合は中性洗剤を薄めたものを使用して下さい。
切削油・ネジロック・有機溶剤、酸性・アルカリ性洗剤を使用すると樹脂に亀裂が発生する場合があります。

追加工をタカチにご依頼頂ければ、お客様の加工ミスのリスクは無くなります。是非ご利用下さい。

Chapter. 10

フリーサイズケース/フリーサイズパネル

FLEXIBLE SIZE ENCLOSURE

1mm単位の指定寸法で作製できるフリーサイズケースです。

1個からお客様オリジナルサイズの筐体が製作可能です。

NEW …新製品　NEW SIZE …新サイズ追加

フリーサイズケースのWEB見積が可能になりました!

1mm単位で指定サイズが製作可能なフリーサイズケースシリーズが、WEBサイトで簡単に見積可能になりました。
WEB見積では4台以上の価格が、サイズ・仕様を入力するだけで簡単にお見積りいただけます。
また、ケース型番の記入方法がわかりずらい方も、便利にご利用いただく事が出来ます。

フリーサイズケース WEB見積の方法

1 まずWEBサイトで、ご希望のフリーサイズ製品のページに行き、➡の フリーサイズWEB見積ページ ボタンをクリックして下さい。

フリーサイズ カバー付アルミシャーシ TCFシリーズ　TCFシリーズ PDFカタログ

カテゴリ：アルミシャーシ、特注ケース、板金シャーシ、アルミ筐体、アルミボックス、メタルケース、アンプシャーシ、スイッチボックス

1mm単位で自由なサイズを指定可能な、シンプルな板金構造のアルミシャーシです。
縦・横・高さ3方向がフリーサイズで、実働5日目発送の短納期でオリジナルアルミ筐体が作製可能です。
カバーの付け外しがし易く、機器の組み込みやメンテナンスが容易な他用途なケースです。
内面が導通となっておりますので、アースやグランドを取ることが出来ます。
スイッチボックス・タッチパネル操作盤・コントローラー・配線用中継ボックス・真空管アンプシャーシなど幅広い用途にご利用いただけます。

サイズ指定範囲：W・D(幅・奥行)寸法が60～400mmまで、H(高さ)寸法が40～120mmまで1mm単位で指定可能
製作納期：受注確認後、実働5日目発送 ※穴加工付の場合でも、実働5日目発送となります。

※1台から製作いたします。

※ダウンロード頂けるCAD図は代表図となります。
お客様の希望寸法に合わせてW・D・H寸法を変更してご利用下さい。

価格は数量によって変動します。
↓こちらの「フリーサイズWEB見積ページ」で価格をご確認下さい。

フリーサイズWEB見積ページ　外観3Dビュー（小型サイズ）　外観3Dビュー（大型サイズ）
3Dビュー（分解構造）

型番目次/Photo INDEX
プラスチックケース
キャリングケース
防水・防塵樹脂ボックス
防水・防塵アルミ/ステンレスボックス
端子ボックス/防水コネクタ/ケーブルグランド
アルミサッシケース
アルミフレーム/ヒートシンクケース
メタルケース
Raspberry Piケース
フリーサイズケース/フリーサイズパネル
ラックケース/サブラック
棚板/ラックパネル
電池ホルダー/電池ボックス
アクセサリー/機構部品
カスタム製品
技術資料/各種ご案内

2 「フリーサイズケースWEB見積ページ」に行き、寸法、製作数量などを入力して下さい。

3 入力が完了したら➡の 見積をする ボタンをクリックして下さい。「価格と型番」が表示されます。

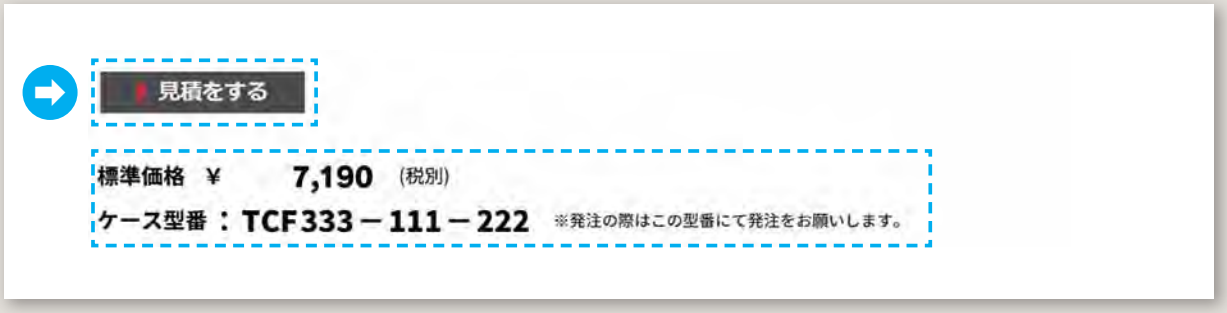

4 ➡の 見積のPDFをダウンロード を押すと PDFの見積書を表示する事が出来ます。

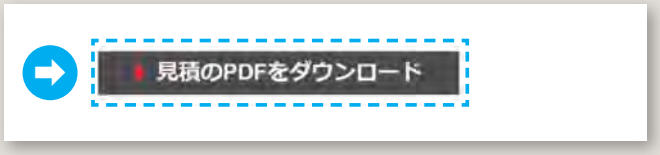

PDF の見積書（見本）

ALSF SERIES フリーサイズアルミフレームボックス NEW

■ カスタム製品（穴加工・インクジェット印刷・塗装）についてはP15-1～61をご覧下さい。
■ カスタム製品のリピート注文品は5%割引致します。

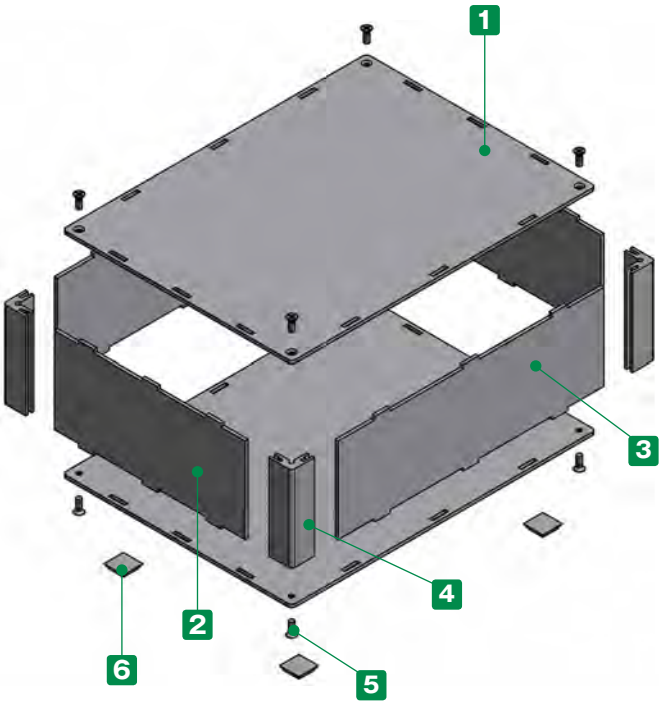

■ 4角にアルミ押出材を使用しておりますので、ビスでしっかり固定出来ます。
■ 幅(W)と奥行き(D)は50～500mmまで、高さ(H)は30～500mmまで三方向1mm単位で指定出来るフリーサイズボックスです。
■ ゴム足は無、有(5個)からお選びいただけます。
また、サイズはS(角12.7)、L(角20.6)から選択可能です。

■ 注意事項

・幅、奥行き寸法の大きいサイズはカバー中央部を持ち上げるとカバーが浮いてしまう可能性がございますので使用する際はご注意下さい。

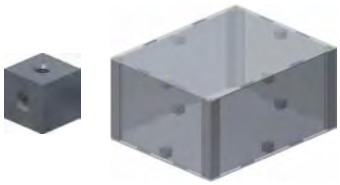

カバーの浮きを無くしたい場合はオプションのキューブスペーサーをご利用下さい。
(P14−4 掲載)

構成内容

No.	名　称	個　数	材　質	色 / 表面処理
1	上下カバー	各1	アルミ板 A1100P	シルバーアルマイト
2	Wパネル	2	アルミ板 A1100P	シルバーアルマイト
3	Dパネル	2	アルミ板 A1100P	シルバーアルマイト
4	支柱	4	アルミ押出材 A6063S-T5	シルバーアルマイト
5	取付ビス（六角穴付皿M3またはM4）	8	ステンレス	無処理
6	ゴム足	0又は5	ポリウレタン	ブラック

※板厚が薄い為、取付六角穴ビスの頭が少し出っ張ります。

■ 六角レンチ付です。

1 サイズ選定

三方向1mm単位のフリーサイズでご指定いただけます。

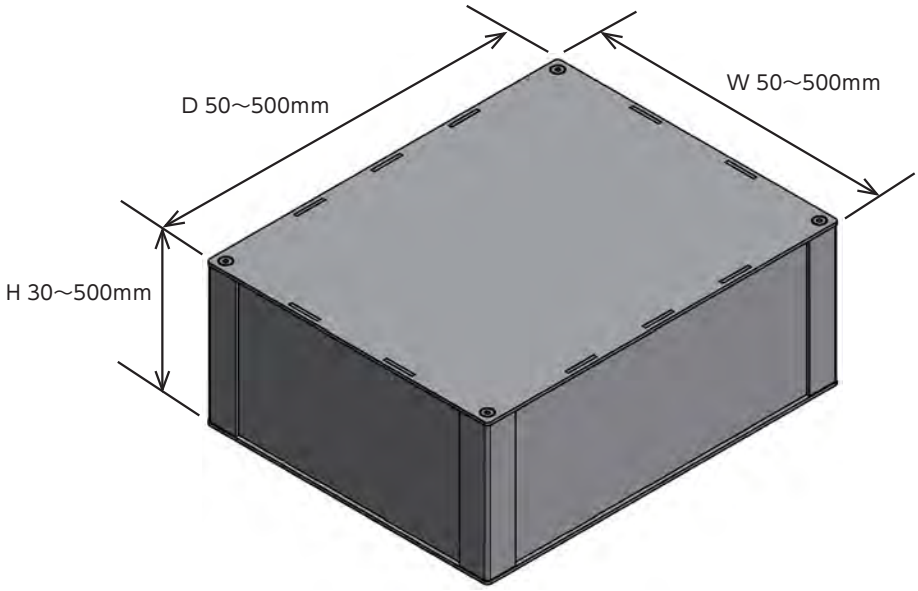

■ 板厚、取付ビス、支柱はW・Dサイズにより下記仕様となります。
(P10-5の標準価格表をご参照下さい。)

【K15】タイプ

W300・D300 以下
板厚：t1.5
取付ビス：M3
支柱：15 × 15

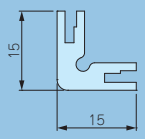

【K20】タイプ

W500・D500 以下
板厚：t2.0
取付ビス：M4
支柱：20 × 20

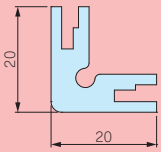

2 ゴム足選定

記号	A	B	H	入数 / 袋	標準価格(税別) / 袋
N(無し)	—	—	—	—	—
S	12.7	9.5	3	5	▲150
L	20.6	12.7	7.6	5	▲330

■ 貼付ゴム足なので任意の位置に取付け出来ます。
■ ゴム足付はP10-5 標準価格表に上記価格がプラスとなります。
▲は値上げした製品です。

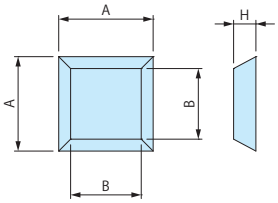

型番記入方法

ご注文の際は □ 内に 1～2 の選択項目に合った寸法や記号を記入して下さい。

ケース型番　ALSF □ - □ - □ □ □
W　H　D　タイプ　ゴム足

例：W300 - H350 - D400 ゴム足 L の場合

ALSF 300 - 350 - 400 K20 L

納　期

実働6日目発送(穴加工無し、穴加工付き共に)
受注日および土・日・祭日は実働日に含まれません。
納期は基準納期です。数量、追加工内容によっては変わる場合はございます。

価　格

標準価格表 P10-5 をご覧下さい。

標準価格表（税別）

1台～3台までは同単価です。

4台以上は単価が下がります。
4台以上の場合はWEBサイトからお見積りいただけます。
ALSFシリーズのページに進み、「フリーサイズWEB見積ページ」ボタンをクリックし、価格をご確認下さい。

【K15】タイプ：t1.5、取付ビス：M3、支柱：15×15

【K20】タイプ：t2.0、取付ビス：M4、支柱：20×20

W	H ＼ D	50～100	101～150	151～200	201～250	251～300	301～350	351～400	401～450	451～500
50～100	30～100	7,490	7,950	8,250	8,570	8,850	10,040	10,420	10,800	11,160
	101～200	8,330	8,890	9,360	9,850	10,300	12,050	12,600	13,290	13,850
	201～300	9,090	9,840	10,450	11,060	11,670	14,110	14,870	15,620	16,390
	301～400	10,290	11,160	11,930	12,790	13,550	16,470	17,440	19,160	20,120
	401～500	11,030	12,170	13,090	13,990	14,900	19,220	20,370	21,510	22,660
101～150	30～100	7,950	8,370	8,760	9,130	10,450	10,930	11,400	11,880	12,590
	101～200	8,890	9,430	9,960	10,530	12,520	13,100	13,760	14,540	15,430
	201～300	9,840	10,580	11,260	11,940	14,570	15,400	16,250	17,110	18,870
	301～400	11,160	12,000	12,830	13,780	17,040	17,910	19,610	20,800	22,080
	401～500	12,170	13,260	14,250	15,250	19,820	20,950	22,200	23,430	24,920
151～200	30～100	8,250	8,760	9,200	10,660	11,220	11,790	12,370	13,170	13,740
	101～200	9,360	9,960	10,570	12,710	13,480	14,140	14,900	16,010	16,770
	201～300	10,450	11,260	12,020	14,760	15,720	16,640	17,590	19,450	20,400
	301～400	11,930	12,830	13,740	17,230	18,370	20,000	21,150	22,660	23,800
	401～500	13,090	14,250	15,330	20,000	21,330	22,590	23,920	25,500	26,830
201～250	30～100	8,570	9,130	10,660	11,320	11,990	12,650	13,560	14,230	14,880
	101～200	9,850	10,530	12,710	13,620	14,470	15,250	16,340	17,310	18,810
	201～300	11,060	11,940	14,760	15,820	16,860	17,890	19,820	20,870	21,940
	301～400	12,790	13,780	17,230	18,590	20,480	21,550	23,030	24,400	25,650
	401～500	13,990	15,250	20,000	21,440	22,870	24,200	25,890	27,320	29,500
251～300	30～100	8,850	10,450	11,220	11,990	12,740	13,760	14,510	15,270	16,020
	101～200	10,300	12,520	13,480	14,470	15,430	16,530	17,490	19,200	20,140
	201～300	11,670	14,570	15,720	16,860	18,010	20,010	21,160	22,300	23,460
	301～400	13,550	17,040	18,370	20,480	21,830	23,220	24,570	26,020	27,350
	401～500	14,900	19,820	21,330	22,870	24,410	26,080	27,610	29,870	31,400
301～350	30～100	10,040	10,930	11,790	12,650	13,760	14,660	15,520	16,370	18,200
	101～200	12,050	13,100	14,140	15,250	16,530	17,590	19,280	20,450	21,810
	201～300	14,110	15,400	16,640	17,890	20,010	21,370	22,610	23,850	25,410
	301～400	16,470	17,910	20,000	21,550	23,220	24,650	26,090	27,660	30,140
	401～500	19,220	20,950	22,590	24,200	26,080	27,840	30,200	31,810	33,760
351～400	30～100	10,420	11,400	12,370	13,560	14,510	15,520	16,470	18,400	19,340
	101～200	12,600	13,760	14,900	16,340	17,490	19,280	20,430	22,000	23,140
	201～300	14,870	16,250	17,590	19,820	21,160	22,610	23,940	25,580	26,940
	301～400	17,440	19,610	21,150	23,030	24,570	26,090	27,620	30,330	31,860
	401～500	20,370	22,200	23,920	25,890	27,610	30,200	31,920	33,960	35,680
401～450	30～100	10,800	11,880	13,170	14,230	15,270	16,370	18,400	19,430	20,480
	101～200	13,290	14,540	16,010	17,310	19,200	20,450	22,000	23,340	24,590
	201～300	15,620	17,110	19,450	20,870	22,300	23,850	25,580	27,030	29,220
	301～400	19,160	20,800	22,660	24,400	26,020	27,660	30,330	32,080	33,720
	401～500	21,510	23,430	25,500	27,320	29,870	31,810	33,960	35,780	37,580
451～500	30～100	11,160	12,590	13,740	14,880	16,020	18,200	19,340	20,480	21,630
	101～200	13,850	15,430	16,770	18,810	20,140	21,810	23,140	24,590	25,920
	201～300	16,390	18,870	20,400	21,940	23,460	25,410	26,940	29,220	30,750
	301～400	20,120	22,080	23,800	25,650	27,350	30,140	31,860	33,720	35,450
	401～500	22,660	24,920	26,830	29,500	31,400	33,760	35,680	37,580	39,510

■ 貼付ゴム足は上記価格にSサイズがプラス￥150（税別）、Lサイズがプラス￥330（税別）になります。

※表示の価格は改定後の価格です。

外観寸法図

■ 下記図面は代表共通図です。
各型番の詳細はホームページよりCAD図・PDF図をダウンロードしてご確認下さい。

【K15】タイプ：t1.5、取付ビス：M3、支柱：15×15

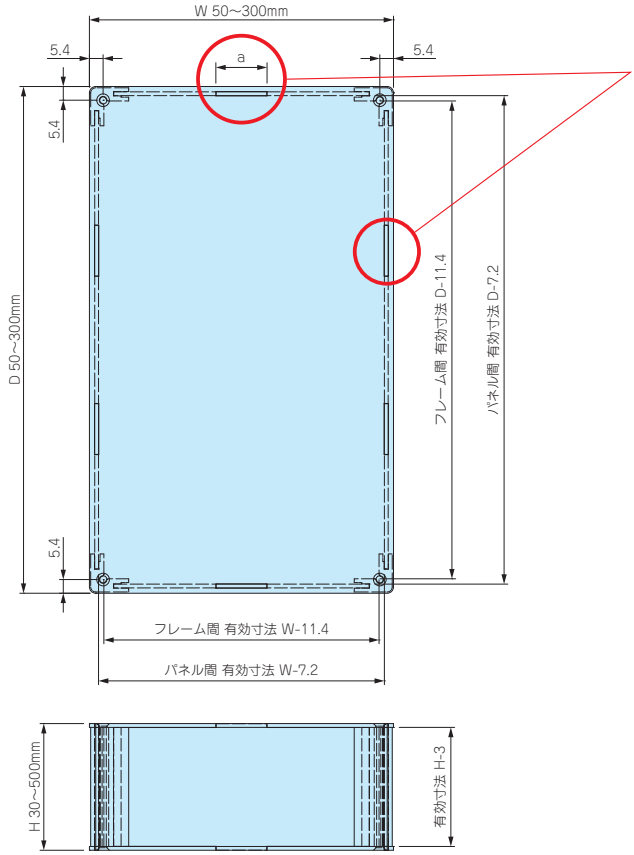

幅(W)、奥行き(D)寸法によりハメ込み部aの寸法、箇所数が異なります。
下記表をご確認下さい。

W寸法	ハメ込み部 a	箇所数(片側)
50~100	10mm	1
101~150	20mm	1
151~200	20mm	2
201~300	20mm	3

D寸法	ハメ込み部 a	箇所数(片側)
50~100	10mm	1
101~150	20mm	1
151~200	20mm	2
201~300	20mm	3

【K20】タイプ：t2.0、取付ビス：M4、支柱：20×20

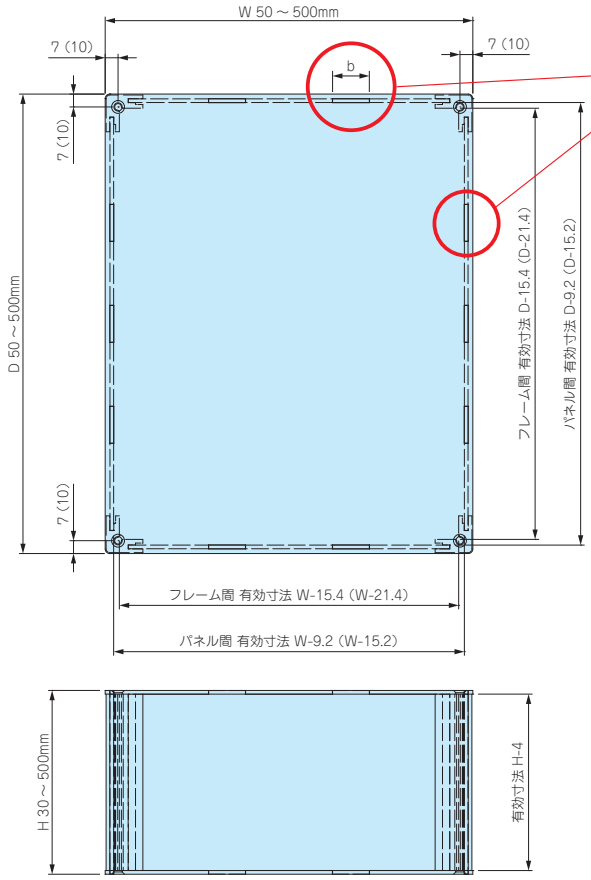

幅(W)、奥行き(D)寸法によりハメ込み部bの寸法、箇所数が異なります。
下記表をご確認下さい。

W寸法	ハメ込み部 b	箇所数(片側)
50~100	10mm	1
101~150	20mm	1
151~200	20mm	2
201~300	20mm	3
301~400	20mm	4
401~500	20mm	5

D寸法	ハメ込み部 b	箇所数(片側)
50~100	10mm	1
101~150	20mm	1
151~200	20mm	2
201~300	20mm	3
301~400	20mm	4
401~500	20mm	5

※図面上( )内の数値はW・D寸法 301mm以上の寸法になります。

ALGF SERIES コーナーガード付アルミフリーサイズケース NEW

■ カスタム製品（穴加工・インクジェット印刷・塗装）についてはP15-1～61をご覧下さい。
■ カスタム製品のリピート注文品は5%割引致します。

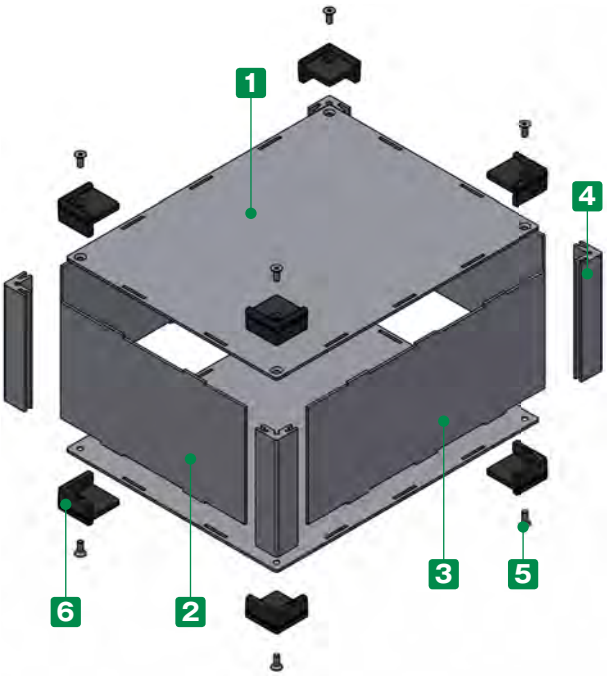

■ 幅(W)と奥行き(D)は50～500mmまで、高さ(H)は30～500mmまで三方向1mm単位で指定出来るフリーサイズケースです。
■ コーナーガードは弾力性のあるエラストマ製で耐衝撃性があります。
また、滑りにくいのでゴム足としての役割も果たします。
■ 4角にアルミ押出材を使用しておりますので、ビスでしっかり固定出来ます。

■ 注意事項

・幅、奥行き寸法の大きいサイズはカバー中央部を持ち上げるとカバーが浮いてしまう可能性がございますので使用する際はご注意下さい。

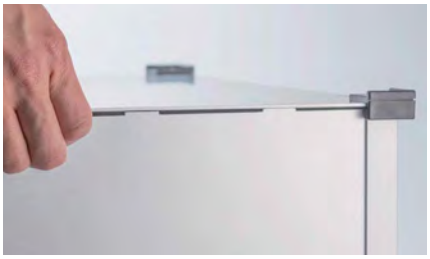

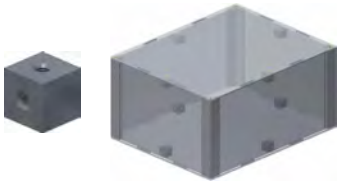

カバーの浮きを無くしたい場合はオプションのキューブスペーサーをご利用下さい。
(P14−4 掲載)

構成内容

No.	名　称	個　数	材　質	色 / 表面処理
1	上下カバー	各1	アルミ板 A1100P	シルバーアルマイト
2	Wパネル	2	アルミ板 A1100P	シルバーアルマイト
3	Dパネル	2	アルミ板 A1100P	シルバーアルマイト
4	支柱	4	アルミ押出材 A6063S-T5	シルバーアルマイト
5	取付ビス（六角穴付皿M3またはM4）	8	ステンレス	無処理
6	コーナーガード	8	TPE	ブラック・グレー

■ 六角レンチ付です。

1 サイズ選定

三方向1mm単位のフリーサイズでご指定いただけます。

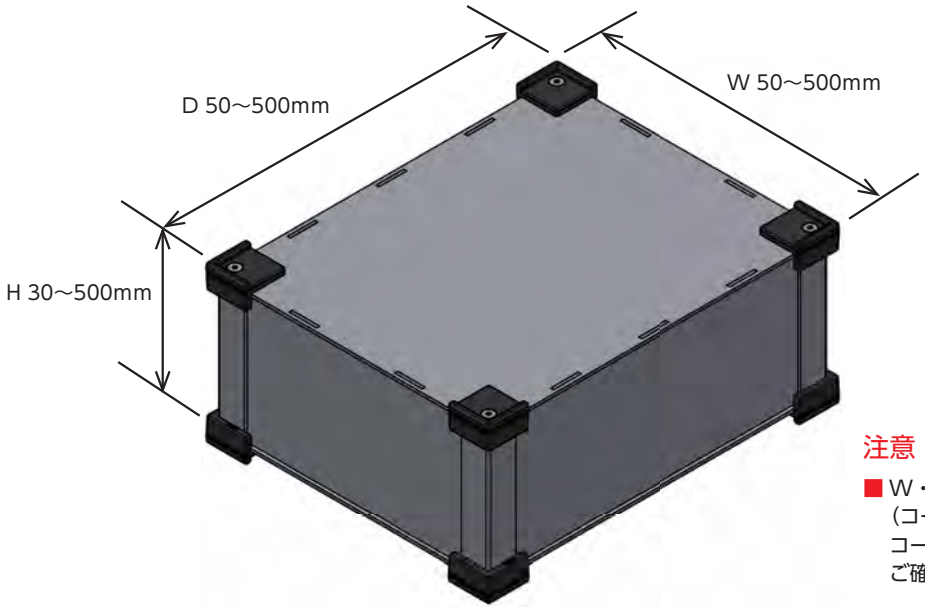

注意

■ W・H・D寸法はアルミケースの外形寸法です。
(コーナーガードの厚みは含んでおりません。)
コーナーガードを含んだ寸法はCAD図、PDF図をご確認下さい。

■ 板厚、取付ビス、支柱はW・Dサイズにより下記仕様となります。
(P10-9の標準価格表をご参照下さい。)

【K15】タイプ

W300・D300 以下
板厚：t1.5
取付ビス：M3
支柱：15 × 15

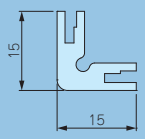

【K20】タイプ

W500・D500 以下
板厚：t2.0
取付ビス：M4
支柱：20 × 20

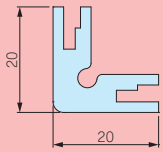

2 カラー選定

下記2タイプの色仕様からご選択いただけます。

記号	B ブラック	G グレー
色		

型番記入方法

ご注文の際は □ 内に 1～2 の選択項目に合った寸法や記号を記入して下さい。

ケース型番	ALGF	□	-	□	-	□	□	-	□
		W		H		D	タイプ		色記号

例：W200 - H100 - D250 色記号Bの場合

ALGF	200	-	100	-	250	K20	-	B

納　期　実働6日目発送(穴加工無し、穴加工付き共に)
受注日および土・日・祭日は実働日に含まれません。
納期は基準納期です。数量、追加工内容によっては変わる場合はございます。

価　格　標準価格表 P10-9をご覧下さい。

標準価格表（税別）

1台～3台までは同単価です。

4台以上は価格が下がりますので別途お見積り致します。
お見積りはお引き合確認後、早急にご回答致します。

価格例

ALGF 200（W） － 100（H） － 250（D） K20-B
注意：1台あたりの価格です。

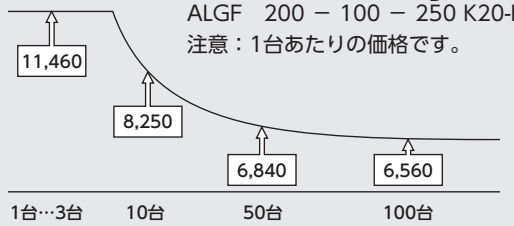

【K15】タイプ：t1.5、取付ビス：M3、支柱：15×15

【K20】タイプ：t2.0、取付ビス：M4、支柱：20×20

W	H ＼ D	50～100	101～150	151～200	201～250	251～300	301～350	351～400	401～450	451～500
50～100	30～100	8,140	8,600	8,920	9,220	9,510	10,850	11,240	11,610	11,990
	101～200	8,990	9,560	10,020	10,520	10,980	12,860	13,420	14,110	14,680
	201～300	9,740	10,520	11,120	11,730	12,320	14,920	15,680	16,450	17,200
	301～400	10,940	11,830	12,580	13,450	14,210	17,280	18,250	19,970	20,930
	401～500	11,700	12,830	13,740	14,660	15,570	20,030	21,180	22,320	23,470
101～150	30～100	8,600	9,040	9,410	9,800	11,250	11,740	12,220	12,690	13,400
	101～200	9,560	10,080	10,610	11,200	13,310	13,910	14,570	15,360	16,250
	201～300	10,520	11,240	11,920	12,600	15,360	16,220	17,060	17,930	19,680
	301～400	11,830	12,650	13,490	14,430	17,830	18,730	20,420	21,610	22,890
	401～500	12,830	13,910	14,920	15,900	20,610	21,770	23,010	24,250	25,730
151～200	30～100	8,920	9,410	9,870	11,460	12,020	12,600	13,190	13,990	14,550
	101～200	10,020	10,610	11,220	13,510	14,270	14,960	15,710	16,820	17,590
	201～300	11,120	11,920	12,690	15,550	16,510	17,450	18,400	20,260	21,210
	301～400	12,580	13,490	14,410	18,030	19,180	20,810	21,960	23,470	24,620
	401～500	13,740	14,920	15,980	20,790	22,130	23,400	24,740	26,310	27,660
201～250	30～100	9,220	9,800	11,460	12,110	12,780	13,470	14,370	15,040	15,700
	101～200	10,520	11,200	13,510	14,410	15,260	16,060	17,150	18,120	19,620
	201～300	11,730	12,600	15,550	16,610	17,650	18,700	20,630	21,680	22,750
	301～400	13,450	14,430	18,030	19,380	21,290	22,360	23,840	25,210	26,460
	401～500	14,660	15,900	20,790	22,230	23,660	25,020	26,700	28,130	30,310
251～300	30～100	9,510	11,250	12,020	12,780	13,530	14,570	15,320	16,080	16,850
	101～200	10,980	13,310	14,270	15,260	16,230	17,340	18,300	20,010	20,970
	201～300	12,320	15,360	16,510	17,650	18,800	20,820	21,970	23,110	24,280
	301～400	14,210	17,830	19,180	21,290	22,620	24,030	25,380	26,830	28,170
	401～500	15,570	20,610	22,130	23,660	25,200	26,890	28,420	30,690	32,210
301～350	30～100	10,850	11,740	12,600	13,470	14,570	15,480	16,340	17,190	19,010
	101～200	12,860	13,910	14,960	16,060	17,340	18,400	20,090	21,260	22,630
	201～300	14,920	16,220	17,450	18,700	20,820	22,180	23,430	24,660	26,230
	301～400	17,280	18,730	20,810	22,360	24,030	25,460	26,910	28,470	30,950
	401～500	20,030	21,770	23,400	25,020	26,890	28,650	31,010	32,640	34,580
351～400	30～100	11,240	12,220	13,190	14,370	15,320	16,340	17,280	19,210	20,160
	101～200	13,420	14,570	15,710	17,150	18,300	20,090	21,240	22,810	23,950
	201～300	15,680	17,060	18,400	20,630	21,970	23,430	24,750	26,400	27,750
	301～400	18,250	20,420	21,960	23,840	25,380	26,910	28,430	31,150	32,670
	401～500	21,180	23,010	24,740	26,700	28,420	31,010	32,730	34,770	36,490
401～450	30～100	11,610	12,690	13,990	15,040	16,080	17,190	19,210	20,250	21,310
	101～200	14,110	15,360	16,820	18,120	20,010	21,260	22,810	24,150	25,400
	201～300	16,450	17,930	20,260	21,680	23,110	24,660	26,400	27,840	30,030
	301～400	19,970	21,610	23,470	25,210	26,830	28,470	31,150	32,890	34,540
	401～500	22,320	24,250	26,310	28,130	30,690	32,640	34,770	36,590	38,410
451～500	30～100	11,990	13,400	14,550	15,700	16,850	19,010	20,160	21,310	22,450
	101～200	14,680	16,250	17,590	19,620	20,970	22,630	23,950	25,400	26,750
	201～300	17,200	19,680	21,210	22,750	24,280	26,230	27,750	30,030	31,560
	301～400	20,930	22,890	24,620	26,460	28,170	30,950	32,670	34,540	36,260
	401～500	23,470	25,730	27,660	30,310	32,210	34,580	36,490	38,410	40,320

外観寸法図

■ 下記図面は代表共通図です。
各型番の詳細はホームページよりCAD図・PDF図をダウンロードしてご確認下さい。

【K15】タイプ：t1.5、取付ビス：M3、支柱：15×15

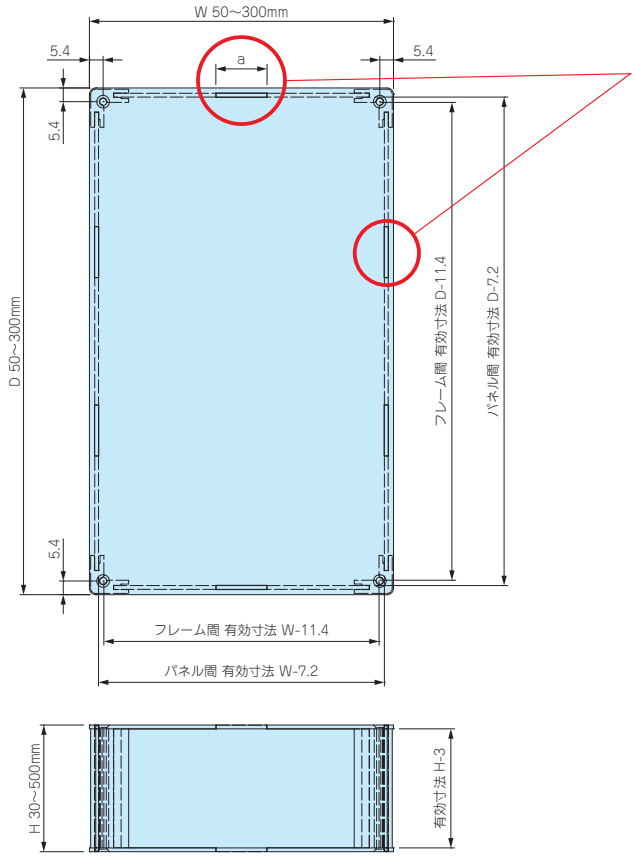

幅(W)、奥行き(D)寸法によりハメ込み部aの寸法、箇所数が異なります。
下記表をご確認下さい。

W寸法	ハメ込み部 a	箇所数(片側)
50~100	10mm	1
101~150	20mm	1
151~200	20mm	2
201~300	20mm	3

D寸法	ハメ込み部 a	箇所数(片側)
50~100	10mm	1
101~150	20mm	1
151~200	20mm	2
201~300	20mm	3

コーナーガード 寸法図

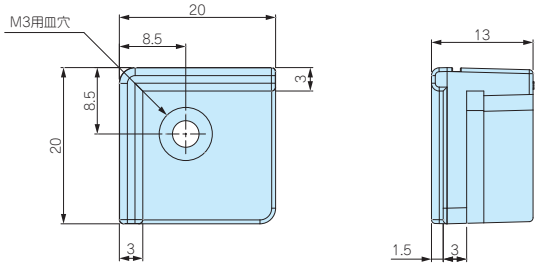

【K20】タイプ：t2.0、取付ビス：M4、支柱：20×20

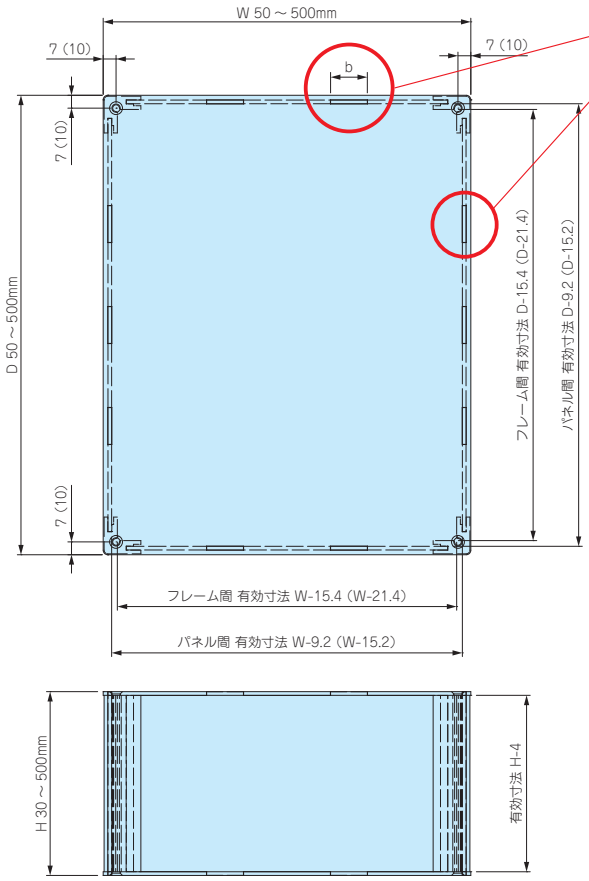

幅(W)、奥行き(D)寸法によりハメ込み部bの寸法、箇所数が異なります。
下記表をご確認下さい。

W寸法	ハメ込み部 b	箇所数(片側)
50~100	10mm	1
101~150	20mm	1
151~200	20mm	2
201~300	20mm	3
301~400	20mm	4
401~500	20mm	5

D寸法	ハメ込み部 b	箇所数(片側)
50~100	10mm	1
101~150	20mm	1
151~200	20mm	2
201~300	20mm	3
301~400	20mm	4
401~500	20mm	5

コーナーガード 寸法図

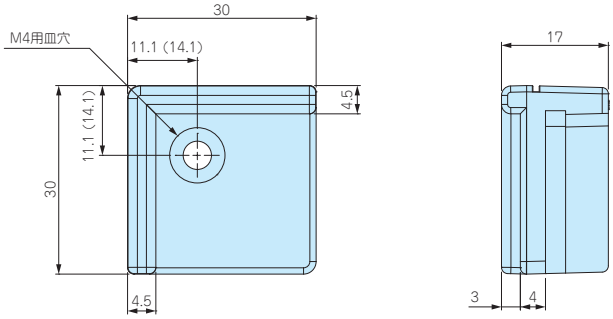

※図面上( )内の数値はW・D寸法 301mm以上の寸法になります。

個性的デザインかつ使い易さ重視のアルミケース!

湾曲したデザインでありながら、パネル6面が平板で加工や組込みがし易い斬新な構造

組込みコンピューター

Raspberry Pi ケース

オーディオアンプ

電源ボックス

アルミケースのカスタマイズは1個からタカチにお任せ下さい。

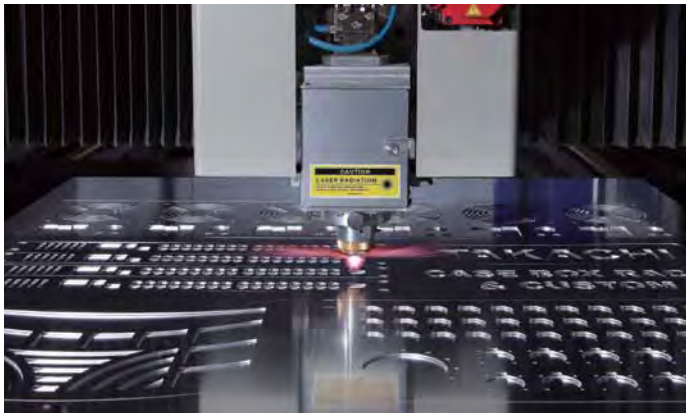

タカチではファイバーレーザー加工機により、アルミ板加工をより高品質に速く加工する事が可能です。(P15-13 ～ 14)

インクジェット印刷機により、低イニシャルコストで1個から印刷が可能。版を作らないデータによる印刷なので、初期費用を抑えられます。一度にフルカラーでの印刷が可能、多色印刷でも単色と同コスト。写真画像の印刷やグラデーションをかける事も可能です。AI データ(イラストレーター) でご依頼いただくと初期費用が大幅ダウン致します。(P15-23 ～ 26)

プレス圧入で、スペーサーやナットを取付ける事が可能。タカチでは、100 種類以上のクリンチングスペーサー・ナットを常時在庫、短納期で取付対応が可能です。溶接でアルミスタッドを取付ける事も可能です。(P15-47 ～ 54)

カラーアルマイト・塗装

ALRF SERIES 曲線型アルミフリーサイズケース

NEW

■ カスタム製品（穴加工・インクジェット印刷・塗装）についてはP15-1～61をご覧下さい。
■ カスタム製品のリピート注文品は5%割引致します。

■ 幅（W）と奥行き（D）は50～500mmまで、高さ（H）は30～500mmまで三方向1mm単位で指定出来るフリーサイズケースです。
■ ゴム足は無、有（5個）からお選びいただけます。
また、サイズはS（φ11.2）、L（φ15.7）から選択可能です。
■ 取付ビスはローレットビスの為、手で取り外しが出来ます。

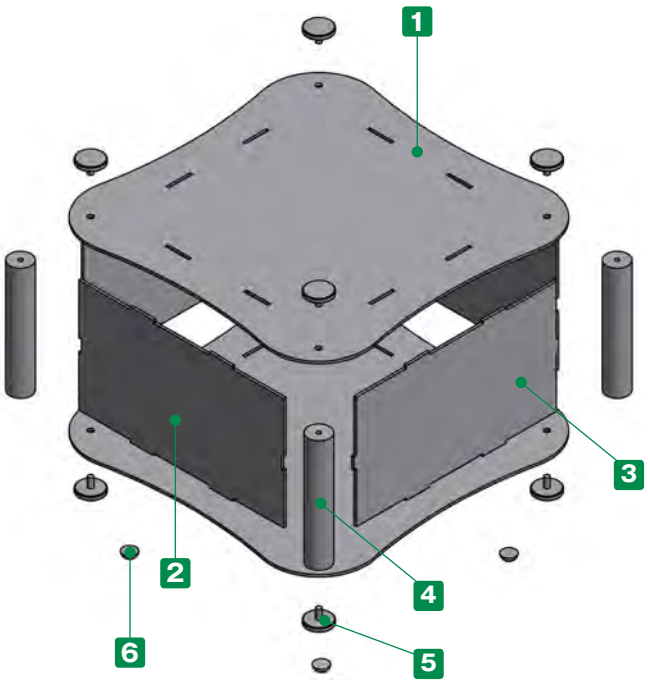

■ 注意事項

・幅、奥行き寸法の大きいサイズはカバー中央部を持ち上げるとカバーが浮いてしまう可能性がございますので使用する際はご注意下さい。

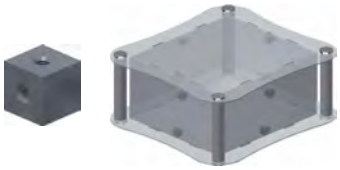

カバーの浮きを無くしたい場合はオプションのキューブスペーサーをご利用下さい。
（P14–4 掲載）

構成内容

No.	名　称	個　数	材　質	色 / 表面処理
1	上下カバー	各1	アルミ板 A1100P	シルバーアルマイト
2	Wパネル	2	アルミ板 A1100P	シルバーアルマイト
3	Dパネル	2	アルミ板 A1100P	シルバーアルマイト
4	支柱	4	アルミ押出材 A6063S-T5	シルバーアルマイト
5	取付用ローレットビス	8	真ちゅう	ニッケルメッキ
6	ゴム足	0又は5	ポリウレタン	透明

1 サイズ選定

三方向1mm単位のフリーサイズでご指定いただけます。
※指定寸法はケース外形寸法ではなく、四角部の外形寸法、
H寸法は板厚込みの寸法になりますのでご注意下さい。

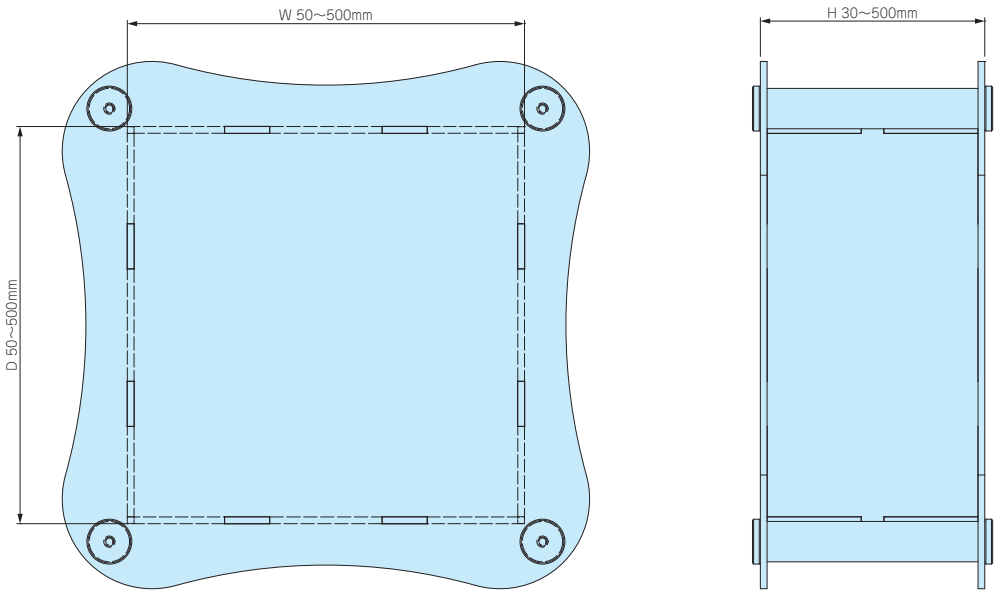

■ 板厚、ローレットビス、支柱はW・Dサイズにより下記仕様となります。
(P10-15の標準価格表をご参照下さい。)

【S10】タイプ

W150・D150 以下
板厚：t1.5
ローレットビス：M3
支柱：外形φ 10

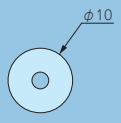

【S18】タイプ

W500・D500 以下
板厚：t2.0
ローレットビス：M4
支柱：外形φ 18

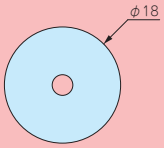

2 ゴム足選定

記号	A	H	入数 / 袋	標準価格(税別) / 袋
N(無し)	—	—	—	—
S	11.2	5.1	5	▲330
L	15.7	7.9	5	▲550

■ 貼付ゴム足なので任意の位置に取付け出来ます。
■ ゴム足付はP10-15 標準価格表に上記価格がプラスとなります。
▲は値上げした製品です。

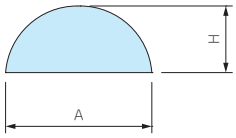

型番記入方法

ご注文の際は □ 内に 1～2 の選択項目に合った寸法や記号を記入して下さい。

ケース型番	ALRF	□	-	□	-	□	□	□
		W		H		D	タイプ	ゴム足

例：W100 - H50 - D120 ゴム足N (無し) の場合

ALRF	100	-	50	-	120	S10	N

納　期

実働6日目発送(穴加工無し、穴加工付き共に)
受注日および土・日・祭日は実働日に含まれません。
納期は基準納期です。数量、追加工内容によっては変わる場合はございます。

価　格

標準価格表 P10-15 をご覧下さい。

標準価格表（税別）

1台～3台までは同単価です。

4台以上は価格が下がりますので別途お見積り致します。
お見積りはお引き合確認後、早急にご回答致します。

価格例

ALRF 150（W） − 100（H） − 200（D） S18N
注意：1台あたりの価格です。

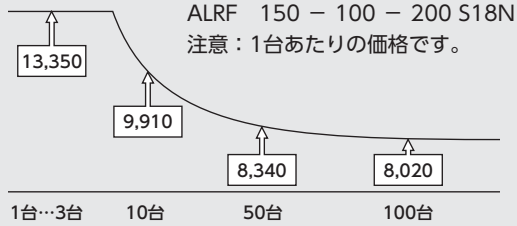

【S10】タイプ：t1.5、ビス：M3、支柱：φ10

【S18】タイプ：t2.0、ビス：M4、支柱：φ18

W	H ＼ D	50～100	101～150	151～200	201～250	251～300	301～350	351～400	401～450	451～500
50～100	30～100	8,430	8,930	12,570	13,110	13,660	14,410	14,960	15,740	16,310
	101～200	9,390	10,020	14,560	15,360	16,110	16,980	17,720	18,810	19,560
	201～300	10,280	11,090	16,570	17,500	18,430	19,610	20,570	21,720	22,680
	301～400	11,670	12,590	18,990	20,230	21,350	22,610	23,750	25,890	27,050
	401～500	12,540	13,740	21,040	22,360	23,680	25,920	27,260	28,800	30,140
101～150	30～100	8,930	9,420	13,350	14,010	14,800	15,480	16,130	17,030	17,940
	101～200	10,020	10,600	15,490	16,390	17,370	18,220	19,050	20,250	21,330
	201～300	11,090	11,880	17,740	18,770	19,950	21,090	22,130	23,400	25,350
	301～400	12,590	13,490	20,310	21,650	23,000	24,240	26,110	27,720	29,210
	401～500	13,740	14,880	22,660	24,080	26,290	27,840	29,260	30,930	32,600
151～200	30～100	12,570	13,350	14,090	14,990	15,730	16,520	17,260	18,510	19,270
	101～200	14,560	15,490	16,430	17,560	18,490	19,430	20,370	21,910	22,870
	201～300	16,570	17,740	18,870	20,130	21,280	22,510	23,640	25,920	27,070
	301～400	18,990	20,310	21,630	23,200	24,520	26,490	27,810	29,780	31,100
	401～500	21,040	22,660	24,180	26,480	28,000	29,640	31,160	33,170	34,700
201～250	30～100	13,110	14,010	14,990	15,820	16,660	17,560	18,640	19,770	20,600
	101～200	15,360	16,390	17,560	18,640	19,670	20,710	22,000	23,400	25,100
	201～300	17,500	18,770	20,130	21,370	22,600	23,920	26,050	27,550	28,800
	301～400	20,230	21,650	23,200	24,720	26,800	28,210	29,890	31,690	33,120
	401～500	22,370	24,080	26,490	28,100	29,700	31,450	33,300	35,190	37,560
251～300	30～100	13,660	14,800	15,730	16,660	17,610	18,820	19,780	20,990	21,950
	101～200	16,110	17,370	18,490	19,670	20,800	22,180	23,290	25,490	26,630
	201～300	18,430	19,950	21,260	22,590	23,910	26,240	27,560	29,170	30,510
	301～400	21,350	23,000	24,520	26,800	28,310	30,070	31,580	33,510	35,050
	401～500	23,680	26,300	28,010	29,700	31,410	33,500	35,210	37,950	39,670
301～350	30～100	14,410	15,480	16,520	17,560	18,820	19,910	20,950	22,290	24,300
	101～200	16,980	18,220	19,430	20,710	22,180	23,400	25,280	26,930	28,470
	201～300	19,620	21,090	22,510	23,920	26,240	27,750	29,180	30,920	32,660
	301～400	22,610	24,230	26,490	28,210	30,070	31,680	33,290	35,340	38,020
	401～500	25,920	27,850	29,640	31,450	33,500	35,440	37,970	40,080	42,210
351～400	30～100	14,960	16,130	17,260	18,640	19,770	20,930	22,080	24,490	25,630
	101～200	17,720	19,050	20,370	22,000	23,290	25,280	26,600	28,660	30,010
	201～300	20,570	22,130	23,640	26,050	27,560	29,180	30,700	32,840	34,370
	301～400	23,740	26,110	27,810	29,870	31,580	33,290	35,000	38,210	39,930
	401～500	27,260	29,260	31,160	33,300	35,210	37,970	39,870	42,410	44,320
401～450	30～100	15,740	17,030	18,510	19,770	20,990	22,290	24,500	25,740	26,990
	101～200	18,810	20,250	21,910	23,400	25,490	26,930	28,660	30,210	31,640
	201～300	21,720	23,400	25,910	27,550	29,170	30,920	32,840	34,480	36,840
	301～400	25,890	27,720	29,770	31,690	33,510	35,340	38,210	40,160	41,970
	401～500	28,800	30,930	33,170	35,190	37,950	40,080	42,410	44,430	46,430
451～500	30～100	16,310	17,940	19,270	20,600	21,950	24,300	25,650	26,990	28,310
	101～200	19,560	21,330	22,870	25,100	26,630	28,470	30,010	31,640	33,170
	201～300	22,680	25,350	27,060	28,780	30,510	32,650	34,370	36,840	38,560
	301～400	27,030	29,180	31,100	33,120	35,050	38,020	39,930	41,970	43,900
	401～500	30,140	32,600	34,700	37,560	39,670	42,210	44,320	46,430	48,530

■ 貼付ゴム足は上記価格にSサイズがプラス￥330（税別）、Lサイズがプラス￥550（税別）になります。

※表示の価格は改定後の価格です。

外観寸法図

■ 下記図面は代表共通図です。
各型番の詳細はホームページよりCAD図・PDF図をダウンロードしてご確認下さい。

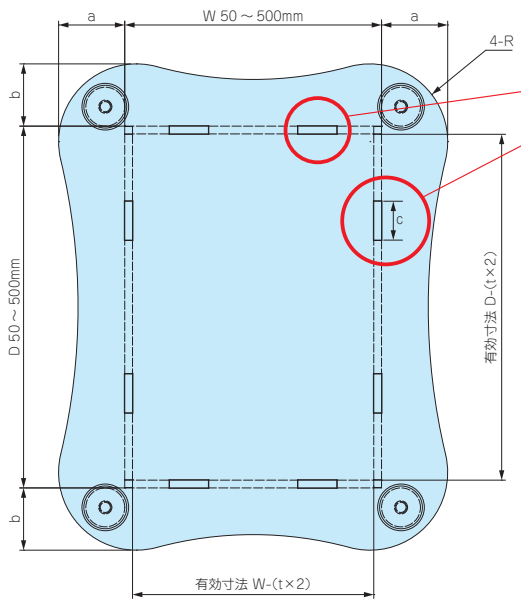

幅(W)、奥行き(D)寸法によりハメ込み部cの箇所数が異なります。
下記表をご確認下さい。

W寸法	箇所数(片側)
50～150	1
151～200	2
201～300	3
301～400	4
401～500	5

D寸法	箇所数(片側)
50～150	1
151～200	2
201～300	3
301～400	4
401～500	5

※ハメ込み部cの寸法は全て20mmとなります。

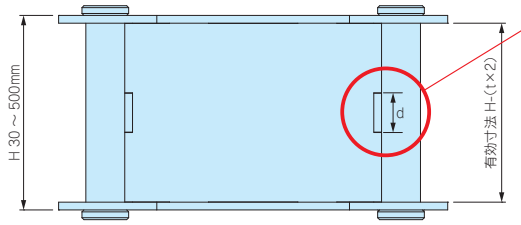

高さ(H)寸法によりハメ込み部dの寸法、箇所数が異なります。
下記表をご確認下さい。

H寸法	ハメ込み部 d	箇所数(片側)
30～100	10mm	1
101～200	20mm	1
201～300	20mm	2
301～400	20mm	3
401～500	20mm	4

W寸法 ＼ D寸法	50～100			101～150			151～200			201～250			251～300		
	a	b	R	a	b	R	a	b	R	a	b	R	a	b	R
50～100	17	17	15	17	17	15	29	28	15	29	28	15	30	28	15
101～150	17	17	15	18	18	25	29	29	25	30	29	25	30	29	25
151～200	28	29	15	29	29	25	31	31	40	31	31	40	32	31	40
201～250	28	29	15	29	30	25	31	31	40	33	33	50	33	33	50
251～300	28	30	15	29	30	25	31	32	40	33	33	50	35	35	60
301～350	35	37	15	36	38	25	38	39	40	40	41	50	42	42	60
351～400	35	38	15	36	38	25	38	40	40	40	41	50	42	43	60
401～450	35	38	15	36	39	25	38	40	40	40	42	50	42	43	60
451～500	35	39	15	36	39	25	38	41	40	40	42	50	42	44	60

W寸法 ＼ D寸法	301～350			351～400			401～450			451～500		
	a	b	R	a	b	R	a	b	R	a	b	R
50～100	37	35	15	38	35	15	38	35	15	39	35	15
101～150	38	36	25	38	36	25	39	36	25	39	36	25
151～200	39	38	40	40	38	40	40	38	40	41	38	40
201～250	41	40	50	41	40	50	42	40	50	42	40	50
251～300	42	42	60	43	42	60	43	42	60	44	42	60
301～350	44	44	70	44	44	70	45	44	70	45	44	70
351～400	44	44	70	46	46	80	46	46	80	47	46	80
401～450	44	45	70	46	46	80	48	48	90	48	48	90
451～500	44	45	70	46	47	80	48	48	90	50	50	100

「見せる」にこだわった新感覚スケルトンケース

組込みコンピューター

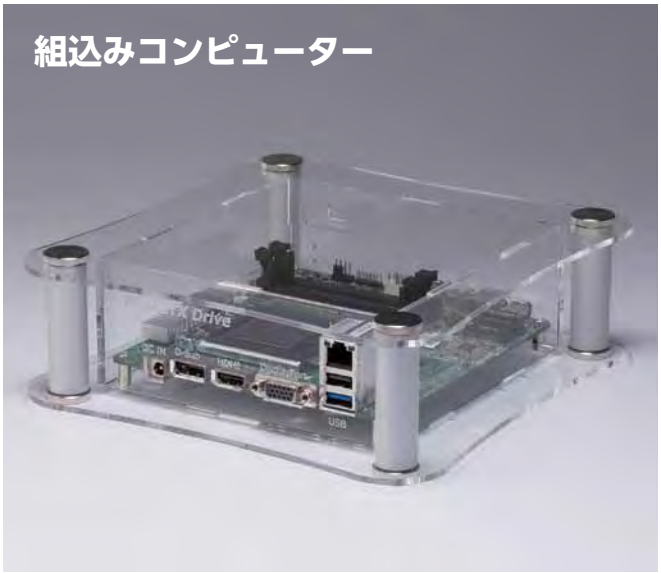

Raspberry Pi ケース

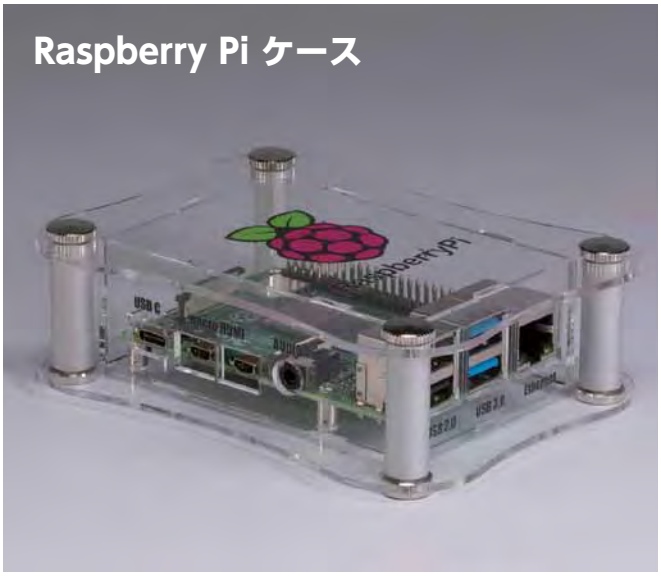

ディスプレイケース

温度表示機

スケルトンケースのカスタマイズ製作

オリジナルプリント（インクジェット印刷）

インクジェット印刷機により、低イニシャルコストで１個から印刷が可能です。

材質変更

弊社 アルミケースの天板をアクリル板に変更し、
デモ機等にもご使用いただけます。（使用型番：FCシリーズ）

アクリル板を表側に取り付ける事により、
化粧パネルとしてもご使用いただけます。（使用型番：AWAシリーズ）

カラーバリエーション

色はクリア以外にもスモーク系や他の色でも製作可能です。

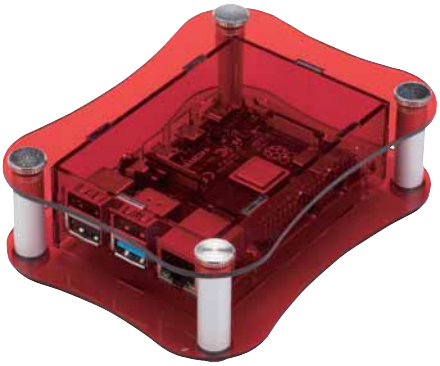

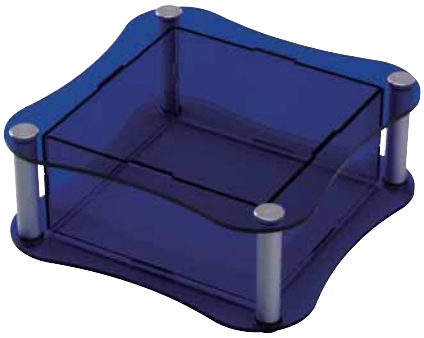

SKSF SERIES アクリルフリーサイズケース

NEW

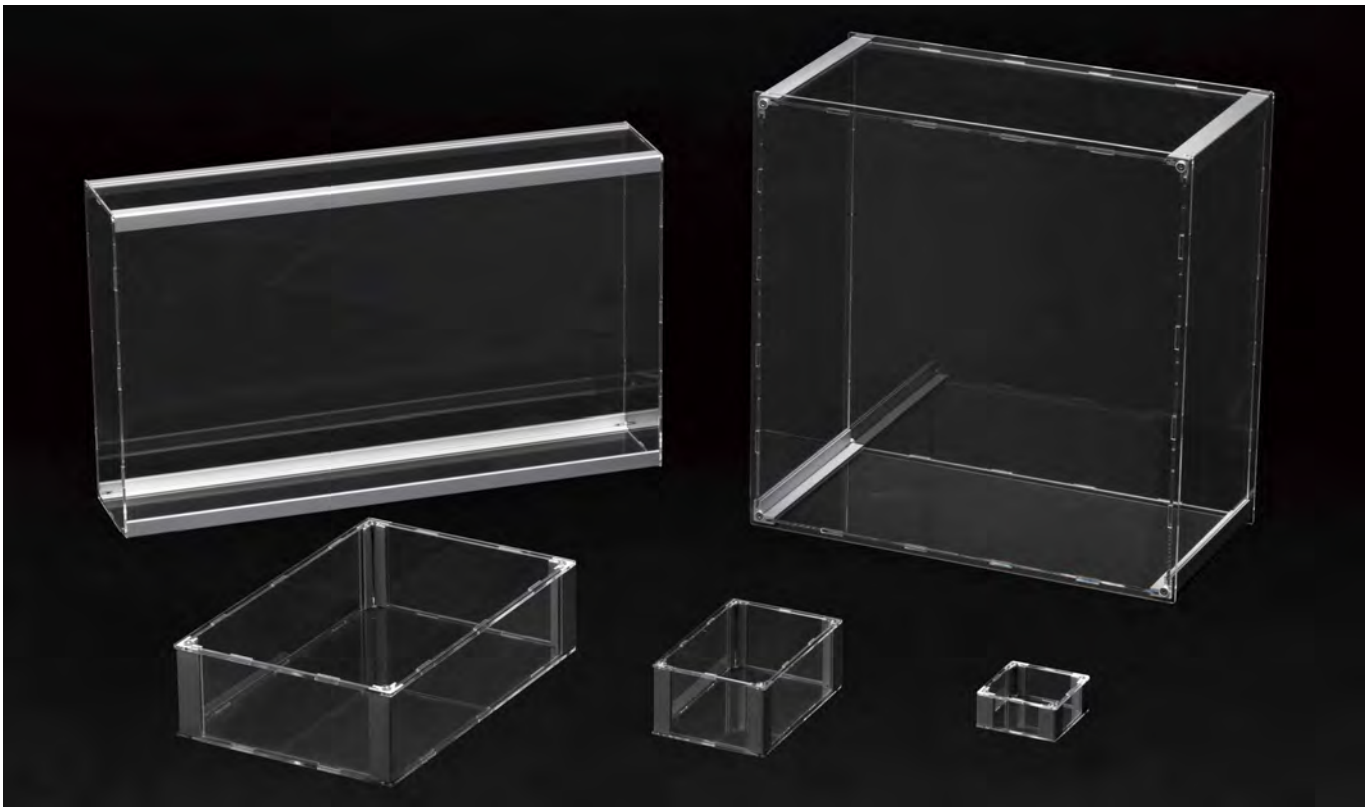

■ カスタム製品（穴加工・インクジェット印刷）についてはP15-1～61をご覧下さい。
■ カスタム製品のリピート注文品は5%割引致します。

■ 4角にアルミ押出材を使用しておりますので、ビスでしっかり固定出来ます。
■ 幅（W）と奥行き（D）は50～500mmまで、高さ（H）は30～500mmまで三方向1mm単位で指定出来るフリーサイズケースです。

※エタノールやアルコール液を使用すると割れを発生させる原因となります。汚れを取る場合は中性洗剤を薄めるかアクリル用クリーナーを使用下さい。

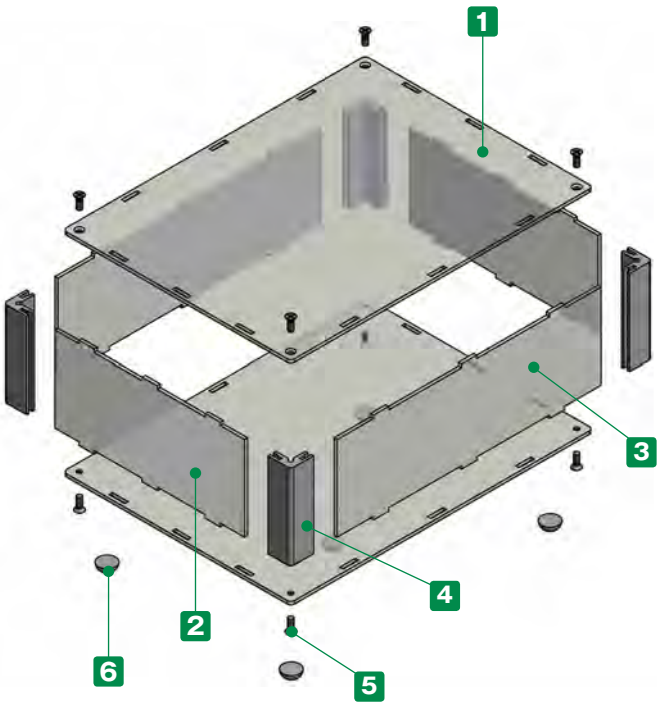

■ 注意事項

・幅、奥行き寸法の大きいサイズはカバー中央部を持ち上げるとカバーが浮いてしまう可能性がございますので使用する際はご注意下さい。

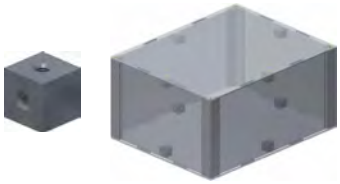

カバーの浮きを無くしたい場合はオプションのキューブスペーサーをご利用下さい。
（P14−4 掲載）

構成内容

No.	名　称	個　数	材　質	色 / 表面処理
1	上下カバー	各1	アクリル板	透明
2	Wパネル	2	アクリル板	透明
3	Dパネル	2	アクリル板	透明
4	支柱	4	アルミ押出材 A6063S-T5	シルバーアルマイト
5	取付ビス（六角穴付皿M3またはM4）	8	ステンレス	無処理
6	ゴム足	0又は5	ポリウレタン	透明

■ 六角レンチ付です。

1 サイズ選定

三方向1mm単位のフリーサイズでご指定いただけます。

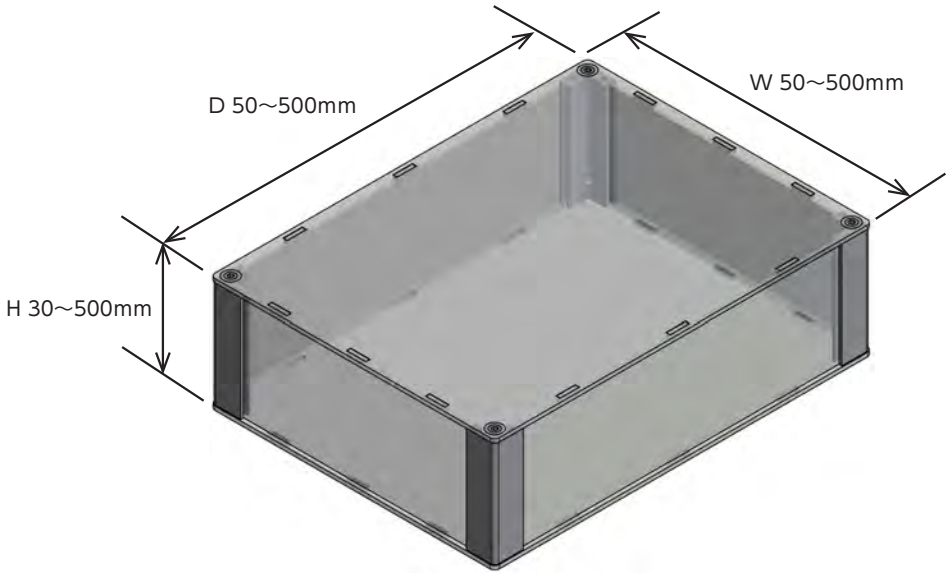

■ 板厚、取付ビス、支柱はW・Dサイズにより下記仕様となります。
(P10-21の標準価格表をご参照下さい。)

【K15】タイプ

W300・D300 以下
板厚：t2.0
取付ビス：M3
支柱：15 × 15

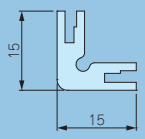

【K20】タイプ

W500・D500 以下
板厚：t3.0
取付ビス：M4
支柱：20 × 20

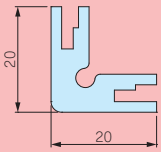

2 ゴム足選定

記号	A	H	入数 / 袋	標準価格(税別) / 袋
N(無し)	—	—	—	—
S	11.2	5.1	5	▲330
L	15.7	7.9	5	▲550

■ 貼付ゴム足なので任意の位置に取付け出来ます。
■ ゴム足付はP10-21 標準価格表に上記価格がプラスとなります。
▲は値上げした製品です。

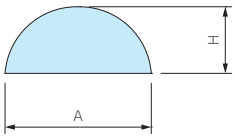

型番記入方法

ご注文の際は □ 内に 1～2 の選択項目に合った寸法や記号を記入して下さい。

ケース型番　SKSF [ ] - [ ] - [ ] [ ] [ ]
W　H　D　タイプ　ゴム足

例：W100 - H50 - D135 ゴム足 S の場合

SKSF [100] - [50] - [135] [K15] [S]

納　期

実働7日目発送(穴加工無し、穴加工付き共に)
受注日および土・日・祭日は実働日に含まれません。
納期は基準納期です。数量、追加工内容によっては変わる場合はございます。

価　格

標準価格表 P10-21 をご覧下さい。

標準価格表（税別）

1台～3台までは同単価です。

4台以上は価格が下がりますので別途お見積り致します。
お見積りはお引き合確認後、早急にご回答致します。

【K15】タイプ：t2.0、取付ビス：M3、支柱：15×15

【K20】タイプ：t3.0、取付ビス：M4、支柱：20×20

価格例

SKSF　W 150 － H 100 － D 200 K15N
注意：1台あたりの価格です。

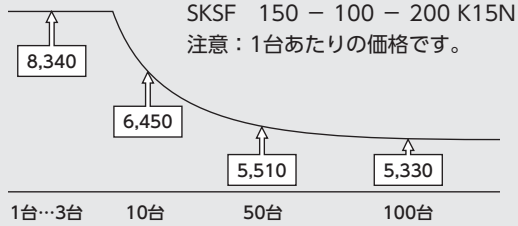

W	H ＼ D	50～100	101～150	151～200	201～250	251～300	301～350	351～400	401～450	451～500
50～100	30～100	7,560	7,930	8,070	8,220	8,370	9,130	9,310	9,490	9,650
	101～200	8,180	8,560	8,790	9,050	9,270	10,370	10,640	11,360	11,620
	201～300	8,680	9,200	9,500	9,790	10,100	12,020	12,390	12,740	13,100
	301～400	9,660	10,200	10,570	11,400	11,780	13,650	14,090	15,520	15,990
	401～500	10,180	11,260	11,710	12,140	12,600	15,840	16,370	16,920	17,450
101～150	30～100	7,930	8,140	8,340	8,520	9,320	9,570	9,790	10,010	10,680
	101～200	8,560	8,810	9,090	9,390	10,600	10,870	11,190	11,940	12,700
	201～300	9,200	9,590	9,910	10,250	11,880	12,670	13,070	13,480	14,700
	301～400	10,200	10,620	11,030	11,890	13,910	14,310	15,210	16,300	17,230
	401～500	11,260	12,190	12,690	13,170	15,990	17,050	17,630	18,230	19,260
151～200	30～100	8,070	8,340	8,570	9,420	9,680	9,970	10,240	10,960	11,220
	101～200	8,790	9,090	9,380	10,690	11,040	11,360	11,720	12,980	13,330
	201～300	9,500	9,910	10,300	11,970	12,410	13,250	13,690	14,970	15,430
	301～400	10,570	11,030	11,480	14,010	14,540	15,390	15,920	17,500	18,050
	401～500	11,710	12,690	13,200	16,070	16,700	17,830	18,460	19,520	20,170
201～250	30～100	8,220	8,520	9,420	9,720	10,040	10,370	11,140	11,450	11,760
	101～200	9,050	9,390	10,690	11,140	11,540	11,910	12,760	13,610	14,410
	201～300	9,790	10,250	11,970	12,460	12,940	13,830	15,160	15,660	16,140
	301～400	11,400	11,890	14,010	15,030	16,010	16,520	17,550	18,710	19,320
	401～500	12,140	13,170	16,070	16,740	17,430	18,590	19,720	20,380	21,650
251～300	30～100	8,370	9,320	9,680	10,040	10,400	11,220	11,590	11,940	12,300
	101～200	9,270	10,600	11,040	11,540	11,990	12,850	13,290	14,580	15,030
	201～300	10,100	11,880	12,410	12,940	13,490	15,260	15,790	16,320	16,860
	301～400	11,780	13,910	14,540	16,010	16,650	17,630	18,250	19,490	20,120
	401～500	12,600	15,990	16,700	17,430	18,140	19,800	20,520	21,830	22,540
301～350	30～100	9,130	9,570	9,970	10,370	11,220	11,670	12,080	12,470	13,880
	101～200	10,370	10,870	11,360	11,910	12,850	13,330	14,230	15,160	16,250
	201～300	12,020	12,670	13,250	13,830	15,260	16,300	16,870	17,450	18,630
	301～400	13,650	14,310	15,390	16,520	17,630	18,300	18,990	20,250	22,110
	401～500	15,840	17,050	17,830	18,590	19,800	21,160	22,510	23,280	24,640
351～400	30～100	9,310	9,790	10,240	11,140	11,590	12,080	12,530	13,960	14,410
	101～200	10,640	11,190	11,720	12,760	13,290	14,230	14,760	16,340	16,870
	201～300	12,390	13,070	13,690	15,160	15,790	16,870	17,500	18,710	19,360
	301～400	14,090	15,210	15,920	17,550	18,250	18,990	19,710	22,200	22,930
	401～500	16,370	17,630	18,460	19,720	20,520	22,510	23,320	24,720	25,520
401～450	30～100	9,490	10,010	10,960	11,450	11,940	12,470	13,960	14,460	14,940
	101～200	11,360	11,940	12,980	13,610	14,580	15,160	16,340	17,380	17,960
	201～300	12,740	13,480	14,970	15,660	16,320	17,450	18,710	19,400	20,660
	301～400	15,520	16,300	17,500	18,710	19,490	20,250	22,200	23,560	24,320
	401～500	16,920	18,230	19,520	20,380	21,830	23,280	24,720	25,580	26,430
451～500	30～100	9,650	10,680	11,220	11,760	12,300	13,880	14,410	14,940	15,480
	101～200	11,620	12,700	13,330	14,410	15,030	16,250	16,870	17,960	18,590
	201～300	13,100	14,700	15,430	16,140	16,860	18,630	19,360	20,660	21,380
	301～400	15,990	17,230	18,050	19,320	20,120	22,110	22,930	24,320	25,150
	401～500	17,450	19,260	20,170	21,650	22,540	24,640	25,520	26,430	27,340

■ 貼付ゴム足は上記価格にSサイズがプラス￥330（税別）、Lサイズがプラス￥550（税別）になります。

※表示の価格は改定後の価格です。

外観寸法図

■ 下記図面は代表共通図です。
各型番の詳細はホームページよりCAD図・PDF図をダウンロードしてご確認下さい。

【K15】タイプ：t2.0、取付ビス：M3、支柱：15×15

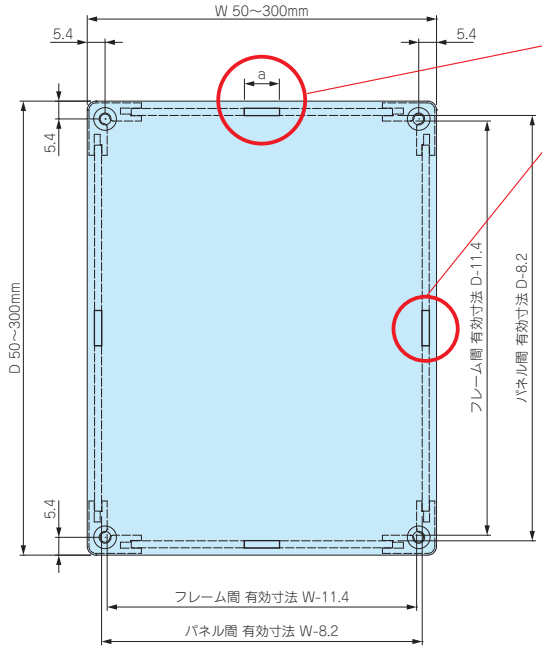

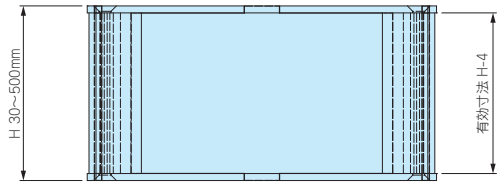

幅(W)、奥行き(D)寸法によりハメ込み部aの寸法、箇所数が異なります。
下記表をご確認下さい。

W寸法	ハメ込み部 a	箇所数(片側)
50~100	10mm	1
101~150	20mm	1
151~200	20mm	2
201~300	20mm	3

D寸法	ハメ込み部 a	箇所数(片側)
50~100	10mm	1
101~150	20mm	1
151~200	20mm	2
201~300	20mm	3

【K20】タイプ：t3.0、取付ビス：M4、支柱：20×20

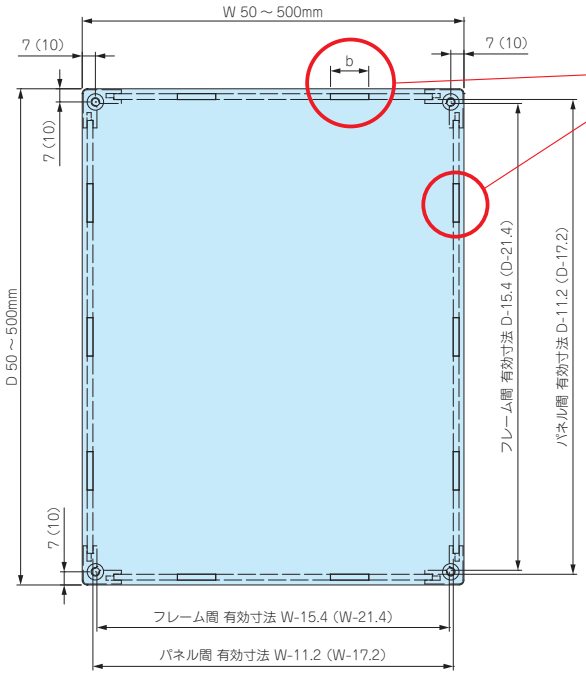

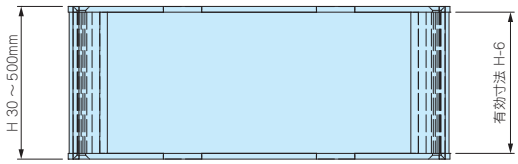

幅(W)、奥行き(D)寸法によりハメ込み部bの寸法、箇所数が異なります。
下記表をご確認下さい。

W寸法	ハメ込み部 b	箇所数(片側)
50~100	10mm	1
101~150	20mm	1
151~200	20mm	2
201~300	20mm	3
301~400	20mm	4
401~500	20mm	5

D寸法	ハメ込み部 b	箇所数(片側)
50~100	10mm	1
101~150	20mm	1
151~200	20mm	2
201~300	20mm	3
301~400	20mm	4
401~500	20mm	5

※図面上( )内の数値はW・D寸法 301mm以上の寸法になります。

SKGF SERIES コーナーガード付アクリルフリーサイズケース NEW

■ カスタム製品（穴加工・インクジェット印刷）についてはP15-1～61をご覧下さい。
■ カスタム製品のリピート注文品は5%割引致します。

■ コーナーにエラストマ性の耐衝撃ガードを使用したアクリルケースです。
■ 幅（W）と奥行き（D）は50～500mmまで、高さ（H）は30～500mmまで三方向1mm単位で指定出来るフリーサイズケースです。

※エタノールやアルコール液を使用すると割れを発生させる原因となります。汚れを取る場合は中性洗剤を薄めるかアクリル用クリーナーを使用下さい。

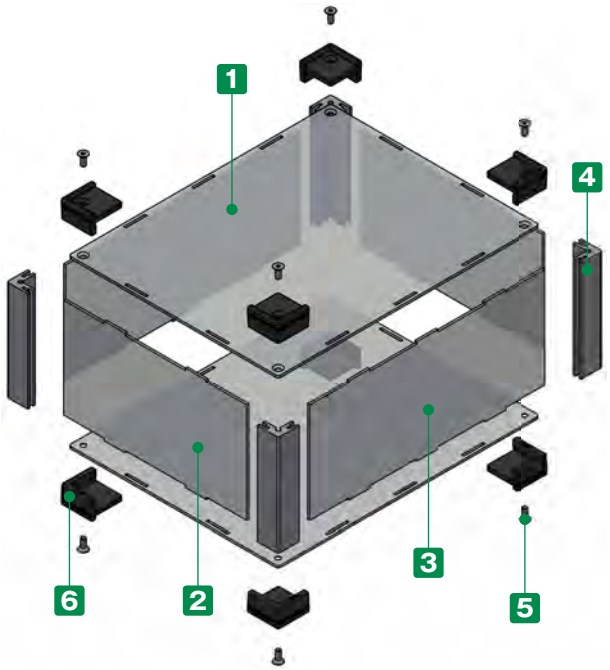

■ 注意事項

・幅、奥行き寸法の大きいサイズはカバー中央部を持ち上げるとカバーが浮いてしまう可能性がございますので使用する際はご注意下さい。

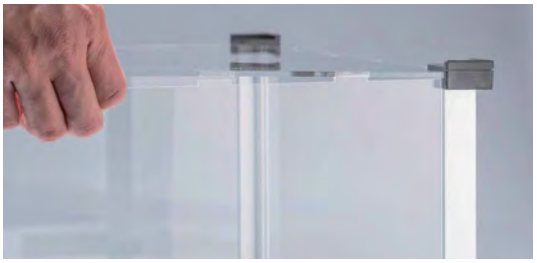

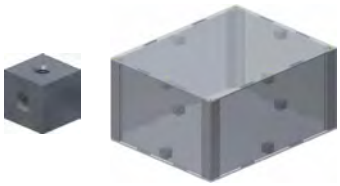

カバーの浮きを無くしたい場合はオプションのキューブスペーサーをご利用下さい。
（P14–4 掲載）

構成内容

No.	名　称	個　数	材　質	色 / 表面処理
1	上下カバー	各1	アルミ板	透明
2	Wパネル	2	アルミ板	透明
3	Dパネル	2	アルミ板	透明
4	支柱	4	アルミ押出材 A6063S-T5	シルバーアルマイト
5	取付ビス（六角穴付皿M3またはM4）	8	ステンレス	無処理
6	コーナーガード	8	TPE	ブラック・グレー

■ 六角レンチ付です。

1 サイズ選定

三方向1mm単位のフリーサイズでご指定いただけます。

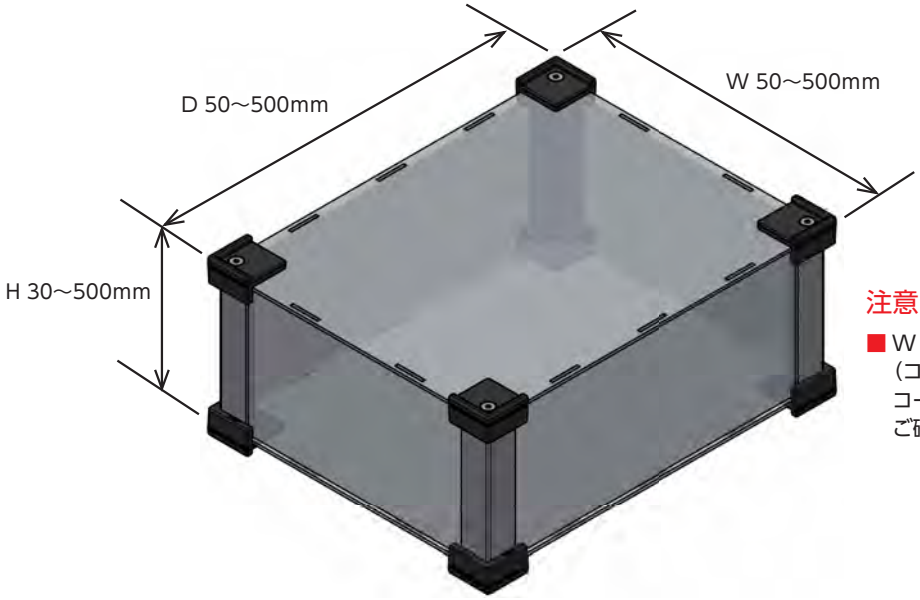

注意

■ W・H・D寸法はアクリルケースの外形寸法です。
(コーナーガードの厚みは含んでおりません。)
コーナーガードを含んだ寸法はCAD図、PDF図をご確認下さい。

■ 板厚、取付ビス、支柱はW・Dサイズにより下記仕様となります。
(P10-25の標準価格表をご参照下さい。)

【K15】タイプ

W300・D300 以下
板厚：t2.0
取付ビス：M3
支柱：15 × 15

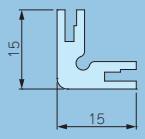

【K20】タイプ

W500・D500 以下
板厚：t3.0
取付ビス：M4
支柱：20 × 20

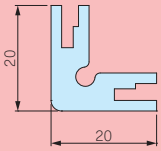

2 カラー選定

下記2タイプの色仕様からご選択いただけます。

記号	B ブラック	G グレー
色		

型番記入方法

ご注文の際は □ 内に 1～2 の選択項目に合った寸法や記号を記入して下さい。

ケース型番	SKGF	□	-	□	-	□	□	-	□
		W		H		D	タイプ		色記号

例：W100 - H60 - D180 色記号Gの場合

SKGF	100	-	60	-	180	K15	-	G

納　期　実働7日目発送(穴加工無し、穴加工付き共に)
受注日および土・日・祭日は実働日に含まれません。
納期は基準納期です。数量、追加工内容によっては変わる場合はございます。

価　格　標準価格表 P10-25をご覧下さい。

標準価格表（税別）

1台～3台までは同単価です。

4台以上は価格が下がりますので別途お見積り致します。
お見積りはお引き合確認後、早急にご回答致します。

価格例

SKGF　W 100 － H 60 － D 180 K15-G
注意：1台あたりの価格です。

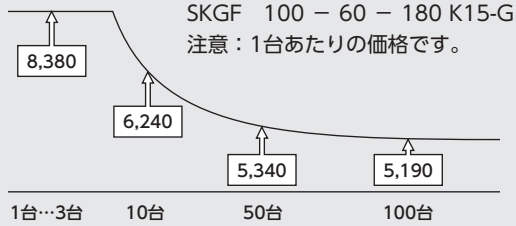

【K15】タイプ：t2.0、取付ビス：M3、支柱：15×15

【K20】タイプ：t3.0、取付ビス：M4、支柱：20×20

W	H ＼ D	50～100	101～150	151～200	201～250	251～300	301～350	351～400	401～450	451～500
50～100	30～100	7,880	8,230	8,380	8,520	8,660	9,590	9,770	9,940	10,110
	101～200	8,470	8,860	9,090	9,350	9,570	10,830	11,100	11,820	12,080
	201～300	8,990	9,500	9,800	10,090	10,410	12,480	12,850	13,200	13,550
	301～400	9,960	10,490	10,880	11,700	12,080	14,110	14,550	15,970	16,450
	401～500	10,490	11,550	12,010	12,460	12,900	16,290	16,820	17,380	17,910
101～150	30～100	8,230	8,460	8,640	8,830	9,760	10,030	10,250	10,460	11,140
	101～200	8,860	9,120	9,380	9,690	11,030	11,320	11,640	12,400	13,150
	201～300	9,500	9,890	10,230	10,550	12,320	13,130	13,530	13,930	15,160
	301～400	10,490	10,920	11,330	12,190	14,350	14,770	15,670	16,750	17,680
	401～500	11,550	12,490	12,980	13,470	16,430	17,510	18,090	18,690	19,710
151～200	30～100	8,380	8,640	8,860	9,850	10,110	10,430	10,700	11,420	11,680
	101～200	9,090	9,380	9,680	11,130	11,480	11,820	12,170	13,440	13,790
	201～300	9,800	10,230	10,600	12,400	12,850	13,710	14,140	15,430	15,890
	301～400	10,880	11,330	11,780	14,440	14,970	15,840	16,370	17,960	18,510
	401～500	12,010	12,980	13,510	16,510	17,130	18,290	18,910	19,970	20,620
201～250	30～100	8,520	8,830	9,850	10,160	10,480	10,830	11,600	11,900	12,220
	101～200	9,350	9,690	11,130	11,580	11,980	12,360	13,210	14,060	14,860
	201～300	10,090	10,550	12,400	12,900	13,380	14,290	15,620	16,120	16,600
	301～400	11,700	12,190	14,440	15,470	16,450	16,980	18,000	19,170	19,770
	401～500	12,460	13,470	16,510	17,180	17,870	19,040	20,170	20,840	22,110
251～300	30～100	8,660	9,760	10,110	10,480	10,830	11,680	12,040	12,400	12,750
	101～200	9,570	11,030	11,480	11,980	12,430	13,310	13,740	15,040	15,490
	201～300	10,410	12,320	12,850	13,380	13,920	15,710	16,250	16,780	17,320
	301～400	12,080	14,350	14,970	16,450	17,090	18,090	18,710	19,950	20,580
	401～500	12,900	16,430	17,130	17,870	18,570	20,260	20,980	22,290	22,990
301～350	30～100	9,590	10,030	10,430	10,830	11,680	12,130	12,540	12,930	14,330
	101～200	10,830	11,320	11,820	12,360	13,310	13,790	14,690	15,620	16,710
	201～300	12,480	13,130	13,710	14,290	15,710	16,750	17,330	17,910	19,090
	301～400	14,110	14,770	15,840	16,980	18,090	18,760	19,440	20,710	22,570
	401～500	16,290	17,510	18,290	19,040	20,260	21,610	22,970	23,740	25,100
351～400	30～100	9,770	10,250	10,700	11,600	12,040	12,540	12,990	14,420	14,860
	101～200	11,100	11,640	12,170	13,210	13,740	14,690	15,220	16,800	17,330
	201～300	12,850	13,530	14,140	15,620	16,250	17,330	17,960	19,170	19,820
	301～400	14,550	15,670	16,370	18,000	18,710	19,440	20,160	22,650	23,380
	401～500	16,820	18,090	18,910	20,170	20,980	22,970	23,770	25,180	25,980
401～450	30～100	9,940	10,460	11,420	11,900	12,400	12,930	14,420	14,910	15,400
	101～200	11,820	12,400	13,440	14,060	15,040	15,620	16,800	17,840	18,420
	201～300	13,200	13,930	15,430	16,120	16,780	17,910	19,170	19,860	21,120
	301～400	15,970	16,750	17,960	19,170	19,950	20,710	22,650	24,020	24,780
	401～500	17,380	18,690	19,970	20,840	22,290	23,740	25,180	26,040	26,890
451～500	30～100	10,110	11,140	11,680	12,220	12,750	14,330	14,860	15,400	15,940
	101～200	12,080	13,150	13,790	14,860	15,490	16,710	17,330	18,420	19,040
	201～300	13,550	15,160	15,890	16,600	17,320	19,090	19,820	21,120	21,840
	301～400	16,450	17,680	18,510	19,770	20,580	22,570	23,380	24,780	25,600
	401～500	17,910	19,710	20,620	22,110	22,990	25,100	25,980	26,890	27,800

外観寸法図

■ 下記図面は代表共通図です。
各型番の詳細はホームページよりCAD図・PDF図をダウンロードしてご確認下さい。

【K15】タイプ：t2.0、取付ビス：M3、支柱：15×15

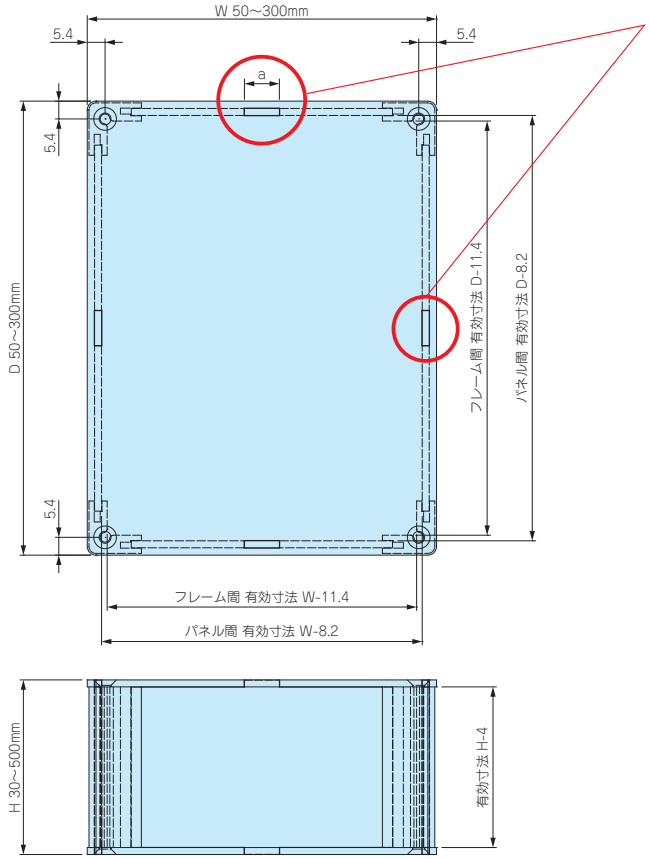

幅(W)、奥行き(D)寸法によりハメ込み部aの寸法、箇所数が異なります。
下記表をご確認下さい。

W寸法	ハメ込み部 a	箇所数(片側)
50~100	10mm	1
101~150	20mm	1
151~200	20mm	2
201~300	20mm	3

D寸法	ハメ込み部 a	箇所数(片側)
50~100	10mm	1
101~150	20mm	1
151~200	20mm	2
201~300	20mm	3

コーナーガード 寸法図

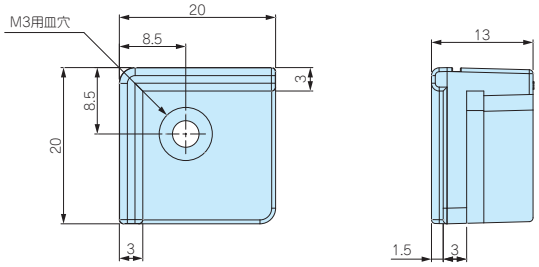

【K20】タイプ：t3.0、取付ビス：M4、支柱：20×20

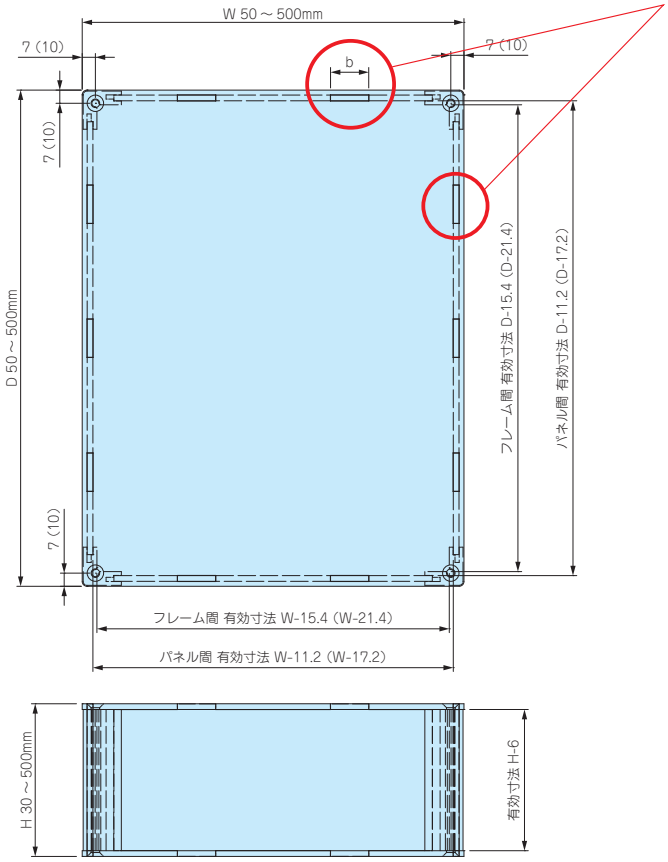

幅(W)、奥行き(D)寸法によりハメ込み部bの寸法、箇所数が異なります。
下記表をご確認下さい。

W寸法	ハメ込み部 b	箇所数(片側)
50~100	10mm	1
101~150	20mm	1
151~200	20mm	2
201~300	20mm	3
301~400	20mm	4
401~500	20mm	5

D寸法	ハメ込み部 b	箇所数(片側)
50~100	10mm	1
101~150	20mm	1
151~200	20mm	2
201~300	20mm	3
301~400	20mm	4
401~500	20mm	5

コーナーガード 寸法図

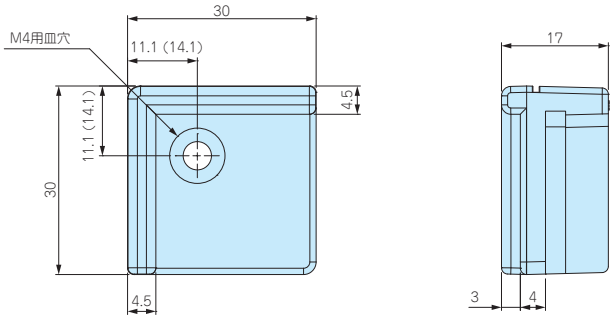

※図面上( )内の数値はW・D寸法 301mm以上の寸法になります。

SKLF SERIES スケルトンフリーサイズケース

NEW

■ カスタム製品（穴加工・インクジェット印刷）についてはP15-1～61をご覧下さい。
■ カスタム製品のリピート注文品は5%割引致します。

■ コーナーにアルミ円柱を使用し、湾曲デザインの高級感あるアクリルケース。
■ 幅（W）と奥行き（D）は50～500mmまで、高さ（H）は30～500mmまで三方向1mm単位で指定出来るフリーサイズケースです。
■ ローレットビスにより手で付け外し出来ますので、メンテナンスが容易です。

※エタノールやアルコール液を使用すると割れを発生させる原因となります。汚れを取る場合は中性洗剤を薄めるかアクリル用クリーナーを使用下さい。

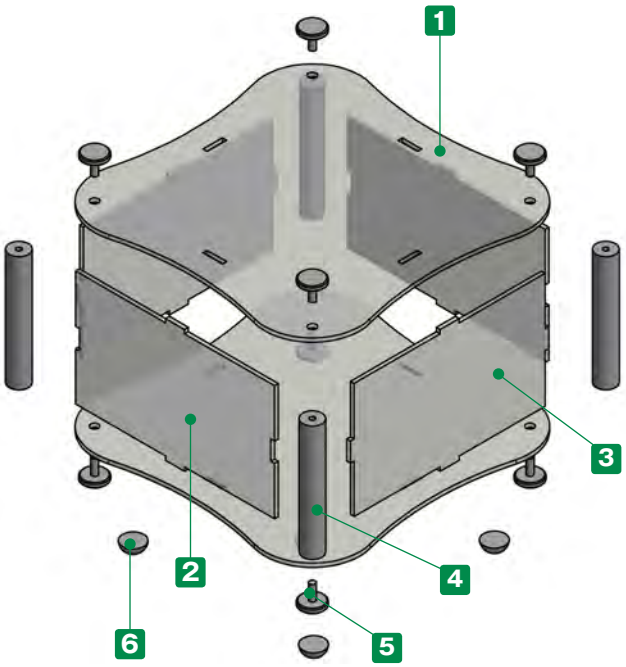

■ 注意事項

・幅、奥行き寸法の大きいサイズはカバー中央部を持ち上げるとカバーが浮いてしまう可能性がございますので使用する際はご注意下さい。

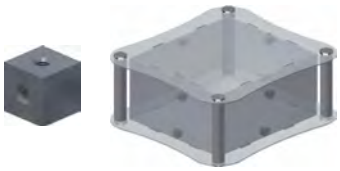

カバーの浮きを無くしたい場合はオプションのキューブスペーサーをご利用下さい。
（P14−4 掲載）

構成内容

No.	名　称	個　数	材　質	色 / 表面処理
1	上下カバー	各1	アクリル板	透明
2	Wパネル	2	アクリル板	透明
3	Dパネル	2	アクリル板	透明
4	支柱	4	アルミ押出材 A6063S-T5	シルバーアルマイト
5	取付用ローレットビス	8	真ちゅう	ニッケルメッキ
6	ゴム足	0又は5	ポリウレタン	透明

1 サイズ選定

三方向1mm単位のフリーサイズでご指定いただけます。
※指定寸法はケース外形寸法ではなく、四角部の外形寸法、
H寸法は板厚込みの寸法になりますのでご注意下さい。

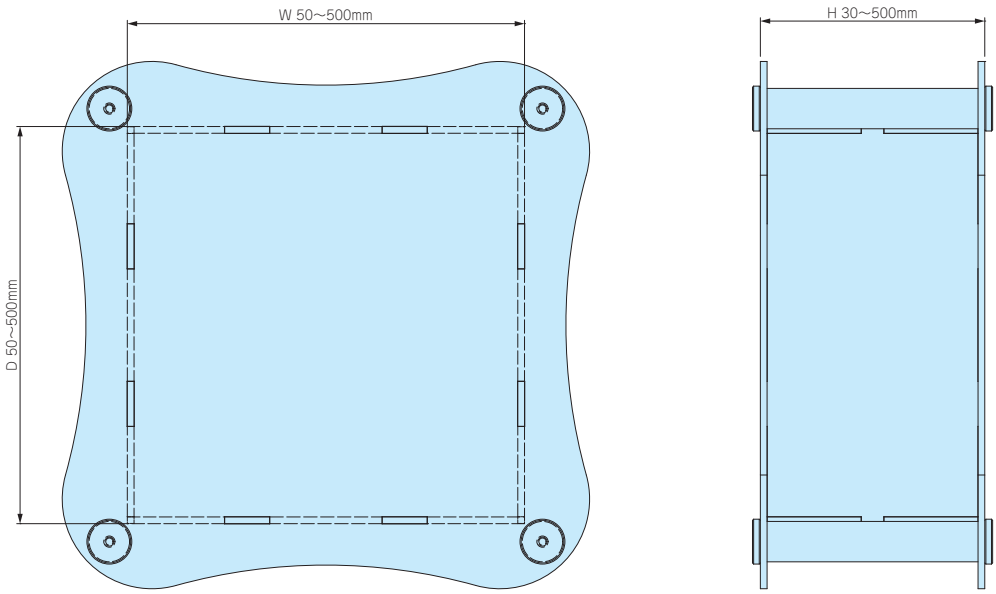

■ 板厚、ローレットビス、支柱はW・Dサイズにより下記仕様となります。
(P10-29の標準価格表をご参照下さい。)

【S10】タイプ

W150・D150 以下
板厚：t2.0
ローレットビス：M3
支柱：外形φ 10

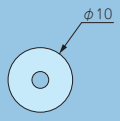

【S18】タイプ

W500・D500 以下
板厚：t3.0
ローレットビス：M4
支柱：外形φ 18

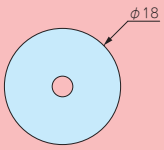

2 ゴム足選定

記号	A	H	入数 / 袋	標準価格(税別) / 袋
N(無し)	—	—	—	—
S	11.2	5.1	5	▲330
L	15.7	7.9	5	▲550

■ 貼付ゴム足なので任意の位置に取付け出来ます。
■ ゴム足付はP10-29標準価格表に上記価格がプラスとなります。
▲は値上げした製品です。

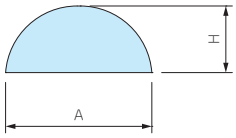

型番記入方法

ご注文の際は □ 内に 1～2 の選択項目に合った寸法や記号を記入して下さい。

ケース型番　SKLF [ ] - [ ] - [ ] [ ] [ ]
W　H　D　タイプ　ゴム足

例：W250 - H150 - D300 ゴム足 L の場合

SKLF [250] - [150] - [300] [S18] [L]

納　期

実働7日目発送(穴加工無し、穴加工付き共に)
受注日および土・日・祭日は実働日に含まれません。
納期は基準納期です。数量、追加工内容によっては変わる場合はございます。

価　格

標準価格表 P10-29 をご覧下さい。

標準価格表（税別）

1台～3台までは同単価です。

4台以上は価格が下がりますので別途お見積り致します。
お見積りはお引き合確認後、早急にご回答致します。

【S10】タイプ：t2.0、ビス：M3、支柱：φ10

【S18】タイプ：t3.0、ビス：M4、支柱：φ18

価格例

SKLF 150（W） － 100（H） － 200（D） S18N
注意：1台あたりの価格です。

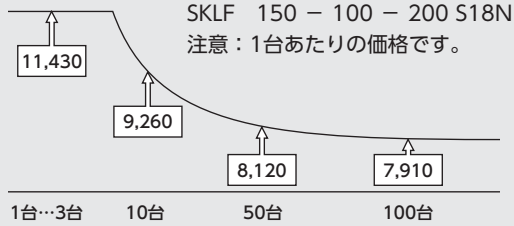

W	H ＼ D	50～100	101～150	151～200	201～250	251～300	301～350	351～400	401～450	451～500
50～100	30～100	8,060	8,400	11,030	11,300	11,550	11,990	12,250	12,600	12,870
	101～200	8,710	9,090	12,430	12,830	13,170	13,650	14,010	14,920	15,270
	201～300	9,300	9,780	13,830	14,250	14,700	15,720	16,170	16,710	17,160
	301～400	10,400	10,900	15,650	16,630	17,160	17,830	18,350	19,970	20,520
	401～500	10,960	12,000	17,440	18,070	18,690	20,430	21,040	21,770	22,410
101～150	30～100	8,390	8,650	11,430	11,730	12,170	12,520	12,810	13,230	13,970
	101～200	9,090	9,380	12,870	13,320	13,830	14,230	14,630	15,580	16,410
	201～300	9,780	10,200	14,410	14,880	15,490	16,430	16,920	17,530	18,830
	301～400	10,900	11,340	16,260	17,290	18,000	18,570	19,550	20,830	21,840
	401～500	12,000	12,970	18,620	19,280	20,460	21,720	22,400	23,180	24,280
151～200	30～100	11,030	11,430	11,780	12,250	12,600	13,020	13,350	14,250	14,620
	101～200	12,430	12,870	13,310	13,940	14,360	14,810	15,260	16,700	17,150
	201～300	13,830	14,410	14,930	15,580	16,120	17,100	17,630	19,100	19,640
	301～400	15,650	16,260	16,890	18,080	18,700	19,730	20,360	22,110	22,740
	401～500	17,440	18,600	19,320	20,540	21,260	22,570	23,280	24,540	25,260
201～250	30～100	11,300	11,730	12,250	12,650	13,040	13,490	14,300	14,830	15,250
	101～200	12,830	13,310	13,940	14,460	14,940	15,420	16,340	17,410	18,300
	201～300	14,250	14,880	15,580	16,170	16,740	17,770	19,160	19,880	20,460
	301～400	16,630	17,310	18,090	19,210	20,260	20,930	22,030	23,420	24,100
	401～500	18,070	19,280	20,540	21,310	22,070	23,420	24,600	25,500	26,860
251～300	30～100	11,550	12,170	12,600	13,040	13,490	14,410	14,830	15,420	15,860
	101～200	13,170	13,830	14,360	14,940	15,480	16,430	16,970	18,480	19,020
	201～300	14,700	15,490	16,120	16,740	17,370	19,260	19,880	20,640	21,260
	301～400	17,160	18,010	18,710	20,260	20,980	22,130	22,830	24,280	24,990
	401～500	18,690	20,460	21,260	22,070	22,870	24,700	25,500	27,030	27,840
301～350	30～100	11,990	12,520	12,990	13,490	14,410	14,940	15,420	16,060	17,530
	101～200	13,650	14,230	14,810	15,430	16,430	17,000	17,970	19,150	20,320
	201～300	15,720	16,430	17,100	17,770	19,260	20,380	21,040	21,850	23,120
	301～400	17,830	18,570	19,730	20,930	22,130	22,880	23,640	25,120	27,070
	401～500	20,430	21,720	22,570	23,420	24,700	26,140	27,580	28,580	30,020
351～400	30～100	12,250	12,810	13,350	14,310	14,830	15,420	15,950	17,620	18,170
	101～200	14,010	14,630	15,260	16,340	16,970	17,970	18,600	20,430	21,050
	201～300	16,170	16,920	17,630	19,160	19,880	21,040	21,750	23,210	23,940
	301～400	18,350	19,550	20,360	22,030	22,830	23,640	24,440	27,160	27,980
	401～500	21,040	22,400	23,280	24,600	25,500	27,580	28,470	30,110	31,010
401～450	30～100	12,600	13,230	14,240	14,830	15,420	16,060	17,620	18,220	18,800
	101～200	14,920	15,580	16,700	17,410	18,480	19,150	20,430	21,550	22,210
	201～300	16,710	17,530	19,100	19,880	20,640	21,850	23,210	23,980	25,330
	301～400	19,970	20,830	22,110	23,420	24,280	25,120	27,180	28,630	29,460
	401～500	21,770	23,160	24,540	25,500	27,030	28,580	30,110	31,060	32,000
451～500	30～100	12,870	13,970	14,620	15,250	15,860	17,530	18,170	18,800	19,420
	101～200	15,270	16,410	17,150	18,300	19,020	20,320	21,050	22,210	22,940
	201～300	17,160	18,830	19,640	20,460	21,260	23,120	23,940	25,330	26,140
	301～400	20,520	21,840	22,750	24,100	24,990	27,070	27,980	29,460	30,370
	401～500	22,410	24,280	25,260	26,860	27,840	30,020	31,010	32,010	32,990

■ 貼付ゴム足は上記価格にSサイズがプラス￥330（税別）、Lサイズがプラス￥550（税別）になります。

※表示の価格は改定後の価格です。

外観寸法図

■ 下記図面は代表共通図です。
各型番の詳細はホームページよりCAD図・PDF図をダウンロードしてご確認下さい。

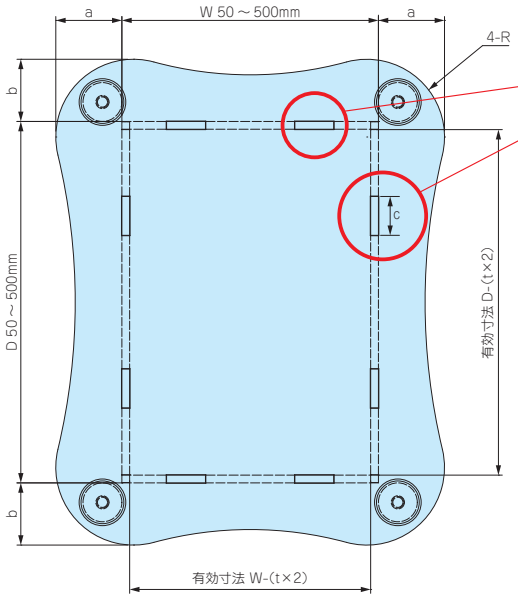

幅(W)、奥行き(D)寸法によりハメ込み部cの箇所数が異なります。
下記表をご確認下さい。

W寸法	箇所数(片側)
50～150	1
151～200	2
201～300	3
301～400	4
401～500	5

D寸法	箇所数(片側)
50～150	1
151～200	2
201～300	3
301～400	4
401～500	5

※ハメ込み部cの寸法は全て20mmとなります。

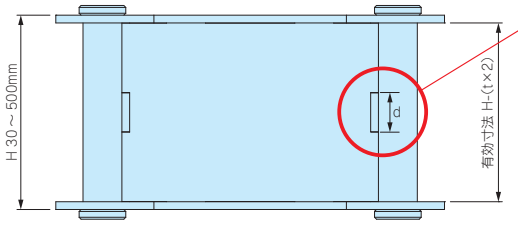

高さ(H)寸法によりハメ込み部dの寸法、箇所数が異なります。
下記表をご確認下さい。

H寸法	ハメ込み部 d	箇所数(片側)
30～100	10mm	1
101～200	20mm	1
201～300	20mm	2
301～400	20mm	3
401～500	20mm	4

W寸法 ＼ D寸法	50～100			101～150			151～200			201～250			251～300		
	a	b	R	a	b	R	a	b	R	a	b	R	a	b	R
50～100	17	17	15	17	17	15	29	28	15	29	28	15	30	28	15
101～150	17	17	15	18	18	25	29	29	25	30	29	25	30	29	25
151～200	28	29	15	29	29	25	31	31	40	31	31	40	32	31	40
201～250	28	29	15	29	30	25	31	31	40	33	33	50	33	33	50
251～300	28	30	15	29	30	25	31	32	40	33	33	50	35	35	60
301～350	35	37	15	36	38	25	38	39	40	40	41	50	42	42	60
351～400	35	38	15	36	38	25	38	40	40	40	41	50	42	43	60
401～450	35	38	15	36	39	25	38	40	40	40	42	50	42	43	60
451～500	35	39	15	36	39	25	38	41	40	40	42	50	42	44	60

W寸法 ＼ D寸法	301～350			351～400			401～450			451～500		
	a	b	R	a	b	R	a	b	R	a	b	R
50～100	37	35	15	38	35	15	38	35	15	39	35	15
101～150	38	36	25	38	36	25	39	36	25	39	36	25
151～200	39	38	40	40	38	40	40	38	40	41	38	40
201～250	41	40	50	41	40	50	42	40	50	42	40	50
251～300	42	42	60	43	42	60	43	42	60	44	42	60
301～350	44	44	70	44	44	70	45	44	70	45	44	70
351～400	44	44	70	46	46	80	46	46	80	47	46	80
401～450	44	45	70	46	46	80	48	48	90	48	48	90
451～500	44	45	70	46	47	80	48	48	90	50	50	100

TCF SERIES フリーサイズ カバー付アルミシャーシ

NEW

■ カスタム製品（穴加工・インクジェット印刷・塗装）についてはP15-1～61をご覧下さい。
■ カスタム製品のリピート注文品は5%割引致します。

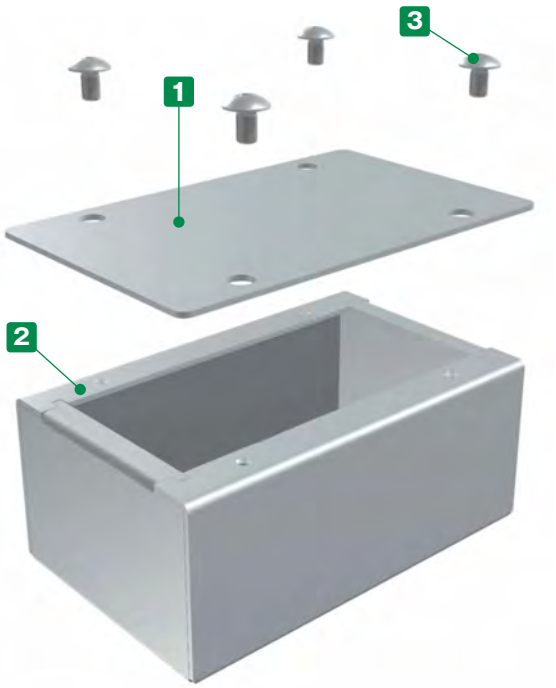

■ 幅（W）と奥行き（D）は60～400mmまで、高さ（H）は40～120mmまで1mm単位で指定出来るフリーサイズケースです。
■ カバーの付け外しがしやすく、機器の組み込みやメンテナンスが容易な多用途ケースです。
■ 内面が導通となりますので、アースやグランドが取り易くなります。

※製品の内面（導通処理面）は特性上、加工時に付く傷や油跡がございますが、良品としております。

構成内容

No.	名　称	個　数	材　質	色 / 表面処理
1	カバー	1	アルミ板 A1100P t1.2	表面 メタリックシルバー塗装、裏面 導通処理
2	シャーシ	1	アルミ板 A1100P t1.2	表面 メタリックシルバー塗装、裏面 導通処理
3	取付ビス（トラスM3×5）	4 / 6 / 8	—	ニッケルメッキ

■ カバー・シャーシは片面保護シート付です。目立ちにくいのでご注意下さい。

サイズ選定

三方向1mm単位のフリーサイズでご指定いただけます。

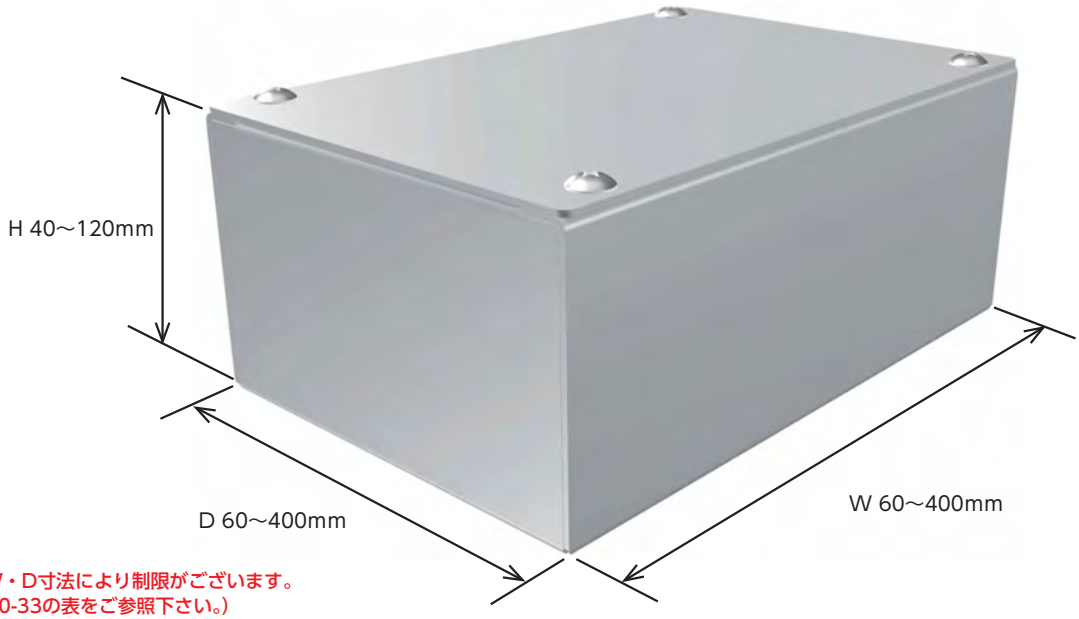

注意：H寸法はW・D寸法により制限がございます。
（詳細はP10-33の表をご参照下さい。）
寸法範囲以下または以上のサイズは別途ご相談下さい。

型番記入方法

ご注文の際は □ の内へご希望のサイズを記入して下さい。

ケース型番　TCF □ - □ - □
（ご注文例）　W　H　D

例：W250 - H100 - D300の場合

TCF　250 - 100 - 300
W　H　D

納　期

実働5日目発送(穴加工無し、穴加工付き共に)
受注日および土・日・祭日は実働日に含まれません。
納期は基準納期です。数量、追加工内容によっては変わることがございます。

価　格

標準価格表P10-33をご覧下さい。

オプション部品（別売）

貼付ゴム足
Bシリーズ
P14−9

ナット入り貼付スペーサー
ASTシリーズ
P14−3

貼付型スペーサー
ASRシリーズ
P14−3

標準価格表（税別）

1台～3台までは同単価です。

4台以上は単価が下がります。
4台以上の場合はWEBサイトからお見積りいただけます。
TCFシリーズのページに進み、「フリーサイズWEB見積ページ」
ボタンをクリックし、価格をご確認下さい。

■「 － 」のサイズはお受けできません。

W	H ＼ D	60～99	100～125	126～150	151～175	176～200	201～225	226～250	251～300	301～325	326～350	351～375	376～400
60～ 99	40～ 50	4,650	4,760	4,860	5,020	5,110	5,260	5,370	5,910	6,240	6,340	6,660	6,760
	51～ 70	5,140	5,300	5,430	5,620	5,760	5,950	6,380	6,700	7,070	7,200	7,560	7,710
100～125	40～ 50	4,760	4,870	4,990	5,160	5,270	5,440	5,850	6,160	6,480	6,600	6,930	7,040
	51～ 70	5,300	5,440	5,610	5,820	5,960	6,470	6,620	6,990	7,360	7,500	7,910	8,060
	71～100	－	6,050	6,220	6,450	6,930	7,160	7,330	7,740	8,140	8,310	8,740	9,070
	101～120	－	6,470	6,640	7,200	7,380	7,620	7,820	8,270	8,670	8,850	9,440	9,630
126～150	40～ 50	4,860	4,990	5,130	5,310	5,440	5,910	6,050	6,360	6,700	6,840	7,190	7,320
	51～ 70	5,430	5,610	5,770	5,990	6,470	6,690	6,870	7,260	7,660	7,820	8,220	8,560
	71～100	－	6,220	6,410	6,960	7,150	7,400	7,600	8,020	8,450	8,640	9,230	9,430
	101～120	－	6,640	7,150	7,420	7,610	7,880	8,080	8,570	8,990	9,330	9,790	10,010
151～175	40～ 50	5,020	5,160	5,310	5,510	5,950	6,160	6,300	6,640	7,020	7,150	7,540	7,840
	51～ 70	5,620	5,820	5,990	6,540	6,740	6,990	7,160	7,610	8,010	8,210	8,800	8,980
	71～100	－	6,450	6,960	7,250	7,450	7,720	7,930	8,410	8,850	9,200	9,700	9,900
	101～120	－	7,200	7,420	7,710	7,930	8,220	8,450	8,960	9,550	9,770	10,280	10,500
176～200	40～ 50	5,110	5,270	5,440	5,950	6,110	6,320	6,480	6,860	7,250	7,400	7,940	8,110
	51～ 70	5,760	5,960	6,470	6,740	6,930	7,200	7,400	7,880	8,310	8,670	9,130	9,320
	71～100	－	6,930	7,150	7,450	7,670	7,950	8,180	8,700	9,310	9,530	10,040	10,250
	101～120	－	7,380	7,610	7,930	8,170	8,470	8,710	9,390	9,880	10,110	10,630	10,870
201～225	40～ 50	5,260	5,440	5,910	6,160	6,320	6,570	6,740	7,140	7,540	7,870	8,300	8,460
	51～ 70	5,950	6,470	6,690	6,990	7,200	7,490	7,720	8,220	8,830	9,050	9,550	9,770
	71～100	－	7,160	7,400	7,720	7,950	8,280	8,520	9,220	9,710	9,950	10,500	10,740
	101～120	－	7,620	7,880	8,220	8,470	8,800	9,050	9,780	10,290	10,540	11,090	11,360
226～250	40～ 50	5,370	5,850	6,050	6,300	6,480	6,740	6,930	7,360	7,930	8,110	8,560	8,740
	51～ 70	6,380	6,620	6,870	7,160	7,400	7,720	7,950	8,640	9,110	9,360	9,880	10,110
	71～100	－	7,330	7,600	7,930	8,180	8,520	8,770	9,510	10,010	10,280	10,840	11,090
	101～120	－	7,820	8,080	8,450	8,710	9,050	9,480	10,100	10,600	10,880	11,460	11,730
251～300	40～ 50	5,910	6,160	6,360	6,640	6,860	7,140	7,360	8,010	8,450	8,670	9,160	9,370
	51～ 70	6,700	6,990	7,260	7,610	7,880	8,220	8,640	9,260	9,770	10,040	10,630	10,880
	71～100	－	7,740	8,020	8,410	8,700	9,220	9,510	10,180	10,710	11,000	11,650	11,930
	101～120	－	8,270	8,570	8,960	9,390	9,780	10,100	10,800	11,340	11,650	12,280	12,770
301～325	40～ 50	6,240	6,480	6,700	7,020	7,250	7,540	7,930	8,450	8,920	9,150	9,680	9,900
	51～ 70	7,070	7,360	7,660	8,010	8,310	8,830	9,110	9,770	10,310	10,600	11,210	11,510
	71～100	－	8,140	8,450	8,850	9,310	9,710	10,010	10,710	11,280	11,600	12,270	12,740
	101～120	－	8,670	8,990	9,550	9,880	10,290	10,600	11,340	11,930	12,240	13,100	13,430
326～350	40～ 50	6,340	6,600	6,840	7,150	7,400	7,870	8,110	8,670	9,150	9,390	9,940	10,180
	51～ 70	7,200	7,500	7,820	8,210	8,670	9,050	9,360	10,040	10,600	10,900	11,540	12,010
	71～100	－	8,310	8,640	9,200	9,530	9,950	10,280	11,000	11,600	11,910	12,770	13,100
	101～120	－	8,850	9,330	9,770	10,110	10,540	10,880	11,650	12,240	12,760	13,450	13,790
351～375	40～ 50	6,660	6,930	7,190	7,540	7,940	8,300	8,560	9,160	9,680	9,940	10,580	11,020
	51～ 70	7,560	7,910	8,220	8,800	9,130	9,550	9,880	10,630	11,210	11,540	12,460	12,790
	71～100	－	8,740	9,230	9,700	10,040	10,500	10,840	11,650	12,270	12,770	13,590	13,940
	101～120	－	9,440	9,790	10,280	10,630	11,090	11,460	12,280	13,100	13,450	14,280	14,630
376～400	40～ 50	6,760	7,040	7,320	7,840	8,110	8,460	8,740	9,370	9,900	10,180	11,020	11,280
	51～ 70	7,710	8,060	8,560	8,980	9,320	9,770	10,110	10,880	11,510	12,010	12,790	13,130
	71～100	－	9,070	9,430	9,900	10,250	10,740	11,090	11,930	12,740	13,100	13,940	14,290
	101～120	－	9,630	10,010	10,500	10,870	11,360	11,730	12,770	13,430	13,790	14,630	15,000

※表示の価格は改定後の価格です。

外観寸法図

サイズ別　取付ビス個数

W寸法＼D寸法	60～300	301～400
60～300	4	6
301～400	6	8

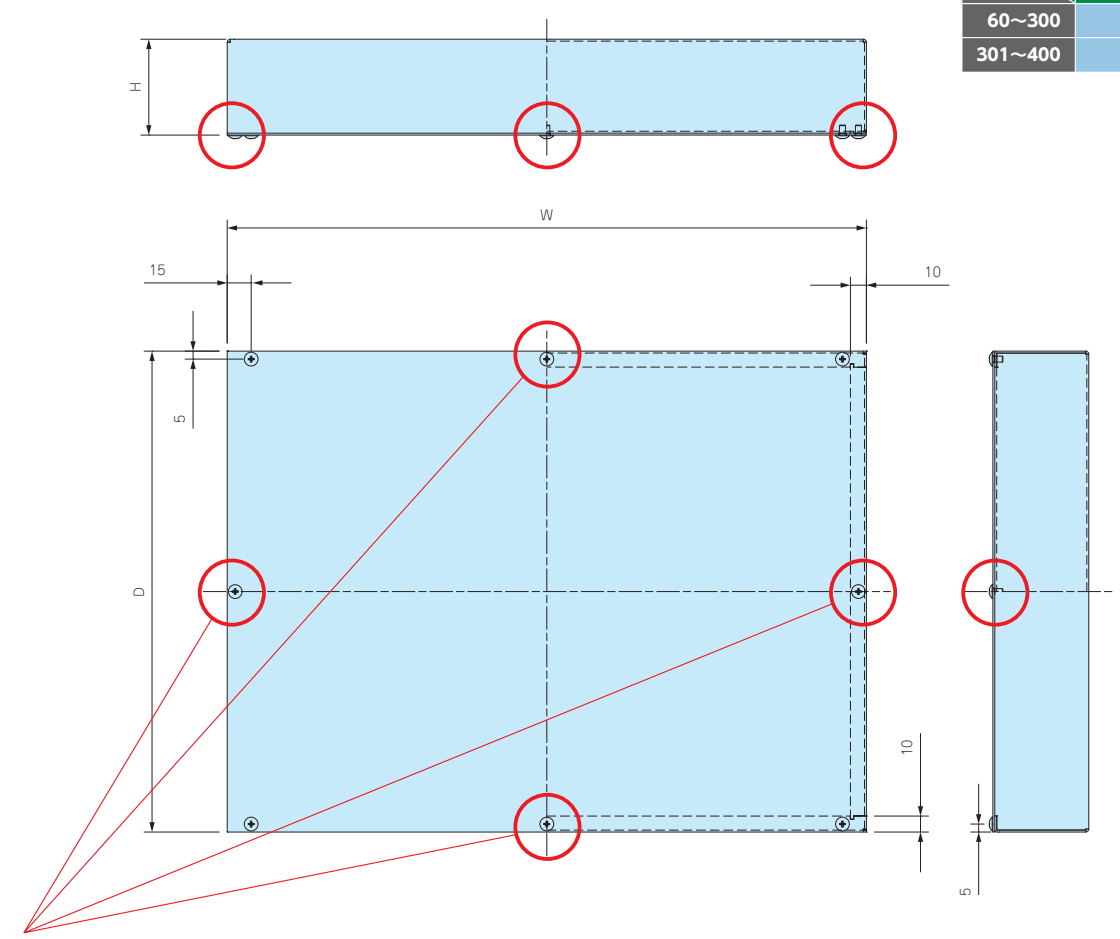

※注 W・D寸法が301以上の場合、取付穴が各々2カ所（○ 部内）追加になります。

製品使用例

スイッチボックス

中継ボックス（端子箱）

タッチパネル操作盤

コントローラー

真空管アンプ

TCS SERIES フリーサイズ カバー付ステンレスシャーシ

NEW

導通製品

■ カスタム製品（穴加工・インクジェット印刷・クリンチングスペーサー取付）についてはP15-1～61をご覧下さい。
■ カスタム製品のリピート注文品は5%割引致します。

■ 幅(W)と奥行き(D)は60～400mmまで、高さ(H)は40～120mmまで1mm単位で指定出来るフリーサイズケースです。
■ カバーの付け外しがしやすく、機器の組み込みやメンテナンスが容易な多用途ケースです。
■ 耐食・耐塩・耐薬品に優れたステンレス(SUS304)ケースです。
■ 内部及び外部からの電磁波の低減に効果的なケースです。
■ 医療関連・食品工場・クリーンルーム等の機器のケースとして最適です。

※製品内面は加工時に付く傷がございますが、良品としております。

構成内容

No.	名　称	個　数	材　質	色 / 表面処理
1	カバー	1	ステンレス SUS304 t0.8	BA
2	シャーシ	1	ステンレス SUS304 t0.8	BA
3	取付ビス（トラスM3×5）	4 / 6 / 8	ステンレス	無処理

■ カバー・シャーシは片面保護シート付です。目立ちにくいのでご注意下さい。

サイズ選定

三方向1mm単位のフリーサイズでご指定いただけます。

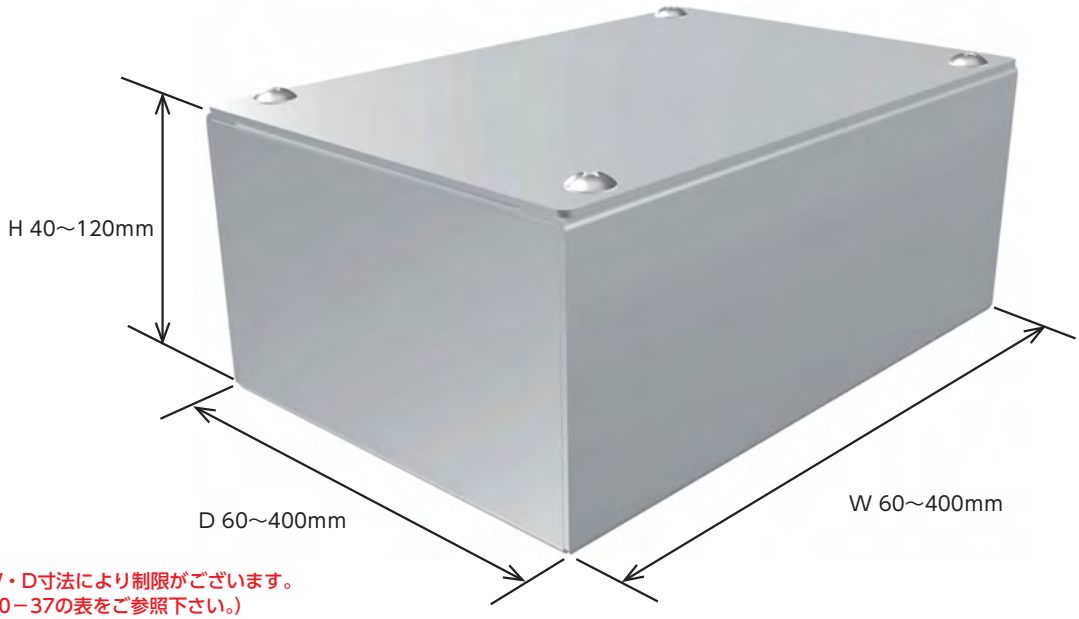

注意：H寸法はW・D寸法により制限がございます。
（詳細はP10－37の表をご参照下さい。）
寸法範囲以下または以上のサイズは別途ご相談下さい。

型番記入方法

ご注文の際は □ の内へご希望のサイズを記入して下さい。

ケース型番　TCS □ - □ - □
（ご注文例）　W　H　D

例：W250 - H100 - D300の場合

TCS　250 - 100 - 300
W　H　D

納　期

実働5日目発送(穴加工無し、穴加工付き共に)
受注日および土・日・祭日は実働日に含まれません。
納期は基準納期です。数量、追加工内容によっては変わることがございます。

価　格

標準価格表P10-37をご覧下さい。

オプション部品（別売）

貼付ゴム足
Bシリーズ
P14−9

ナット入り貼付スペーサー
ASTシリーズ
P14−3

貼付型スペーサー
ASRシリーズ
P14−3

標準価格表（税別）

1台～3台までは同単価です。

4台以上は価格が下がりますので別途お見積り致します。
お見積りはお引き合確認後、早急にご回答致します。

価格例

TCS　W 100 － H 50 － D 150
注意：1台あたりの価格です。

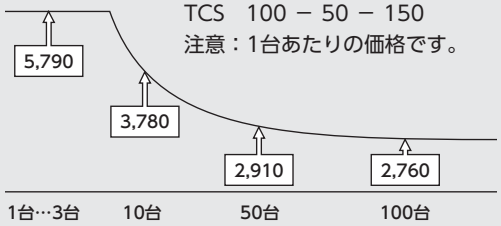

■「－」のサイズはお受けできません。

W	H ＼ D	60～99	100～125	126～150	151～175	176～200	201～225	226～250	251～300	301～325	326～350	351～375	376～400
60～ 99	40～ 50	5,310	5,450	5,610	5,830	5,980	6,200	6,350	7,020	7,400	7,550	8,010	8,170
	51～ 70	6,010	6,200	6,400	6,680	6,870	7,150	7,620	8,110	8,560	8,740	9,300	9,490
100～125	40～ 50	5,450	5,640	5,790	6,040	6,200	6,450	6,910	7,320	7,730	7,890	8,390	8,560
	51～ 70	6,200	6,420	6,630	6,940	7,150	7,760	7,970	8,480	8,970	9,170	9,760	9,960
	71～100	－	7,250	7,480	7,820	8,350	8,700	8,930	9,510	10,020	10,250	10,900	11,300
	101～120	－	7,790	8,060	8,710	8,970	9,320	9,590	10,200	10,710	10,990	11,790	12,060
126～150	40～ 50	5,610	5,790	5,980	6,240	6,420	6,990	7,160	7,610	8,050	8,220	8,740	8,920
	51～ 70	6,400	6,630	6,870	7,200	7,730	8,060	8,300	8,860	9,360	9,590	10,180	10,570
	71～100	－	7,480	7,730	8,400	8,670	9,030	9,300	9,900	10,450	10,700	11,530	11,780
	101～120	－	8,060	8,630	9,020	9,300	9,680	9,960	10,620	11,160	11,600	12,270	12,540
151～175	40～ 50	5,830	6,040	6,240	6,530	7,030	7,320	7,530	8,010	8,470	8,670	9,250	9,590
	51～ 70	6,680	6,940	7,200	7,850	8,120	8,470	8,730	9,360	9,880	10,120	10,940	11,200
	71～100	－	7,820	8,400	8,800	9,090	9,480	9,760	10,440	11,000	11,430	12,170	12,450
	101～120	－	8,710	9,020	9,430	9,720	10,140	10,440	11,160	11,890	12,190	12,930	13,250
176～200	40～ 50	5,980	6,200	6,420	7,030	7,260	7,550	7,780	8,310	8,790	9,020	9,740	9,960
	51～ 70	6,870	7,150	7,730	8,120	8,400	8,790	9,050	9,720	10,280	10,700	11,390	11,660
	71～100	－	8,350	8,670	9,090	9,390	9,820	10,120	10,840	11,560	11,880	12,640	12,930
	101～120	－	8,970	9,300	9,720	10,050	10,500	10,820	11,730	12,330	12,670	13,430	13,760
201～225	40～ 50	6,200	6,450	6,990	7,320	7,550	7,890	8,130	8,710	9,220	9,610	10,240	10,480
	51～ 70	7,150	7,760	8,060	8,470	8,790	9,190	9,500	10,220	10,940	11,250	11,990	12,300
	71～100	－	8,700	9,030	9,480	9,820	10,250	10,580	11,530	12,130	12,470	13,280	13,610
	101～120	－	9,320	9,680	10,140	10,500	10,960	11,320	12,280	12,910	13,260	14,090	14,430
226～250	40～ 50	6,350	6,910	7,160	7,530	7,780	8,130	8,390	9,020	9,680	9,940	10,580	10,860
	51～ 70	7,620	7,970	8,300	8,730	9,050	9,500	9,820	10,740	11,330	11,660	12,430	12,760
	71～100	－	8,930	9,300	9,760	10,120	10,580	10,940	11,910	12,570	12,910	13,760	14,090
	101～120	－	9,590	9,960	10,440	10,820	11,320	11,840	12,700	13,350	13,720	14,570	14,940
251～300	40～ 50	7,020	7,320	7,610	8,010	8,310	8,710	9,020	9,850	10,420	10,710	11,450	11,730
	51～ 70	8,110	8,480	8,860	9,360	9,720	10,220	10,740	11,600	12,250	12,630	13,480	13,840
	71～100	－	9,510	9,900	10,440	10,840	11,530	11,910	12,850	13,550	13,950	14,860	15,260
	101～120	－	10,200	10,620	11,160	11,730	12,280	12,700	13,660	14,370	14,770	15,730	16,320
301～325	40～ 50	7,400	7,730	8,050	8,470	8,790	9,220	9,680	10,420	11,020	11,330	12,120	12,430
	51～ 70	8,560	8,970	9,360	9,880	10,280	10,940	11,330	12,250	12,940	13,330	14,240	14,640
	71～100	－	10,020	10,450	11,000	11,560	12,130	12,570	13,550	14,280	14,690	15,670	16,280
	101～120	－	10,710	11,160	11,890	12,330	12,910	13,350	14,370	15,120	15,560	16,740	17,170
326～350	40～ 50	7,550	7,890	8,220	8,670	9,020	9,610	9,940	10,710	11,330	11,670	12,470	12,800
	51～ 70	8,740	9,170	9,590	10,120	10,700	11,250	11,660	12,630	13,330	13,760	14,690	15,280
	71～100	－	10,250	10,700	11,430	11,880	12,470	12,910	13,950	14,690	15,140	16,320	16,770
	101～120	－	10,990	11,600	12,190	12,670	13,260	13,720	14,770	15,560	16,200	17,230	17,690
351～375	40～ 50	8,010	8,390	8,740	9,250	9,740	10,240	10,580	11,450	12,120	12,470	13,420	13,950
	51～ 70	9,300	9,760	10,180	10,940	11,390	11,990	12,430	13,480	14,240	14,690	15,970	16,400
	71～100	－	10,900	11,530	12,170	12,640	13,280	13,760	14,860	15,670	16,320	17,500	17,970
	101～120	－	11,790	12,270	12,930	13,430	14,090	14,570	15,730	16,740	17,230	18,420	18,920
376～400	40～ 50	8,170	8,560	8,920	9,590	9,960	10,480	10,860	11,730	12,430	12,800	13,950	14,310
	51～ 70	9,490	9,960	10,570	11,200	11,660	12,300	12,760	13,840	14,640	15,280	16,400	16,860
	71～100	－	11,300	11,780	12,450	12,930	13,610	14,090	15,260	16,280	16,770	17,970	18,470
	101～120	－	12,060	12,540	13,250	13,760	14,430	14,940	16,320	17,170	17,690	18,920	19,420

外観寸法図

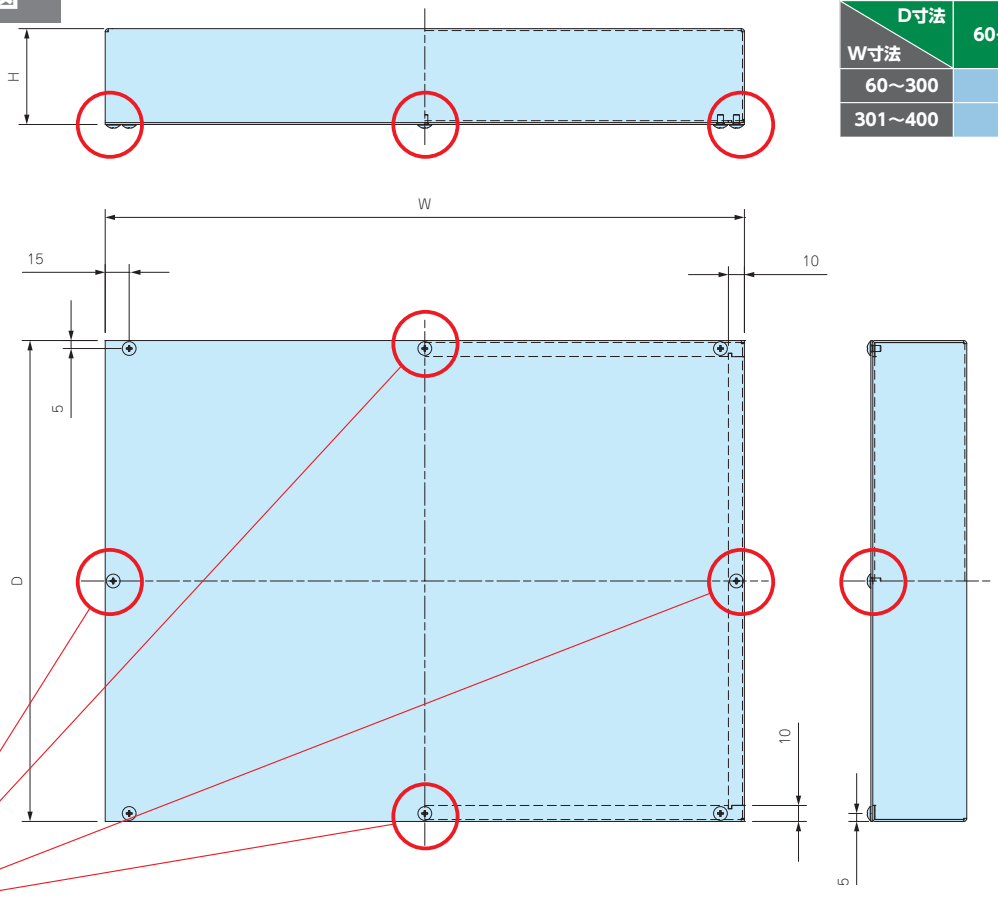

※注 W・D寸法が301以上の場合、取付穴が各々2カ所（○ 部内）追加になります。

サイズ別　取付ビス個数

W寸法＼D寸法	60～300	301～400
60～300	4	6
301～400	6	8

カスタム加工例

穴加工
納期 実働5日目発送

インクジェット印刷
穴加工+印刷納期 実働8日目発送

MBF SERIES アルミフリーサイズケース

NEW SIZE

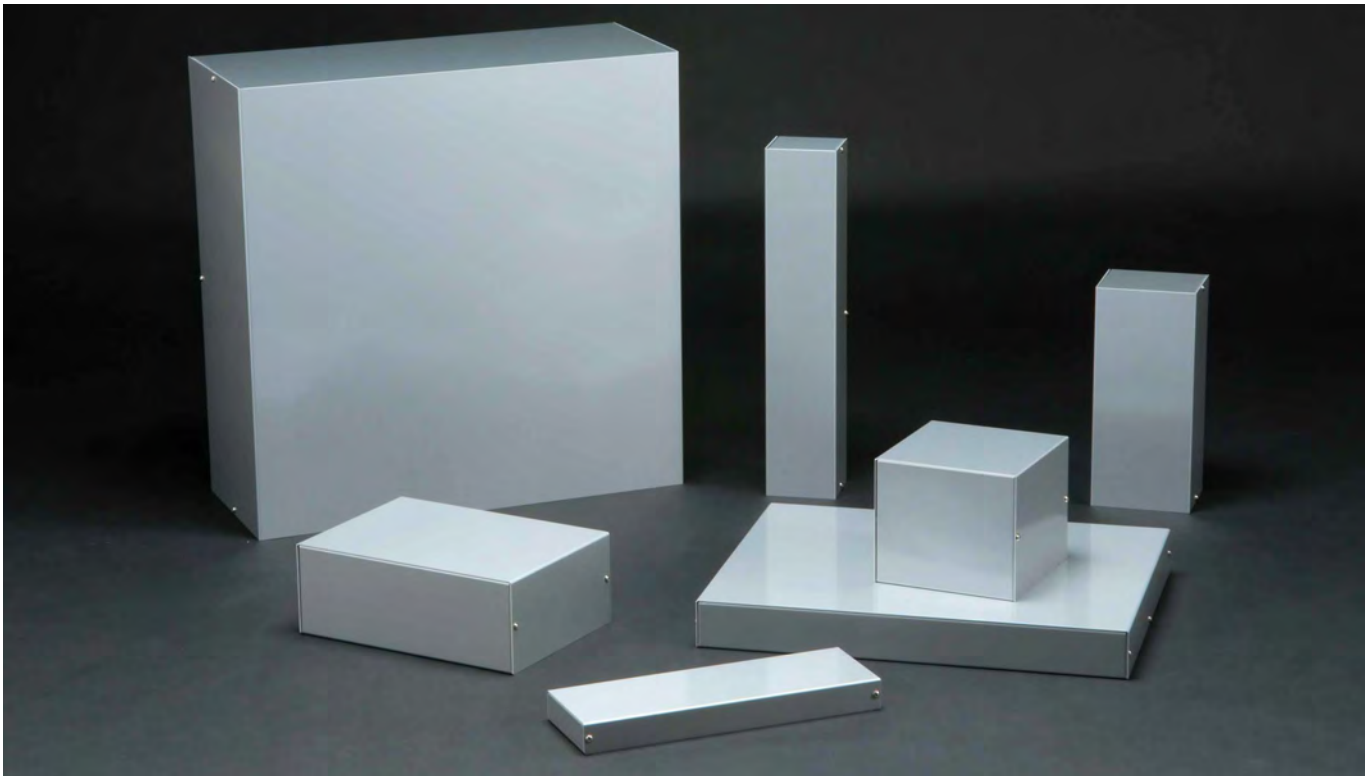

■ カスタム製品（穴加工・インクジェット印刷・塗装）についてはP15-1～61をご覧下さい。
■ カスタム製品のリピート注文品は5%割引致します。

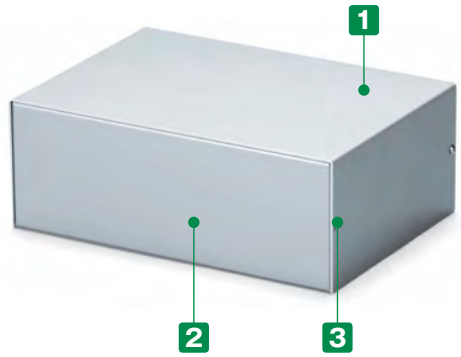

加工例

■ 幅（W）と奥行き（D）は50～500mmまで、高さ（H）は20～250mmまで1mm単位で指定出来るフリーサイズケースです。
作製可能範囲が拡大しました。
■ 内面が導通となりますので、アースやグランドが取り易くなります。
※ 製品の内面（導通処理面）は特性上、加工時に付く傷や油跡がございますが、良品としております。
■ フリーサイズケースと穴加工をセットでご注文いただいた場合、通常の追加工と比べ穴加工費が割安です。
＊ 穴加工をご依頼の際はCADデータまたは図面（スケッチ図可）を添付して下さい。お見積り致します。
■ サイズにより標準品「MBシリーズ」に取扱いがあるものがございます。
※ 同サイズの場合、MBシリーズでご注文いただいたほうが安価になります。詳しくは「MBシリーズ」P8-22の表をご覧下さい。

構成内容

No.	名　称	個　数	材　質	色 / 表面処理
1	カバー	1	アルミ板 A1100P	表面メタリックシルバー塗装、裏面導通処理
2	シャーシ	1	アルミ板 A1100P	表面メタリックシルバー塗装、裏面導通処理
3	取付ビス（トラスM3×5）	4 / 6	鉄	ニッケルメッキ

■ カバー・シャーシは片面保護シート付です。目立ちにくいのでご注意下さい。

サイズ選定

三方向1mm単位のフリーサイズでご指定いただけます。

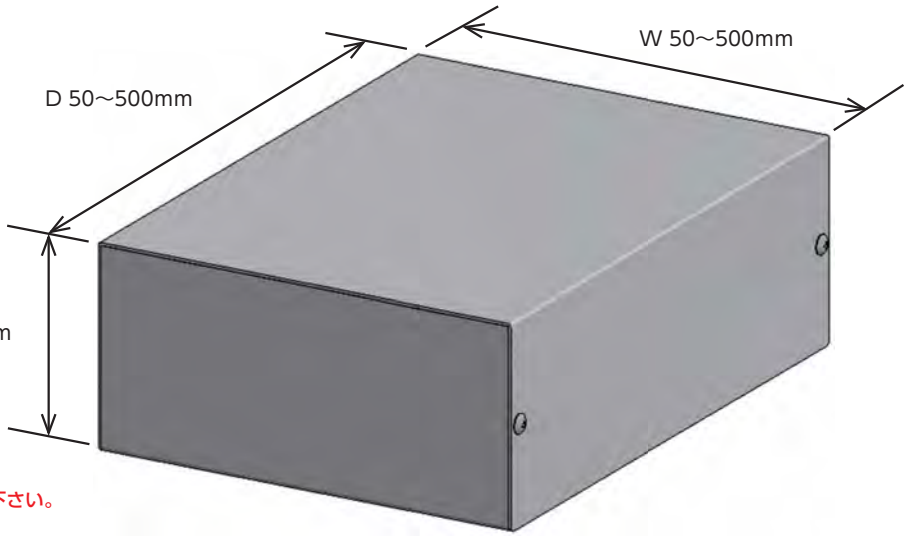

注意：H寸法はW・D寸法により制限がございます。
（詳細はP10-41の表をご参照下さい。）
寸法範囲以下または以上のサイズは別途ご相談下さい。

■ 板厚とシャーシ構造はサイズにより下記仕様になります。
（P10-41の標準価格表をご参照下さい。）

シャーシタイプ A
（補強なし）

【A10】タイプ
W200・H100・D500 以下
補強なし（A）板厚 1.0mm
シャーシタイプ・板厚【A10】

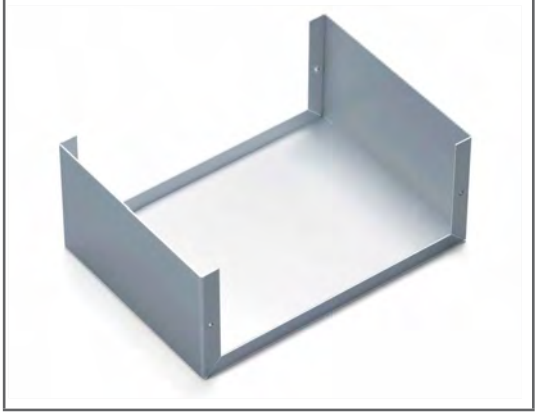

シャーシタイプ B
（補強あり）

【B12】タイプ
W400・H225・D400 以下
補強あり（B）板厚 1.2mm
シャーシタイプ・板厚【B12】

【B15】タイプ
W500・H250・D500 以下
補強あり（B）板厚 1.5mm
シャーシタイプ・板厚【B15】

型番記入方法

ご注文の際は □ 内へ選択項目にあったご希望のサイズを記入して下さい。

ケース型番
（ご注文例）

MBF	122	-	70	-	130	A	10
	W		H		D	シャーシタイプ	板厚

納　期

実働3日目発送（穴加工無し）
実働5日目発送（穴加工付）

受注日および土・日・祭日は実働日に含まれません。
納期は基準納期です。数量、追加工内容によっては変わることがございます。

価　格

標準価格表P10-41をご覧下さい。

標準価格表（税別）

1台～3台までは同単価です。

4台以上は単価が下がります。
4台以上の場合はWEBサイトからお見積りいただけます。
MBFシリーズのページに進み、「フリーサイズWEB見積ページ」
ボタンをクリックし、価格をご確認下さい。

【A10】タイプ	補強なし板厚1.0mm
【B12】タイプ	補強あり板厚1.2mm
【B15】タイプ	補強あり板厚1.5mm

■ 価格表、赤字部分は新規追加サイズです。
■「－」のサイズはお受けできません。

W	H＼D	ビス4ヶ所止め 50～79	80～99	100～125	126～150	151～175	176～200	201～225	226～250	251～275	276～300	ビス6ヶ所止め 301～325	326～350	351～375	376～400	401～425	426～450	451～475	476～500
50～99	20～ 35	3,990	4,050	4,120	4,190	4,310	4,390	4,500	4,570	4,960	5,030	5,140	5,220	5,450	5,530	5,770	5,840	6,410	6,480
	36～ 50	4,060	4,120	4,190	4,270	4,390	4,470	4,590	4,680	5,070	5,140	6,320	6,410	6,690	6,790	8,630	8,730	9,380	9,490
	51～ 75	－	4,270	4,350	4,450	4,580	4,680	5,830	6,220	6,360	6,470	6,630	6,740	7,040	7,150	9,100	9,390	9,910	10,050
100～150	20～ 50	4,180	4,270	4,370	4,470	4,630	4,730	6,180	6,300	6,470	6,580	8,350	8,510	8,830	8,980	9,480	9,620	10,120	10,280
	51～ 75	－	4,450	4,570	4,680	4,840	5,240	6,470	6,600	6,790	6,910	8,770	8,930	9,300	9,620	9,990	10,160	10,710	10,880
	76～100	－	4,580	4,710	4,840	5,270	5,420	6,690	6,840	7,030	7,190	9,110	9,300	9,840	10,020	10,400	10,570	11,150	11,330
151～200	20～ 50	4,350	4,460	4,590	4,710	5,160	5,300	6,570	6,700	6,910	7,040	8,960	9,130	9,680	9,850	10,240	10,420	11,000	11,190
	51～ 75	－	－	4,800	5,220	5,420	5,560	6,870	7,030	7,260	7,420	9,390	9,770	10,180	10,370	10,800	10,990	11,650	11,840
	76～100	－	－	－	6,500	6,730	6,900	7,130	7,300	7,530	7,710	9,950	10,160	10,600	10,810	11,250	11,460	12,120	12,330
	101～125	－	－	－	－	7,000	7,190	7,430	7,620	7,880	8,240	10,400	10,620	11,100	11,330	11,800	12,020	12,740	13,150
	126～150	－	－	－	－	－	7,420	7,680	7,890	8,330	8,530	10,760	11,020	11,510	11,740	12,250	12,480	13,390	13,650
201～250	20～ 50	－	5,680	6,120	6,300	6,540	6,700	6,940	7,130	7,340	7,530	9,720	9,940	10,360	10,580	11,020	11,220	11,880	12,080
	51～ 75	－	6,220	6,410	6,600	6,840	7,030	7,280	7,480	7,730	8,080	10,200	10,440	10,920	11,140	11,610	11,850	12,570	12,970
	76～100	－	6,420	6,630	6,840	7,090	7,300	7,560	7,780	8,190	8,400	10,620	10,870	11,360	11,600	12,080	12,340	13,250	13,490
	101～125	－	－	－	－	7,400	7,620	7,910	8,300	8,580	8,800	11,100	11,380	11,890	12,170	12,690	13,130	13,910	14,180
	126～150	－	－	－	－	－	7,890	8,350	8,590	8,890	9,110	11,510	11,790	12,340	12,630	13,350	13,620	14,430	14,710
	151～175	－	－	－	－	－	－	8,700	8,960	9,260	9,510	12,000	12,300	12,890	13,350	13,950	14,240	15,100	15,420
	176～200	－	－	－	－	－	－	－	9,230	9,570	9,830	12,410	12,730	13,500	13,830	14,420	14,740	15,620	15,940
251～300	20～ 50	－	6,170	6,380	6,580	6,860	7,070	7,320	7,530	7,950	8,140	10,310	10,560	11,040	11,300	11,780	12,020	12,920	13,170
	51～ 75	－	6,470	6,690	6,910	7,200	7,420	7,710	8,080	8,370	8,580	10,840	11,100	11,650	11,890	12,430	12,860	13,650	13,910
	76～100	－	6,700	6,940	7,190	7,480	7,710	8,180	8,400	8,700	8,930	11,280	11,560	12,120	12,400	13,110	13,390	14,200	14,480
	101～125	－	－	－	－	7,820	8,240	8,560	8,800	9,110	9,360	11,820	12,120	12,700	13,170	13,760	14,050	14,930	15,220
	126～150	－	－	－	－	－	8,530	8,860	9,110	9,450	9,710	12,250	12,580	13,350	13,660	14,280	14,580	15,480	15,790
	151～175	－	－	－	－	－	－	9,230	9,510	9,850	10,140	12,790	13,290	13,940	14,280	14,920	15,260	16,200	16,530
	176～200	－	－	－	－	－	－	－	9,830	10,200	10,480	13,390	13,760	14,420	14,760	15,430	15,790	16,760	17,100
	201～225	－	－	－	－	－	－	－	－	12,690	13,260	16,660	17,170	18,090	18,590	19,510	20,010	21,370	22,030
301～350	20～ 50	－	6,410	6,640	8,480	8,850	9,130	9,630	9,910	10,280	10,560	10,920	11,200	11,730	12,010	12,730	13,020	13,820	14,080
	51～ 75	－	6,740	6,990	8,920	9,300	9,760	10,120	10,420	10,800	11,100	11,480	11,780	12,350	12,830	13,420	13,710	14,570	14,880
	76～100	－	8,630	8,970	9,270	9,830	10,140	10,540	10,860	11,250	11,550	11,950	12,270	13,050	13,370	13,960	14,280	15,160	15,480
	101～125	－	－	－	－	10,280	10,620	11,020	11,360	11,760	12,110	12,520	13,030	13,680	14,010	14,640	14,990	15,920	16,260
	126～150	－	－	－	－	－	11,000	11,430	11,790	12,220	12,570	13,170	13,530	14,180	14,540	15,200	15,550	16,520	16,860
	151～175	－	－	－	－	－	－	11,930	12,280	12,740	13,280	13,740	14,110	14,810	15,170	15,890	16,250	17,290	17,830
	176～200	－	－	－	－	－	－	－	12,710	13,350	13,740	14,230	14,620	15,330	15,720	16,430	16,820	18,030	18,420
	201～225	－	－	－	－	－	－	－	－	16,600	17,150	17,830	18,360	19,380	19,910	20,920	21,650	23,100	23,660
	226～250	－	－	－	－	－	－	－	－	－	21,190	22,080	22,810	24,120	24,840	26,310	27,050	28,920	29,640
351～400	20～ 50	－	6,760	7,030	8,970	9,530	9,850	10,240	10,570	10,970	11,280	11,710	12,010	12,830	13,150	13,790	14,110	15,090	15,400
	51～ 75	－	7,140	7,420	9,610	10,040	10,360	10,800	11,140	11,550	11,880	12,330	12,830	13,530	13,850	14,560	14,900	15,950	16,280
	76～100	－	9,110	9,650	10,010	10,450	10,800	11,250	11,600	12,020	12,390	13,020	13,370	14,080	14,420	15,140	15,490	16,570	16,920
	101～125	－	－	－	－	10,940	11,320	11,780	12,140	12,630	13,160	13,630	14,010	14,770	15,140	15,910	16,260	17,440	17,970
	126～150	－	－	－	－	－	11,740	12,220	12,600	13,260	13,650	14,160	14,540	15,320	15,710	16,480	16,870	18,220	18,620
	151～175	－	－	－	－	－	－	12,770	13,350	13,850	14,250	14,770	15,170	16,010	16,410	17,250	17,830	19,090	19,480
	176～200	－	－	－	－	－	－	－	13,820	14,340	14,750	15,300	15,720	16,570	16,980	18,010	18,420	19,710	20,120
	201～225	－	－	－	－	－	－	－	－	18,000	18,570	19,330	19,920	21,100	21,850	23,050	23,640	25,410	26,010
	226～250	－	－	－	－	－	－	－	－	－	23,060	24,060	24,840	26,540	27,340	28,860	29,640	31,900	32,700
401～450	20～ 50	－	8,730	9,260	9,610	10,070	10,410	10,870	11,210	11,670	12,010	12,650	13,020	13,770	14,110	14,870	15,220	16,390	16,730
	51～ 75	－	9,380	9,770	10,140	10,620	10,990	11,460	11,840	12,310	12,850	13,330	13,710	14,530	14,900	15,710	16,070	17,320	17,880
	76～100	－	9,770	10,180	10,570	11,060	11,450	11,940	12,330	12,990	13,380	13,890	14,280	15,100	15,490	16,320	16,710	18,150	18,540
	101～125	－	－	－	－	11,610	12,010	12,530	13,110	13,650	14,050	14,580	14,990	15,860	16,260	17,160	17,740	19,100	19,510
	126～150	－	－	－	－	－	12,480	13,200	13,620	14,160	14,580	15,120	15,550	16,460	16,870	17,950	18,360	19,770	20,180
	151～175	－	－	－	－	－	－	13,790	14,230	14,800	15,250	15,820	16,250	17,220	17,830	18,770	19,220	20,710	21,150
	176～200	－	－	－	－	－	－	－	14,710	15,320	15,760	16,370	16,820	17,970	18,420	19,400	19,850	21,350	21,810
	201～225	－	－	－	－	－	－	－	－	19,360	20,000	20,830	21,650	23,000	23,640	24,990	25,630	27,730	28,370
	226～250	－	－	－	－	－	－	－	－	－	24,930	26,200	27,050	28,780	29,640	31,390	32,250	34,880	35,730
451～500	20～ 50	－	9,490	9,880	10,250	10,800	11,160	11,710	12,080	12,770	13,160	13,690	14,080	15,020	15,400	16,340	16,730	18,370	18,760
	51～ 75	－	10,040	10,470	10,870	11,420	11,820	12,370	12,940	13,500	13,900	14,470	14,880	15,880	16,300	17,290	17,880	19,480	19,880
	76～100	－	10,470	10,920	11,330	11,890	12,310	13,050	13,490	14,050	14,470	15,060	15,480	16,510	16,920	18,110	18,540	20,170	20,590
	101～125	－	－	－	－	12,520	13,150	13,740	14,180	14,770	15,210	15,840	16,260	17,370	17,970	19,060	19,510	21,260	21,690
	126～150	－	－	－	－	－	13,630	14,250	14,700	15,330	15,780	16,410	16,860	18,150	18,600	19,720	20,180	21,950	22,410
	151～175	－	－	－	－	－	－	14,930	15,400	16,060	16,520	17,190	17,830	19,020	19,480	20,660	21,150	23,050	23,520
	176～200	－	－	－	－	－	－	－	15,940	16,590	17,090	17,940	18,420	19,620	20,120	21,320	21,810	23,730	24,230
	201～225	－	－	－	－	－	－	－	－	21,170	22,020	22,950	23,660	25,320	26,010	27,670	28,370	31,030	31,720
	226～250	－	－	－	－	－	－	－	－	－	27,510	28,720	29,640	31,780	32,700	34,820	35,740	39,070	39,980

※表示の価格は改定後の価格です。

外観寸法図

■ 下記図面は代表共通図です。
各型番の詳細はホームページよりCAD図・PDF図をダウンロードしてご確認下さい。

【A10】タイプ　補強なし板厚1.0mm

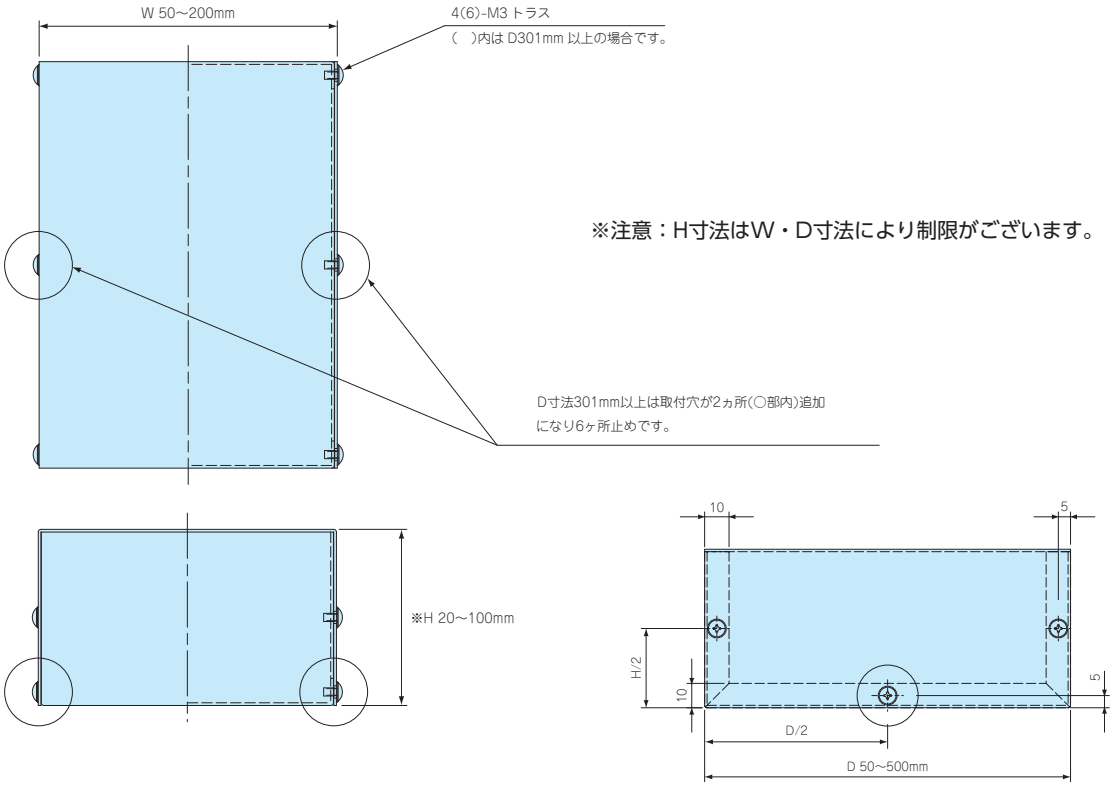

※注意：H寸法はW・D寸法により制限がございます。

【B12】タイプ　補強あり板厚1.2mm

【B15】タイプ　補強あり板厚1.5mm

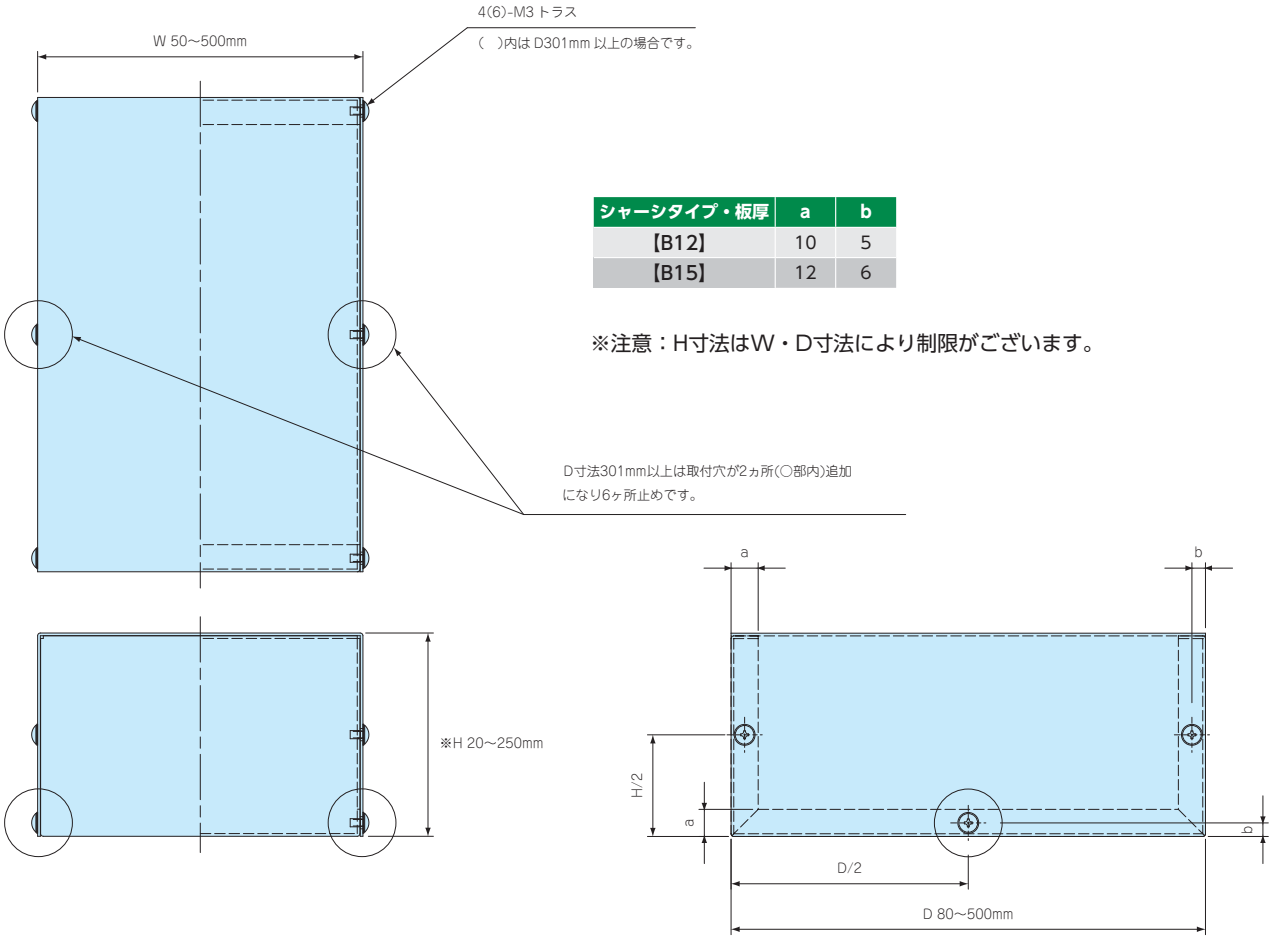

シャーシタイプ・板厚	a	b
【B12】	10	5
【B15】	12	6

※注意：H寸法はW・D寸法により制限がございます。

MBS SERIES ステンレスフリーサイズケース

導通製品

■ カスタム製品（穴加工・インクジェット印刷・塗装）についてはP15-1～61をご覧下さい。
■ カスタム製品のリピート注文品は5%割引致します。

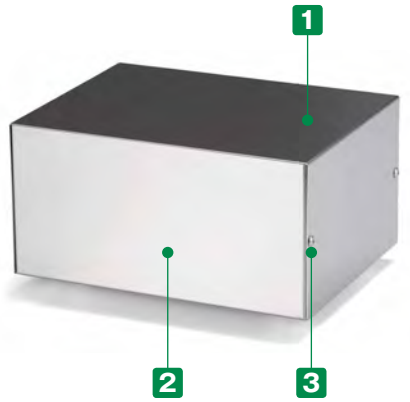

加工例

※ 製品の内面は加工時に付く傷がございますが、良品としております。

■ 幅(W)と奥行き(D)は50～500mmまで、高さ(H)は20～250mmまで1mm単位で指定出来るフリーサイズケースです。
■ 耐食・耐塩・耐薬品に優れたステンレス（SUS304）ケースです。
■ 内部及び外部からの電磁波の低減に効果的なケースです。
■ 医療関連・食品工場・クリーンルーム等の機器のケースとして最適です。

構成内容

No.	名　称	個　数	材　質	表面処理
1	カバー	1	ステンレス SUS304	BA
2	シャーシ	1	ステンレス SUS304	BA
3	取付ビス（トラスM3×5）	4 / 6	ステンレス	無処理

■ カバー・シャーシは片面保護シート付です。

1 サイズ選定

三方向1mm単位のフリーサイズでご指定いただけます。

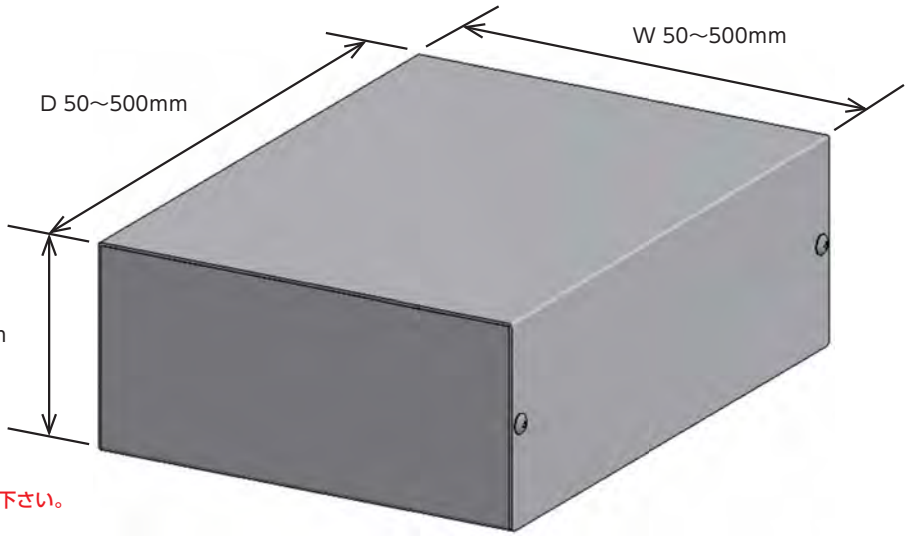

注意：H寸法はW・D寸法により制限がございます。
（詳細はP10－45の表をご参照下さい。）
寸法範囲以下または以上のサイズは別途ご相談下さい。

■ 板厚とシャーシ構造はサイズにより下記仕様になります。
（P10－45の標準価格表をご参照下さい。）

シャーシタイプ A
（補強なし）

【A08】タイプ
W200・H100・D500 以下
補強なし（A）板厚 0.8mm
シャーシタイプ・板厚【A08】

シャーシタイプ B
（補強あり）

【B10】タイプ
W300・H225・D400 以下
補強あり（B）板厚 1.0mm
シャーシタイプ・板厚【B10】

【B12】タイプ
W500・H250・D500 以下
補強あり（B）板厚 1.2mm
シャーシタイプ・板厚【B12】

型番記入方法 ご注文の際は □ 内へ 1 の選択項目にあったご希望のサイズを記入して下さい。

ケース型番（ご注文例）	MBS	122	-	70	-	130	A	08
		W		H		D	シャーシタイプ	板厚

納　期 実働7日目発送（穴加工無し、穴加工付き共に） 受注日および土・日・祭日は実働日に含まれません。納期は基準納期です。数量、追加工内容によっては変わることがございます。

価　格 標準価格表P10－45をご覧下さい。

標準価格表（税別）

1台～3台までは同単価です。

4台以上は単価が下がります。
4台以上の場合はWEBサイトからお見積りいただけます。
MBSシリーズのページに進み、「フリーサイズWEB見積ページ」
ボタンをクリックし、価格をご確認下さい。

【A08】タイプ	補強なし板厚0.8mm
【B10】タイプ	補強あり板厚1.0mm
【B12】タイプ	補強あり板厚1.2mm

■「－」のサイズはお受けできません。

W	H ＼ D	ビス4ヶ所止め 50～79	80～99	100～125	126～150	151～175	176～200	201～225	226～250	251～275	276～300	ビス6ヶ所止め 301～325	326～350	351～375	376～400	401～425	426～450	451～475	476～500
50～99	20～ 35	3,660	3,730	3,850	3,950	4,150	4,250	4,460	4,570	4,990	5,100	5,310	5,420	5,610	5,720	6,080	6,180	6,620	6,730
	36～ 50	－	3,840	3,950	4,070	4,280	4,400	4,610	4,730	5,160	5,300	6,570	6,740	6,990	7,150	8,710	8,910	9,430	9,620
100～150	20～ 50	3,940	4,060	4,220	4,390	4,630	4,790	6,320	6,530	6,840	7,040	8,510	8,760	9,100	9,360	10,020	10,280	10,710	10,970
	51～ 75	－	－	4,530	4,710	4,980	5,390	6,820	7,070	7,400	7,650	9,230	9,500	9,890	10,300	10,920	11,190	11,670	11,950
	76～100	－	－	－	4,960	5,480	5,660	7,220	7,480	7,850	8,110	9,820	10,110	10,680	10,990	11,610	11,910	12,430	12,740
151～200	20～ 50	－	4,370	4,580	4,770	5,300	5,490	7,000	7,270	7,620	7,880	9,550	9,850	10,420	10,710	11,340	11,660	12,180	12,470
	51～ 75	－	－	4,920	5,380	5,700	5,900	7,560	7,850	8,270	8,560	10,340	10,820	11,280	11,610	12,300	12,640	13,200	13,550
	76～100	－	－	－	6,860	7,280	7,600	8,010	8,330	8,760	9,070	11,140	11,490	11,990	12,340	13,050	13,430	14,020	14,400
	101～125	－	－	－	－	7,790	8,130	8,590	8,920	9,380	9,880	11,930	12,310	12,830	13,230	14,010	14,410	15,050	15,600
	126～150	－	－	－	－	－	8,560	9,040	9,390	10,040	10,400	12,570	12,990	13,530	13,960	14,760	15,200	16,010	16,450
201～250	20～ 50	－	5,650	6,220	6,530	6,960	7,270	7,680	8,000	8,410	8,730	10,740	11,100	11,590	11,950	12,670	13,030	13,620	13,990
	51～ 75	－	－	6,730	7,070	7,530	7,870	8,330	8,650	9,110	9,610	11,600	12,000	12,520	12,920	13,690	14,080	14,740	15,270
	76～100	－	－	－	7,480	7,970	8,330	8,810	9,170	9,820	10,170	12,310	12,730	13,280	13,710	14,510	14,930	15,760	16,180
	101～125	－	－	－	－	8,530	8,920	9,450	9,970	10,510	10,900	13,170	13,620	14,220	14,660	15,540	16,130	16,860	17,320
	126～150	－	－	－	－	－	9,390	10,100	10,500	11,060	11,460	13,880	14,350	14,970	15,450	16,510	16,980	17,750	18,230
	151～175	－	－	－	－	－	－	10,710	11,160	11,740	12,180	14,740	15,250	15,910	16,570	17,530	18,030	18,860	19,380
	176～200	－	－	－	－	－	－	－	11,680	12,300	12,760	15,430	15,970	16,820	17,350	18,350	18,890	19,730	20,280
251～300	20～ 50	－	6,300	6,680	7,040	7,530	7,890	8,370	8,730	9,370	9,720	11,790	12,200	12,760	13,190	13,970	14,410	15,220	15,660
	51～ 75	－	－	7,260	7,650	8,170	8,560	9,070	9,610	10,120	10,510	12,730	13,170	13,770	14,220	15,080	15,680	16,410	16,870
	76～100	－	－	－	8,110	8,650	9,070	9,770	10,170	10,710	11,140	13,480	13,960	14,580	15,060	16,110	16,590	17,350	17,830
	101～125	－	－	－	－	9,300	9,880	10,450	10,880	11,480	11,910	14,410	14,930	15,580	16,250	17,220	17,720	18,540	19,050
	126～150	－	－	－	－	－	10,400	11,000	11,460	12,070	12,530	15,160	15,720	16,570	17,100	18,080	18,630	19,480	20,010
	151～175	－	－	－	－	－	－	11,710	12,180	12,830	13,320	16,110	16,830	17,560	18,140	19,200	19,770	20,650	21,230
	176～200	－	－	－	－	－	－	－	12,760	13,430	13,940	17,000	17,620	18,370	18,990	20,070	20,660	21,590	22,200
	201～225	－	－	－	－	－	－	－	－	16,130	16,920	20,470	21,230	22,170	22,930	24,250	24,990	26,140	27,050
301～350	20～ 50	－	－	－	8,740	9,370	9,840	10,620	11,090	11,720	12,190	12,830	13,310	13,940	14,410	15,430	15,920	16,690	17,160
	51～ 75	－	－	－	9,490	10,160	10,810	11,480	11,990	12,650	13,160	13,830	14,350	15,000	15,670	16,630	17,130	17,950	18,460
	76～100	－	－	－	－	10,940	11,490	12,180	12,710	13,420	13,950	14,640	15,200	16,020	16,570	17,560	18,090	18,940	19,480
	101～125	－	－	－	－	11,730	12,300	13,040	13,610	14,340	14,920	15,660	16,370	17,110	17,680	18,740	19,320	20,200	20,770
	126～150	－	－	－	－	－	12,980	13,740	14,350	15,100	15,710	16,630	17,230	18,000	18,590	19,670	20,280	21,200	21,790
	151～175	－	－	－	－	－	－	14,600	15,220	16,050	16,820	17,630	18,250	19,060	19,710	20,860	21,490	22,470	23,230
	176～200	－	－	－	－	－	－	－	15,950	16,930	17,610	18,460	19,120	19,950	20,600	21,790	22,460	23,610	24,260
	201～225	－	－	－	－	－	－	－	－	20,380	21,220	22,250	23,090	24,120	24,930	26,370	27,350	28,580	29,410
	226～250	－	－	－	－	－	－	－	－	－	25,320	26,590	27,580	28,830	29,840	31,730	32,720	34,210	35,220
351～400	20～ 50	－	－	－	9,330	10,170	10,710	11,400	11,940	12,630	13,170	13,880	14,410	15,250	15,790	16,760	17,310	18,120	18,680
	51～ 75	－	－	－	10,300	11,030	11,600	12,330	12,910	13,630	14,200	14,940	15,670	16,400	16,970	18,010	18,590	19,480	20,040
	76～100	－	－	－	－	11,730	12,330	13,090	13,690	14,460	15,050	15,970	16,580	17,330	17,940	19,000	19,610	20,530	21,120
	101～125	－	－	－	－	12,590	13,220	14,020	14,660	15,460	16,240	17,050	17,680	18,480	19,120	20,260	20,910	21,870	22,640
	126～150	－	－	－	－	－	13,950	14,770	15,450	16,430	17,090	17,940	18,590	19,420	20,080	21,260	21,910	23,080	23,730
	151～175	－	－	－	－	－	－	15,720	16,540	17,430	18,120	19,020	19,710	20,580	21,260	22,510	23,340	24,410	25,110
	176～200	－	－	－	－	－	－	－	17,350	18,240	18,970	19,890	20,600	21,510	22,230	23,660	24,380	25,460	26,180
	201～225	－	－	－	－	－	－	－	－	22,020	22,920	24,040	24,930	26,050	27,100	28,650	29,550	30,870	31,780
	226～250	－	－	－	－	－	－	－	－	－	27,390	28,760	29,840	31,340	32,430	34,290	35,390	36,990	38,080
401～450	20～ 50	－	－	－	10,250	11,040	11,650	12,410	13,020	13,790	14,400	15,330	15,920	16,700	17,290	18,420	19,020	19,970	20,570
	51～ 75	－	－	－	11,160	11,990	12,630	13,440	14,070	14,900	15,670	16,510	17,130	17,960	18,590	19,790	20,410	21,430	22,200
	76～100	－	－	－	－	12,760	13,420	14,250	14,920	15,920	16,580	17,440	18,090	18,960	19,610	20,850	21,500	22,690	23,340
	101～125	－	－	－	－	13,690	14,400	15,280	16,130	17,030	17,710	18,620	19,320	20,200	20,890	22,210	23,050	24,140	24,830
	126～150	－	－	－	－	－	15,170	16,250	16,970	17,900	18,620	19,550	20,280	21,200	21,910	23,400	24,130	25,260	25,970
	151～175	－	－	－	－	－	－	17,280	18,020	19,000	19,740	20,740	21,490	22,460	23,340	24,770	25,520	26,720	27,460
	176～200	－	－	－	－	－	－	－	18,880	19,880	20,650	21,680	22,460	23,600	24,370	25,830	26,600	27,840	28,600
	201～225	－	－	－	－	－	－	－	－	24,020	24,990	26,230	27,340	28,580	29,550	31,290	32,250	33,750	34,720
	226～250	－	－	－	－	－	－	－	－	－	29,910	31,570	32,720	34,210	35,390	37,480	38,660	40,450	41,620
451～500	20～ 50	－	－	－	10,960	11,800	12,460	13,320	13,970	14,990	15,650	16,510	17,160	18,020	18,680	19,910	20,570	21,770	22,420
	51～ 75	－	－	－	11,940	12,830	13,530	14,420	15,270	16,170	16,860	17,770	18,460	19,360	20,040	21,370	22,210	23,320	24,010
	76～100	－	－	－	－	13,650	14,370	15,450	16,180	17,100	17,810	18,760	19,480	20,410	21,120	22,630	23,340	24,490	25,200
	101～125	－	－	－	－	14,690	15,580	16,570	17,310	18,290	19,050	20,020	20,770	21,750	22,640	24,080	24,830	26,050	26,800
	126～150	－	－	－	－	－	16,430	17,440	18,220	19,220	20,000	21,030	21,790	22,950	23,730	25,200	25,970	27,220	28,000
	151～175	－	－	－	－	－	－	18,540	19,360	20,410	21,220	22,290	23,230	24,300	25,100	26,660	27,460	28,770	29,580
	176～200	－	－	－	－	－	－	－	20,260	21,350	22,180	23,430	24,260	25,350	26,180	27,780	28,600	29,950	30,790
	201～225	－	－	－	－	－	－	－	－	25,840	27,030	28,370	29,410	30,730	31,780	33,680	34,720	36,320	37,380
	226～250	－	－	－	－	－	－	－	－	－	32,360	33,970	35,220	36,830	38,080	40,370	41,620	43,570	44,820

※表示の価格は改定後の価格です。

外観寸法図

■ 下記図面は代表共通図です。
各型番の詳細はホームページよりCAD図・PDF図をダウンロードしてご確認下さい。

【A08】タイプ　補強なし板厚0.8mm

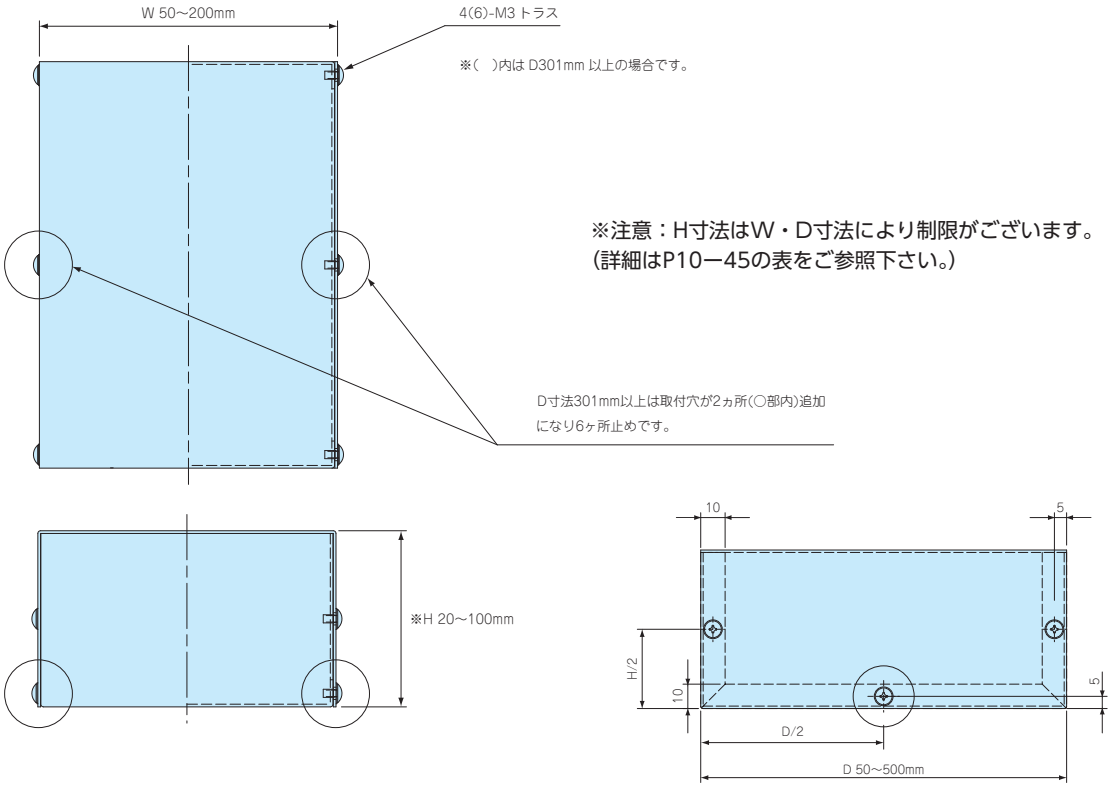

【B10】タイプ　補強あり板厚1.0mm

【B12】タイプ　補強あり板厚1.2mm

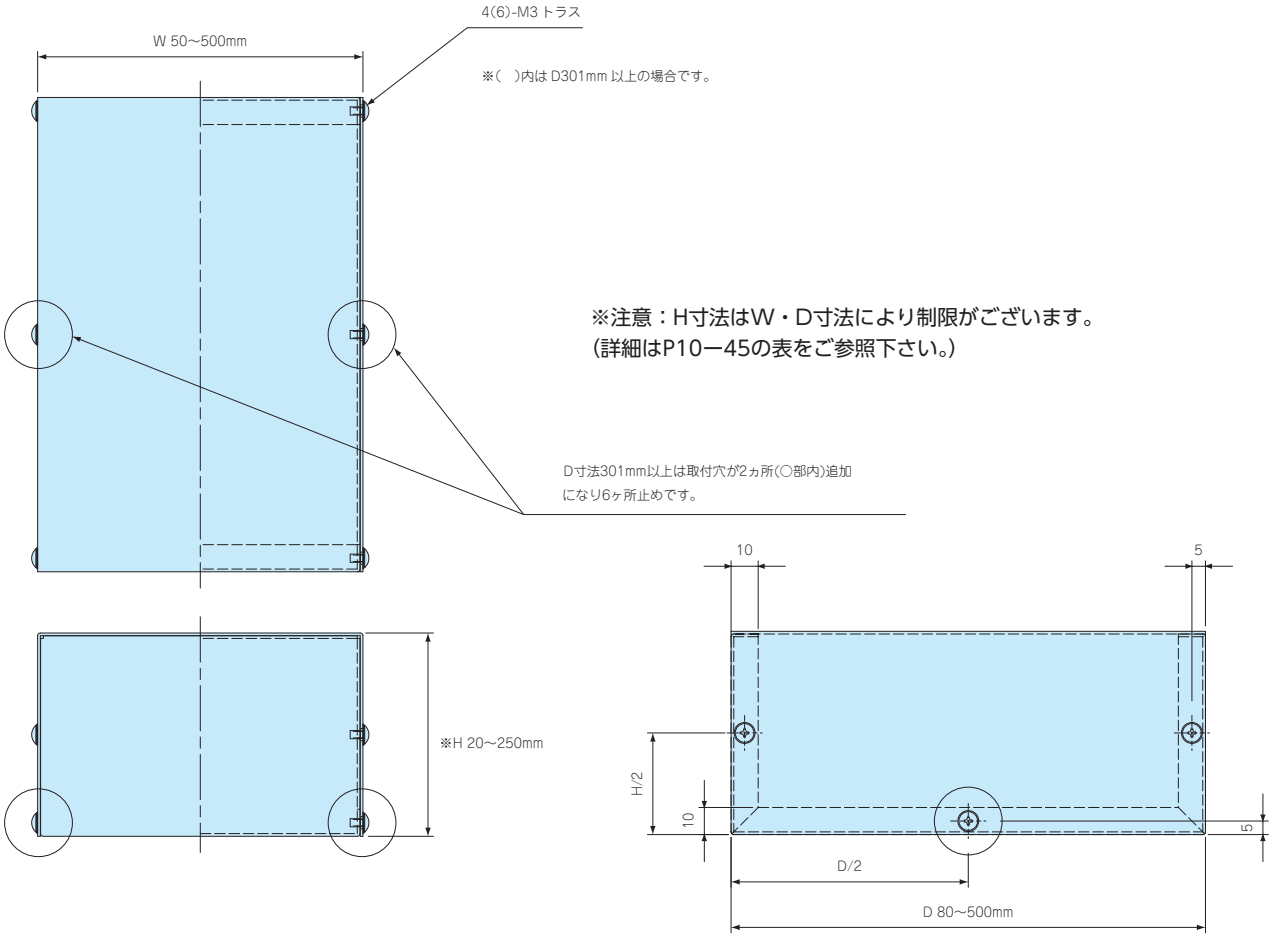

MBCF SERIES フランジ足付アルミフリーサイズケース

■ カスタム製品（穴加工・インクジェット印刷・塗装）についてはP15-1～61をご覧下さい。
■ カスタム製品のリピート注文品は5%割引致します。

加工例

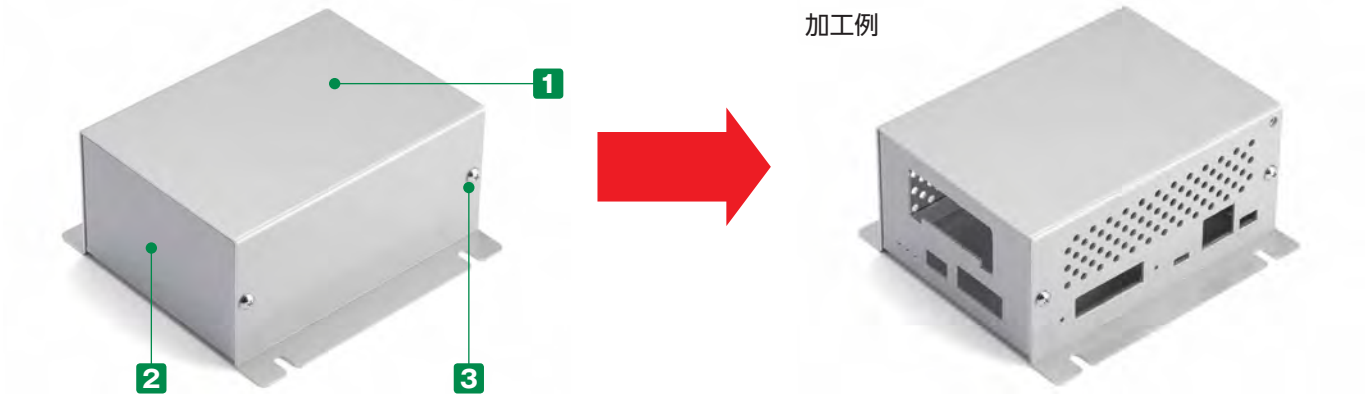

■ 幅(W)50～500mm、奥行き(D)50～400mm、高さ(H)25～200mmまで1mm単位で指定出来るフランジ足付フリーサイズケースです。
フランジ部の取付け穴は2箇所と4箇所が選択可能です。
■ 内面が導通となりますので、アースやグランドが取り易くなります。
※ 製品の内面（導通処理面）は特性上、加工時に付く傷や油跡がございますが、良品としております。
■ フリーサイズケースと穴加工をセットでご注文いただいた場合、通常の追加工と比べ穴加工費が割安です。
＊ 穴加工をご依頼の際はCADデータまたは図面（スケッチ図可）を添付して下さい。お見積り致します。
（詳細はP10－152の『フリーサイズケース 追加工・印刷のカスタマイズ』をご覧下さい。）
■ サイズにより標準品「MBCシリーズ」に取扱いがあるものがございます。
＊ 同サイズの場合、MBCシリーズでご注文いただいたほうが安価になります。詳しくは「MBCシリーズ」P8－26の表をご覧下さい。

構成内容

No.	名　称	個　数	材　質	色 / 表面処理
1	カバー	1	アルミ板 A1100P	表面メタリックシルバー塗装、裏面導通処理
2	シャーシ	1	アルミ板 A1100P	表面メタリックシルバー塗装、裏面導通処理
3	取付ビス(トラスM3×5)	4 / 6	鉄	ニッケルメッキ

■ カバー・シャーシは片面保護シート付です。目立ちにくいのでご注意下さい。

1 サイズ選定

三方向1mm単位のフリーサイズでご指定いただけます。

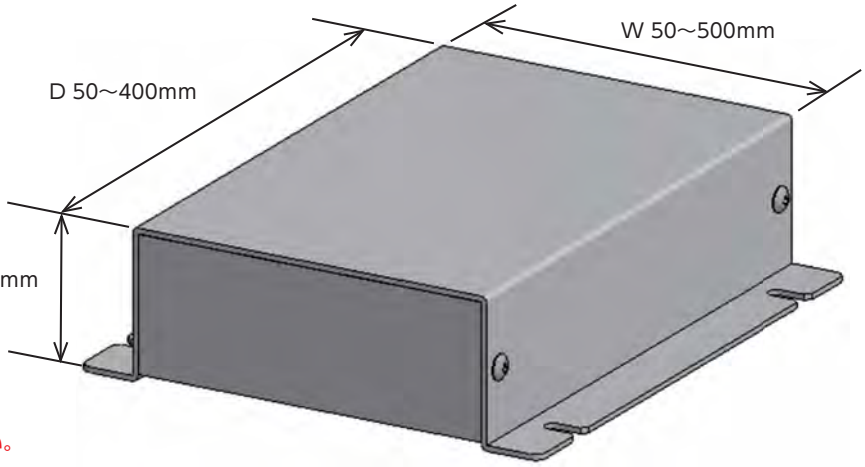

注意：H寸法はW・D寸法により制限がございます。
（詳細はP10−49の表をご参照下さい。）
寸法範囲以下または以上のサイズは別途ご相談下さい。

■ 板厚とシャーシ構造はサイズにより下記仕様になります。
（P10−49の標準価格表をご参照下さい。）

シャーシタイプ A
（補強なし）

【A12】タイプ
W200・H100・D400 以下
補強なし（A）板厚 1.2mm
シャーシタイプ・板厚【A12】

シャーシタイプ B
（補強あり）

【B12】タイプ
W300・H200・D400 以下
補強あり（B）板厚 1.2mm
シャーシタイプ・板厚【B12】

【B15】タイプ
W500・H200・D400 以下
補強あり（B）板厚 1.5mm
シャーシタイプ・板厚【B15】

2 取付穴数選定

2個（片側1個ずつ）

4個（片側2個ずつ）

型番記入方法　ご注文の際は □ 内へ 1～2 の選択項目にあった寸法や記号を記入して下さい。

ケース型番（ご注文例）	MBCF	155	-	80	-	200	B	12	-	4
		W		H		D	シャーシタイプ	板厚		取付穴数

納　期　実働3日目発送（穴加工無し）
実働5日目発送（穴加工付）

受注日および土・日・祭日は実働日に含まれません。
納期は基準納期です。数量、追加工内容によっては変わることがございます。

価　格　標準価格表P10−49をご覧下さい。

標準価格表（税別）

1台～3台までは同単価です。

4台以上は単価が下がります。
4台以上の場合はWEBサイトからお見積りいただけます。
MBCFシリーズのページに進み、「フリーサイズWEB見積ページ」
ボタンをクリックし、価格をご確認下さい。

【A12】タイプ	補強なし板厚1.2mm
【B12】タイプ	補強あり板厚1.2mm
【B15】タイプ	補強あり板厚1.5mm

■「－」のサイズはお受けできません。

W	H ＼ D	ビス4ヶ所止め 50～74	75～99	100～125	126～150	151～175	176～200	201～225	226～250	251～275	276～300	ビス6ヶ所止め 301～325	326～350	351～375	376～400
50～99	25～ 35	4,530	4,640	4,730	4,810	4,970	5,050	5,200	5,310	5,720	5,820	5,980	6,070	6,410	6,510
	36～ 50	—	4,700	4,810	4,910	5,070	5,170	5,320	5,430	5,850	5,960	6,910	7,020	7,390	7,480
100～150	25～ 29	—	4,740	4,870	4,980	5,160	5,270	6,510	6,630	6,810	6,930	—	—	—	—
	30～ 50	—	4,870	5,020	5,140	5,320	5,450	6,700	6,820	7,030	7,150	9,070	9,230	9,660	9,830
	51～ 75	—	—	5,250	5,380	5,590	6,010	7,000	7,150	7,360	7,500	9,510	9,680	10,170	10,510
	76～100	—	—	—	5,560	6,070	6,220	7,220	7,390	7,610	7,780	9,840	10,050	10,710	10,920
151～200	25～ 29	—	4,970	5,110	5,250	5,730	5,890	6,900	7,040	7,260	7,400	—	—	—	—
	30～ 50	—	5,110	5,270	5,430	5,940	6,080	7,100	7,270	7,490	7,650	9,700	9,890	10,560	10,750
	51～ 75	—	—	6,340	6,790	7,030	7,200	7,450	7,610	7,870	8,050	10,170	10,560	11,100	11,320
	76～100	—	—	—	6,990	7,260	7,430	7,710	7,880	8,140	8,340	10,710	10,960	11,530	11,740
	101～125	—	—	—	—	7,550	7,740	8,050	8,240	8,530	8,890	11,200	11,450	12,060	12,310
	126～150	—	—	—	—	—	7,990	8,300	8,510	8,980	9,190	11,590	11,850	12,470	12,730
201～250	25～ 29	—	5,980	6,420	6,600	6,860	7,020	7,270	7,450	7,710	7,880	—	—	—	—
	30～ 50	—	6,160	6,620	6,800	7,070	7,250	7,500	7,680	7,950	8,140	10,500	10,710	11,280	11,530
	51～ 75	—	—	6,910	7,130	7,400	7,600	7,890	8,080	8,370	8,740	11,020	11,270	11,880	12,120
	76～100	—	—	—	7,360	7,660	7,870	8,180	8,390	8,850	9,050	11,430	11,680	12,330	12,580
	101～125	—	—	—	—	8,000	8,220	8,560	8,930	9,260	9,490	11,950	12,240	12,910	13,190
	126～150	—	—	—	—	—	8,480	8,990	9,230	9,570	9,820	12,350	12,670	13,350	13,650
	151～175	—	—	—	—	—	—	9,370	9,630	9,990	10,240	12,890	13,200	13,950	14,430
	176～200	—	—	—	—	—	—	—	9,910	10,300	10,560	13,290	13,630	14,560	14,900
251～300	25～ 29	—	6,470	6,680	6,880	7,160	7,360	7,660	7,850	8,310	8,520	—	—	—	—
	30～ 50	—	6,680	6,880	7,100	7,400	7,610	7,910	8,130	8,590	8,800	11,120	11,390	12,000	12,270
	51～ 75	—	—	7,250	7,470	7,780	8,000	8,330	8,730	9,050	9,270	11,680	11,970	12,640	12,920
	76～100	—	—	—	7,720	8,060	8,300	8,800	9,040	9,380	9,620	12,130	12,430	13,130	13,430
	101～125	—	—	—	—	8,430	8,860	9,220	9,480	9,830	10,100	12,700	13,030	13,770	14,240
	126～150	—	—	—	—	—	9,150	9,530	9,790	10,170	10,440	13,150	13,490	14,410	14,750
	151～175	—	—	—	—	—	—	9,950	10,230	10,620	10,900	13,710	14,240	15,050	15,400
	176～200	—	—	—	—	—	—	—	10,540	10,960	11,260	14,340	14,700	15,540	15,890
301～350	30～ 50	—	—	—	9,090	9,490	9,780	10,350	10,640	11,030	11,340	11,740	12,050	12,730	13,030
	51～ 75	—	—	—	9,530	9,960	10,440	10,870	11,190	11,610	11,930	12,350	12,670	13,420	13,900
	76～100	—	—	—	—	10,510	10,840	11,280	11,610	12,050	12,390	12,830	13,170	14,090	14,430
	101～125	—	—	—	—	10,990	11,330	11,800	12,170	12,630	12,970	13,450	13,970	14,770	15,140
	126～150	—	—	—	—	—	11,730	12,200	12,580	13,070	13,430	14,090	14,470	15,300	15,670
	151～175	—	—	—	—	—	—	12,740	13,130	13,630	14,200	14,710	15,100	15,990	16,370
	176～200	—	—	—	—	—	—	—	13,560	14,240	14,660	15,200	15,600	16,510	16,910
351～400	30～ 50	—	—	—	9,650	10,280	10,600	11,060	11,390	11,850	12,190	12,670	12,990	13,990	14,340
	51～ 75	—	—	—	10,340	10,820	11,160	11,660	12,010	12,480	12,850	13,330	13,880	14,760	15,100
	76～100	—	—	—	—	11,220	11,600	12,110	12,470	12,980	13,330	14,030	14,400	15,320	15,680
	101～125	—	—	—	—	11,780	12,170	12,700	13,090	13,620	14,170	14,710	15,100	16,080	16,460
	126～150	—	—	—	—	—	12,590	13,150	13,550	14,250	14,680	15,220	15,620	16,630	17,030
	151～175	—	—	—	—	—	—	13,720	14,310	14,900	15,320	15,910	16,340	17,390	17,810
	176～200	—	—	—	—	—	—	—	14,770	15,390	15,820	16,430	16,860	17,950	18,370
401～450	30～ 50	—	—	—	10,370	10,900	11,270	11,790	12,170	12,670	13,040	13,740	14,110	15,090	15,450
	51～ 75	—	—	—	10,960	11,510	11,890	12,450	12,830	13,380	13,940	14,500	14,880	15,940	16,320
	76～100	—	—	—	—	11,950	12,350	12,920	13,320	14,070	14,470	15,050	15,450	16,520	16,920
	101～125	—	—	—	—	12,570	12,980	13,590	14,180	14,770	15,200	15,800	16,240	17,370	17,790
	126～150	—	—	—	—	—	13,440	14,230	14,680	15,280	15,730	16,350	16,800	17,960	18,400
	151～175	—	—	—	—	—	—	14,900	15,340	16,000	16,460	17,110	17,570	18,810	19,430
	176～200	—	—	—	—	—	—	—	15,850	16,510	16,980	17,660	18,140	19,560	20,020
451～500	30～ 50	—	—	—	11,210	11,820	12,220	12,830	13,230	14,020	14,420	15,050	15,450	16,660	17,060
	51～ 75	—	—	—	11,880	12,530	12,940	13,590	14,180	14,830	15,260	15,910	16,320	17,650	18,080
	76～100	—	—	—	—	13,020	13,440	14,290	14,710	15,390	15,820	16,480	16,930	18,280	18,700
	101～125	—	—	—	—	13,710	14,340	15,050	15,490	16,190	16,650	17,370	17,810	19,260	19,880
	126～150	—	—	—	—	—	14,830	15,550	16,020	16,740	17,220	17,950	18,420	20,040	20,520
	151～175	—	—	—	—	—	—	16,310	16,800	17,560	18,050	18,810	19,480	21,030	21,510
	176～200	—	—	—	—	—	—	—	17,330	18,110	18,620	19,560	20,070	21,650	22,150

※表示の価格は改定後の価格です。

外観寸法図

■ 下記図面は代表共通図です。
各型番の詳細はホームページよりCAD図・PDF図をダウンロードしてご確認下さい。

【A12】タイプ　補強なし板厚1.2mm

取付穴数2個

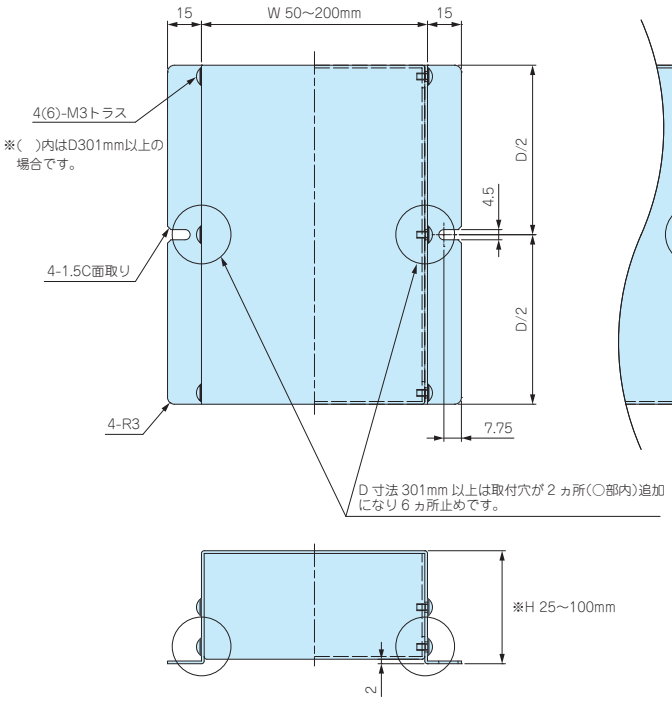

取付穴数4個

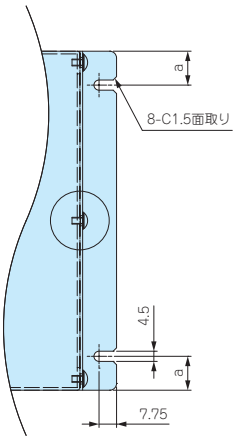

ケースD寸法	a
50 ～ 60	10
61 ～ 140	15
141 ～ 240	20
241 ～ 400	30

※注意：H寸法はW・D寸法により制限がございます。
（詳細はP10-49の表をご参照下さい。）

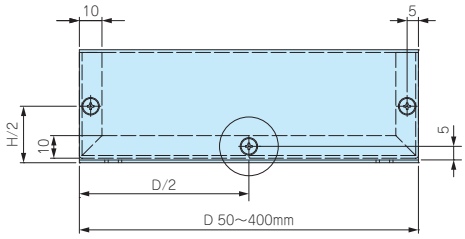

【B12】タイプ　補強あり板厚1.2mm

取付穴数2個

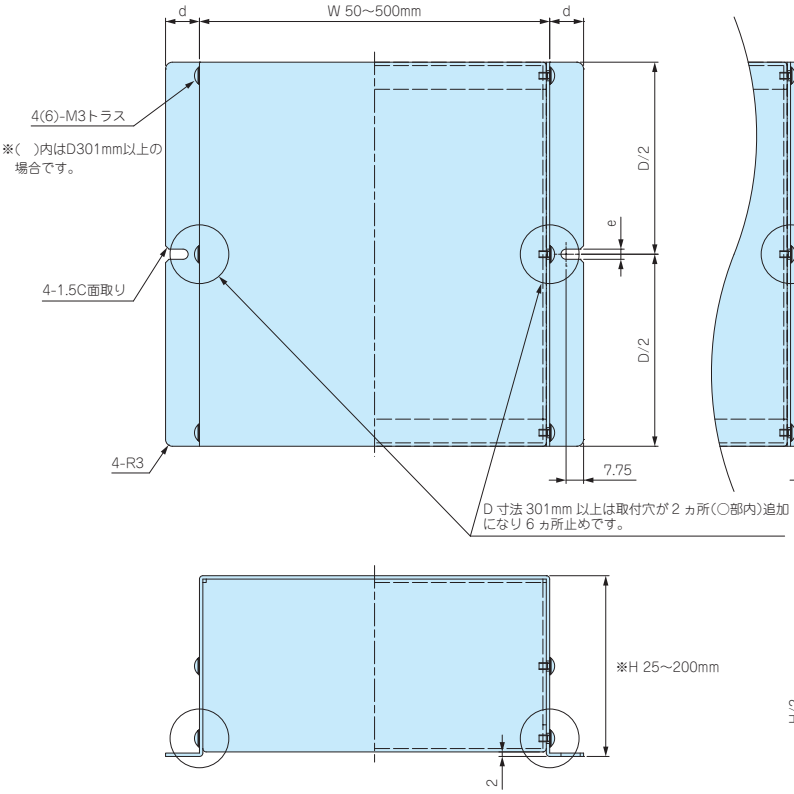

【B15】タイプ　補強あり板厚1.5mm

取付穴数4個

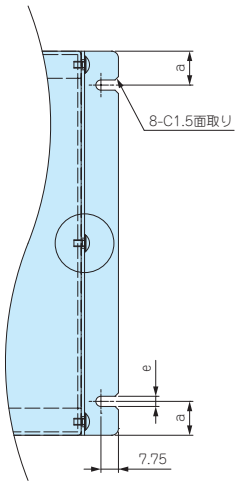

ケースD寸法	a
50 ～ 60	10
61 ～ 140	15
141 ～ 240	20
241 ～ 400	30

シャーシタイプ・板厚	b	c	d	e
【B12】	10	5	15	4.5
【B15】	12	6	20	5.5

※注意：H寸法はW・D寸法により制限がございます。
（詳細はP10-49の表をご参照下さい。）

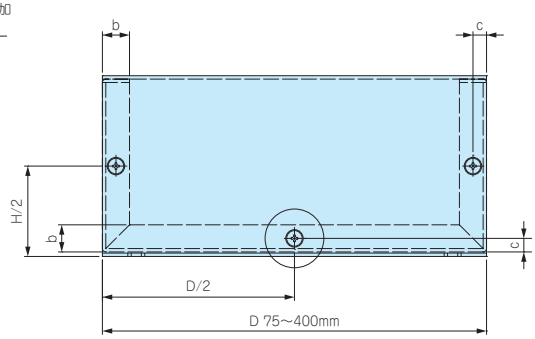

MBSF SERIES フランジ足付ステンレスフリーサイズケース

導通製品

■ カスタム製品（穴加工・インクジェット印刷・塗装）についてはP15-1～61をご覧下さい。
■ カスタム製品のリピート注文品は5%割引致します。

加工例

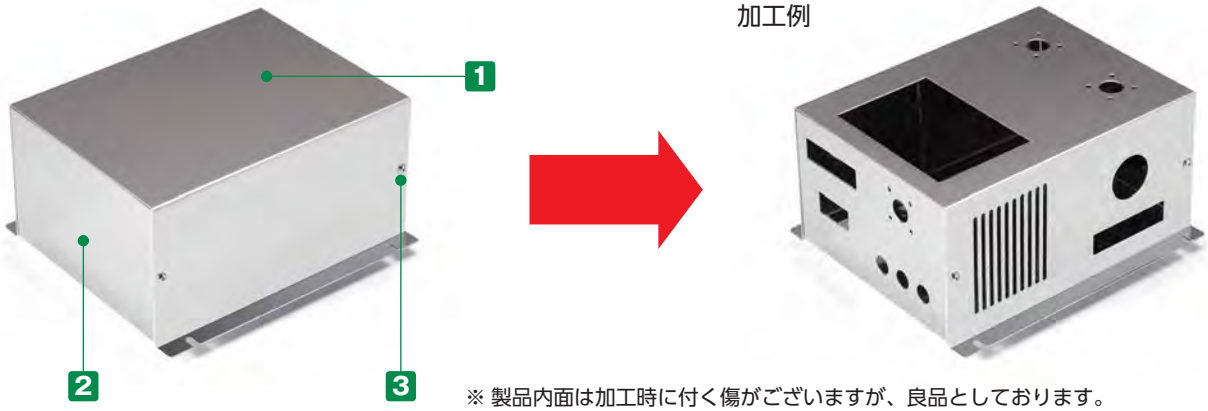

※ 製品内面は加工時に付く傷がございますが、良品としております。

■ 幅(W)50～500mm、奥行き(D)50～400mm、高さ(H)25～200mmまで1mm単位で指定出来るフランジ足付フリーサイズケースです。
■ フランジ部の取付け穴は2箇所と4箇所が選択可能です。
■ 耐食・耐塩・耐薬品に優れたステンレス（SUS304）ケースです。
■ 内部及び外部からの電磁波の低減に効果的なケースです。
■ 医療関連・食品工場・クリーンルーム等の機器のケースとして最適です。

構成内容

No.	名　称	個　数	材　質	表面処理
1	カバー	1	ステンレス SUS304	BA
2	シャーシ	1	ステンレス SUS304	BA
3	取付ビス（トラスM3×5）	4 / 6	ステンレス	無処理

■ カバー・シャーシは片面保護シート付です。

1 サイズ選定

三方向1mm単位のフリーサイズでご指定いただけます。

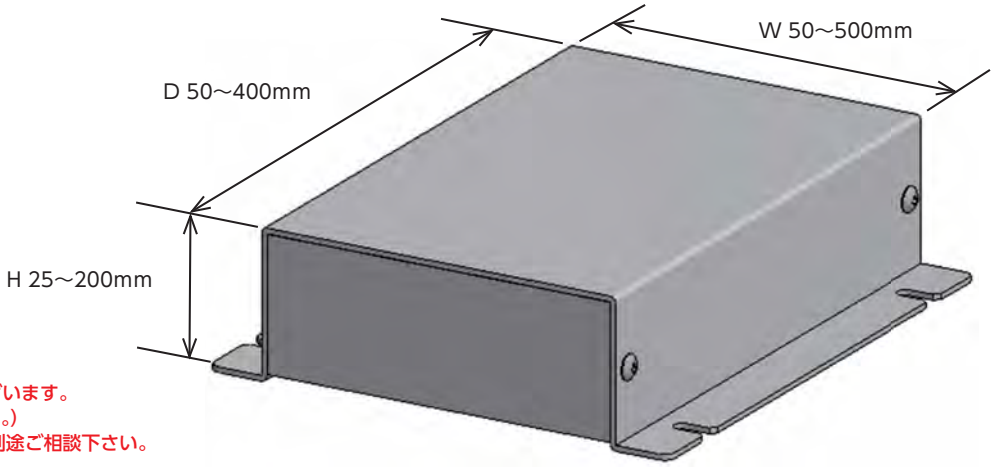

注意：H寸法はW・D寸法により制限がございます。
（詳細はP10－53の表をご参照下さい。）
寸法範囲以下または以上のサイズは別途ご相談下さい。

■ 板厚とシャーシ構造はサイズにより下記仕様になります。
（P10－53の標準価格表をご参照下さい。）

シャーシタイプ A
（補強なし）

【A10】タイプ
W200・H100・D400 以下
補強なし（A）板厚 1.0mm
シャーシタイプ・板厚【A10】

シャーシタイプ B
（補強あり）

【B10】タイプ
W300・H200・D400 以下
補強あり（B）板厚 1.0mm
シャーシタイプ・板厚【B10】

【B12】タイプ
W500・H200・D400 以下
補強あり（B）板厚 1.2mm
シャーシタイプ・板厚【B12】

2 取付穴数選定

2個（片側1個ずつ）

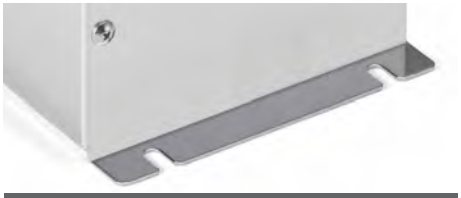

4個（片側2個ずつ）

型番記入方法 ご注文の際は □ 内へ 1～2 の選択項目にあった寸法や記号を記入して下さい。

ケース型番（ご注文例）

MBSF	155	-	80	-	200	B	10	-	4
	W		H		D	シャーシタイプ	板厚		取付穴数

納　期 実働7日目発送（穴加工無し、穴加工付き共に） 受注日および土・日・祭日は実働日に含まれません。納期は基準納期です。数量、追加工内容によっては変わることがございます。

価　格 標準価格表P10－53をご覧下さい。

標準価格表（税別）

1台～3台までは同単価です。

4台以上は単価が下がります。
4台以上の場合はWEBサイトからお見積りいただけます。
MBSFシリーズのページに進み、「フリーサイズWEB見積ページ」ボタンをクリックし、価格をご確認下さい。

【A10】タイプ	補強なし板厚1.0mm
【B10】タイプ	補強あり板厚1.0mm
【B12】タイプ	補強あり板厚1.2mm

■「－」のサイズはお受けできません。

W	H ＼ D	ビス4ヶ所止め 50～74	75～99	100～125	126～150	151～175	176～200	201～225	226～250	251～275	276～300	ビス6ヶ所止め 301～325	326～350	351～375	376～400
50～99	25～ 35	4,170	4,330	4,500	4,650	4,910	5,070	5,330	5,490	5,990	6,160	6,420	6,580	6,860	7,020
	36～ 50	—	4,450	4,640	4,800	5,090	5,260	5,550	5,710	6,230	6,410	7,200	7,380	7,660	7,840
100～150	25～ 29	—	4,520	4,740	4,960	5,260	5,450	6,500	6,700	7,030	7,220	—	—	—	—
	30～ 50	—	4,760	4,990	5,220	5,550	5,770	6,840	7,070	7,400	7,620	9,320	9,590	9,990	10,250
	51～ 75	—	—	5,390	5,640	6,010	6,500	7,360	7,610	8,000	8,240	10,070	10,360	10,800	11,260
	76～100	—	—	—	5,960	6,580	6,870	7,760	8,050	8,450	8,710	10,640	10,970	11,600	11,930
151～200	25～ 29	—	4,900	5,160	5,420	6,020	6,280	7,160	7,420	7,810	8,060	—	—	—	—
	30～ 50	—	5,160	5,440	5,720	6,350	6,620	7,540	7,820	8,220	8,480	10,370	10,710	11,330	11,670
	51～ 75	—	—	6,420	6,960	7,400	7,710	8,130	8,450	8,870	9,170	11,210	11,720	12,220	12,590
	76～100	—	—	—	7,330	7,790	8,120	8,580	8,910	9,380	9,700	12,000	12,390	12,920	13,320
	101～125	—	—	—	—	8,330	8,680	9,190	9,530	10,040	10,540	12,810	13,250	13,820	14,240
	126～150	—	—	—	—	—	9,100	9,630	10,010	10,690	11,060	13,450	13,910	14,510	14,970
201～250	25～ 29	—	5,780	6,350	6,640	7,090	7,390	7,840	8,130	8,580	8,890	—	—	—	—
	30～ 50	—	6,100	6,680	7,000	7,470	7,790	8,250	8,580	9,040	9,370	11,600	12,000	12,530	12,930
	51～ 75	—	—	7,210	7,550	8,060	8,410	8,910	9,260	9,770	10,250	12,480	12,920	13,500	13,910
	76～100	—	—	—	7,990	8,510	8,870	9,420	9,780	10,470	10,840	13,200	13,650	14,250	14,700
	101～125	—	—	—	—	9,100	9,500	10,080	10,620	11,200	11,590	14,090	14,570	15,220	15,720
	126～150	—	—	—	—	—	9,970	10,710	11,140	11,730	12,170	14,800	15,320	15,990	16,480
	151～175	—	—	—	—	—	—	11,380	11,840	12,460	12,910	15,680	16,240	16,970	17,650
	176～200	—	—	—	—	—	—	—	12,350	13,020	13,490	16,400	16,970	17,880	18,430
251～300	25～ 29	—	6,420	6,790	7,140	7,650	8,000	8,510	8,860	9,510	9,880	—	—	—	—
	30～ 50	—	6,760	7,160	7,540	8,060	8,450	8,970	9,330	10,010	10,370	12,670	13,130	13,720	14,180
	51～ 75	—	—	7,760	8,170	8,730	9,130	9,680	10,230	10,810	11,210	13,650	14,120	14,770	15,260
	76～100	—	—	—	8,630	9,220	9,630	10,370	10,810	11,400	11,820	14,410	14,920	15,600	16,110
	101～125	—	—	—	—	9,880	10,480	11,100	11,550	12,190	12,640	15,380	15,910	16,640	17,320
	126～150	—	—	—	—	—	11,000	11,660	12,130	12,790	13,260	16,130	16,710	17,610	18,180
	151～175	—	—	—	—	—	—	12,390	12,870	13,570	14,080	17,100	17,850	18,640	19,260
	176～200	—	—	—	—	—	—	—	13,450	14,170	14,690	18,010	18,640	19,460	20,110
301～350	30～ 50	—	—	—	9,360	10,020	10,530	11,360	11,860	12,530	13,050	13,740	14,250	14,930	15,430
	51～ 75	—	—	—	10,120	10,840	11,540	12,250	12,790	13,510	14,050	14,800	15,330	16,050	16,740
	76～100	—	—	—	—	11,620	12,200	12,940	13,510	14,280	14,830	15,610	16,180	17,090	17,650
	101～125	—	—	—	—	12,450	13,050	13,840	14,460	15,250	15,850	16,650	17,390	18,200	18,800
	126～150	—	—	—	—	—	13,720	14,540	15,170	16,000	16,640	17,620	18,240	19,080	19,710
	151～175	—	—	—	—	—	—	15,450	16,110	16,980	17,780	18,660	19,330	20,190	20,860
	176～200	—	—	—	—	—	—	—	16,830	17,880	18,570	19,480	20,180	21,060	21,750
351～400	30～ 50	—	—	—	9,960	10,860	11,420	12,170	12,740	13,490	14,050	14,810	15,390	16,280	16,850
	51～ 75	—	—	—	10,940	11,740	12,340	13,130	13,740	14,530	15,120	15,940	16,690	17,480	18,070
	76～100	—	—	—	—	12,450	13,070	13,900	14,530	15,340	15,970	16,970	17,590	18,410	19,050
	101～125	—	—	—	—	13,330	13,990	14,860	15,520	16,400	17,200	18,080	18,740	19,610	20,260
	126～150	—	—	—	—	—	14,710	15,620	16,310	17,350	18,050	18,960	19,640	20,540	21,230
	151～175	—	—	—	—	—	—	16,590	17,450	18,400	19,120	20,070	20,800	21,740	22,460
	176～200	—	—	—	—	—	—	—	18,240	19,220	19,970	20,950	21,710	22,680	23,420
401～450	30～ 50	—	—	—	10,940	11,790	12,410	13,250	13,890	14,710	15,360	16,350	16,980	17,830	18,460
	51～ 75	—	—	—	11,880	12,770	13,430	14,310	14,990	15,880	16,690	17,590	18,240	19,140	19,790
	76～100	—	—	—	—	13,530	14,220	15,140	15,840	16,910	17,590	18,530	19,210	20,130	20,820
	101～125	—	—	—	—	14,530	15,250	16,200	17,060	18,050	18,760	19,740	20,460	21,440	22,150
	126～150	—	—	—	—	—	16,020	17,170	17,910	18,930	19,670	20,690	21,430	22,420	23,180
	151～175	—	—	—	—	—	—	18,240	19,020	20,070	20,850	21,910	22,690	23,730	24,650
	176～200	—	—	—	—	—	—	—	19,880	20,950	21,750	22,860	23,660	24,870	25,690
451～500	30～ 50	—	—	—	11,670	12,590	13,280	14,200	14,900	15,970	16,650	17,590	18,280	19,200	19,880
	51～ 75	—	—	—	12,700	13,660	14,370	15,360	16,230	17,200	17,910	18,890	19,620	20,590	21,320
	76～100	—	—	—	—	14,480	15,220	16,390	17,130	18,140	18,880	19,890	20,650	21,650	22,400
	101～125	—	—	—	—	15,550	16,480	17,550	18,310	19,380	20,140	21,220	22,000	23,050	23,980
	126～150	—	—	—	—	—	17,330	18,420	19,220	20,310	21,110	22,210	23,010	24,250	25,050
	151～175	—	—	—	—	—	—	19,560	20,410	21,550	22,370	23,540	24,520	25,650	26,490
	176～200	—	—	—	—	—	—	—	21,320	22,480	23,340	24,690	25,550	26,700	27,580

※表示の価格は改定後の価格です。

型番目次/Photo INDEX
プラスチックケース
キャリングケース
防水・防塵樹脂ボックス
防水・防塵アルミ/ステンレスボックス
端子ボックス/防水コネクタ/ケーブルグランド
アルミサッシケース
アルミフレーム/ヒートシンクケース
メタルケース
Raspberry Piケース
フリーサイズケース/フリーサイズパネル
ラックケース/サブラック
棚板/ラックパネル
電池ホルダー/電池ボックス
アクセサリー/機構部品
カスタム製品
技術資料/各種ご案内

外観寸法図

■ 下記図面は代表共通図です。
各型番の詳細はホームページよりCAD図・PDF図をダウンロードしてご確認下さい。

【A10】タイプ　補強なし板厚1.0mm

取付穴数2個

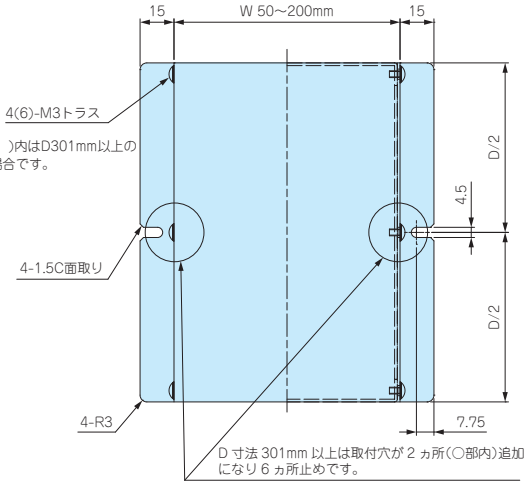

取付穴数4個

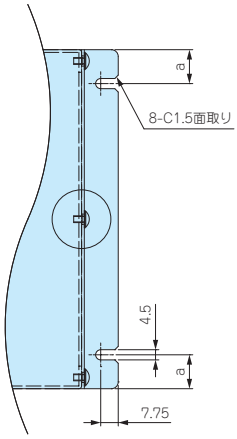

ケースD寸法	a
50 ～ 60	10
61 ～ 140	15
141 ～ 240	20
241 ～ 400	30

※注意：H寸法はW・D寸法により制限がございます。
(詳細はP10－53の表をご参照下さい。)

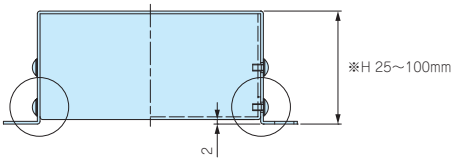

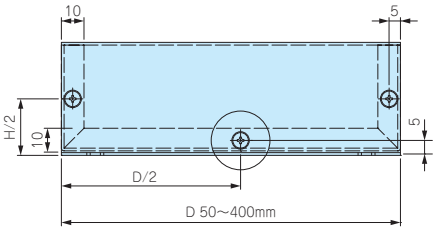

【B10】タイプ　補強あり板厚1.0mm

【B12】タイプ　補強あり板厚1.2mm

取付穴数2個

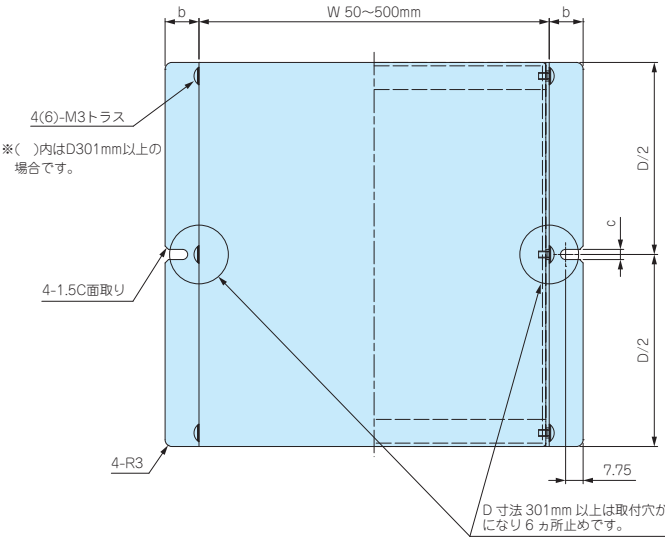

取付穴数4個

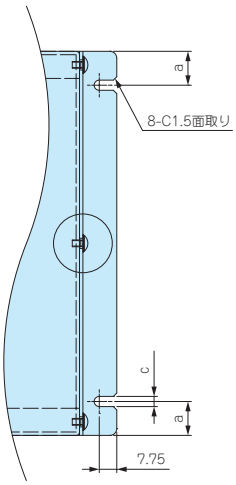

ケースD寸法	a	b	c
50 ～ 60	10	15	4.5
61 ～ 140	15	15	4.5
141 ～ 240	20	15	4.5
241 ～ 400	30	20	5.5

※注意：H寸法はW・D寸法により制限がございます。
(詳細はP10－53の表をご参照下さい。)

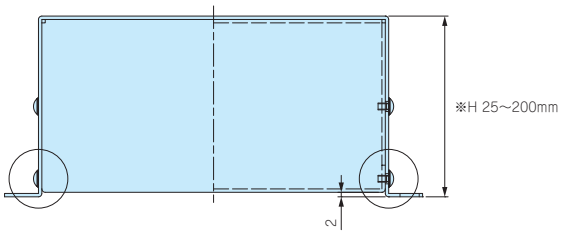

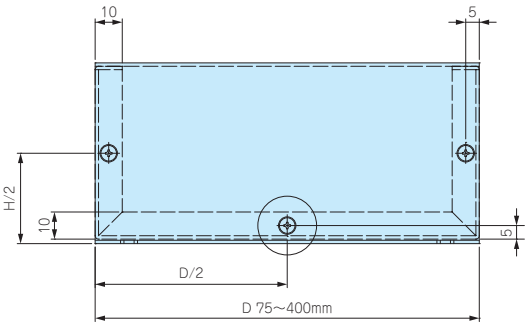

MCGF SERIES コーナーガード付フリーサイズケース

導通製品

■ カスタム製品（穴加工・インクジェット印刷・クリンチングスペーサー取付）についてはP15-1～61をご覧下さい。
■ カスタム製品のリピート注文品は5%割引致します。

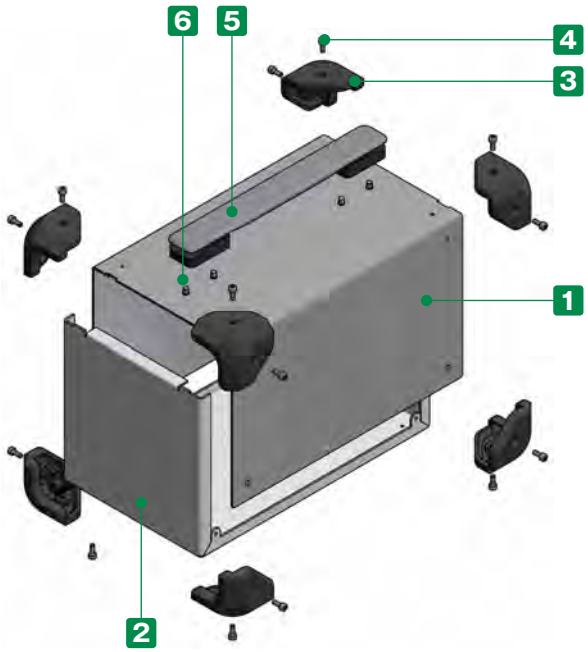

■ 幅（W）150～500mm、奥行き（D）150～400mm、高さ（H）80～250mmまで1mm単位で指定出来るコーナーガード付フリーサイズアルミケースです。
■ コーナーガードは弾力性のあるエラストマ製で耐衝撃性があります。また、滑りにくいのでゴム足としての役割も果たします。
■ コーナーガードは4色からご選択いただけます。
■ 取手の有無をご選択いただけます。

■ コーナーガードはケースと共締めです。

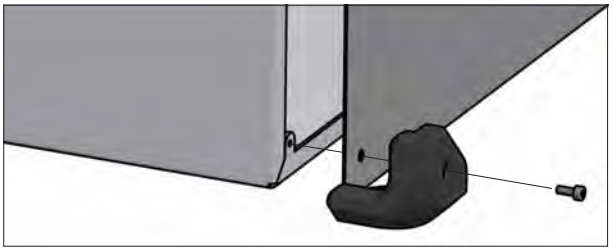

※ 製品の内面（導通処理面）は特性上、加工時に付く傷や油跡がございますが、良品としております。

構成内容

No.	名　称	個　数	材　質	色 / 表面処理
1	カバー	1	アルミ板 A1100P t1.5	表面メタリックシルバー塗装、裏面導通処理
2	シャーシ	1	アルミ板 A1100P t1.5	表面メタリックシルバー塗装、裏面導通処理
3	コーナーガード	8	TPE	ブラック・グレー・ネイビー・レッド
4	取付ビス（六角穴付ボルトM4×8）	16 / 18 / 20	鉄	三価黒クロメート
5	取手（取手付のみ）	1	PU、PA6、ABS、鉄	ブラック・グレー
6	取手取付ビス｛ナベタッピングM5×8（取手付のみ）｝	4	鉄	三価クロメート

■ 六角レンチ付です。

1 サイズ選定

三方向1mm単位のフリーサイズでご指定いただけます。

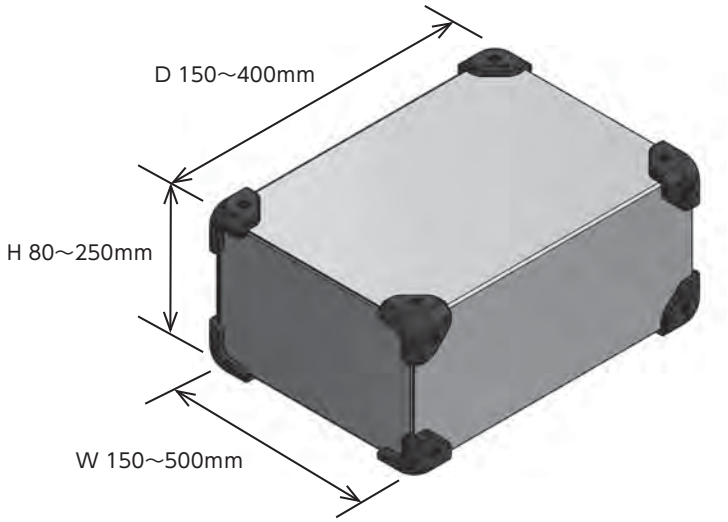

注意

- W・H・D寸法はアルミケースの外形寸法です。（コーナーガードの厚みは含んでおりません。）
- H寸法はW・D寸法により制限がございます。詳細はP10－57の表をご参照下さい。
- 取手付の場合、取手の位置は上面中央です。（D224mm以下は取手付をご選択いただけません。）

2 カラー選定

下記4タイプの色仕様からご選択いただけます。

記号	SB シルバー / ブラック	SG シルバー / グレー	SN シルバー / ネイビー	SR シルバー / レッド
色				

3 取手の有無

取手付/無しをご選択いただけます。
（取手付はP10-57価格表の価格にプラス￥900（税別）です。）

ブラック B

グレー G

無し N

型番記入方法

ご注文の際は □ 内に 1～3 の選択項目に合った寸法や記号を記入して下さい。

ケース型番　MCGF　□ - □ - □　□ - □

W　H　D　色記号　取手記号

例：W186 - H152 - D245、カラーがシルバー/ネイビー、取手グレーの場合

MCGF　186 - 152 - 245　S N - G

納　期

実働5日目発送（穴加工無し）
実働7日目発送（穴加工付）

受注日および土・日・祭日は実働日に含まれません。
納期は基準納期です。数量、追加工内容によっては変わることがございます。

価　格

P10－57標準価格表をご覧下さい。

標準価格表（税別）

1台～3台までは同単価です。

4台以上は価格が下がりますので別途お見積り致します。
お見積りはお引き合確認後、早急にご回答致します。

価格例

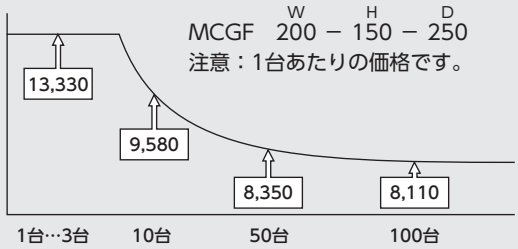

■「－」のサイズはお受けできません。
■取手付でW寸法200mm以上はビス止めが2ヶ所追加になります。

W	H ＼ D	ビス16ヶ所止め						ビス18ヶ所止め			
		150～174	175～199	200～224	225～249	250～274	275～299	300～324	325～349	350～374	375～400
150～199	80～ 99	10,410	10,620	10,880	11,090	11,360	11,560	12,200	12,410	12,870	13,100
	100～124	10,750	10,970	11,260	11,490	11,780	12,130	12,650	12,870	13,390	13,620
200～249	80～ 99	10,840	11,090	11,390	11,620	12,070	12,310	12,850	13,090	13,610	13,850
	100～124	11,220	11,480	11,800	12,190	12,520	12,770	13,330	13,610	14,160	14,430
	125～149	－	11,800	12,280	12,540	12,890	13,170	13,760	14,020	14,600	14,880
	150～174	－	－	12,700	12,980	13,330	13,630	14,240	14,530	15,150	15,610
	175～199	－	－	－	13,330	13,710	14,020	14,640	14,960	15,740	16,060
250～299	80～ 99	11,280	11,550	12,020	12,300	12,640	12,920	13,500	13,770	14,350	14,630
	100～124	11,710	12,120	12,470	12,770	13,130	13,420	14,030	14,310	14,930	15,390
	125～149	－	12,470	12,850	13,160	13,530	13,830	14,470	14,760	15,560	15,880
	150～174	－	－	13,310	13,620	14,020	14,340	15,000	15,480	16,170	16,480
	175～199	－	－	－	14,010	14,420	14,760	15,600	15,920	16,630	16,970
	200～224	－	－	－	－	17,410	18,030	18,930	19,400	20,370	20,860
300～349	80～ 99	11,850	12,170	12,530	12,830	13,220	13,510	14,140	14,460	15,250	15,550
	100～124	12,300	12,630	13,030	13,330	13,740	14,050	14,710	15,200	15,880	16,200
	125～149	－	13,020	13,430	13,760	14,170	14,510	15,340	15,670	16,370	16,710
	150～174	－	－	13,910	14,250	14,700	15,210	15,910	16,260	16,990	17,370
	175～199	－	－	－	14,680	15,280	15,660	16,390	16,740	17,500	17,880
	200～224	－	－	－	－	18,570	19,090	20,040	20,540	21,610	22,140
	225～250	－	－	－	－	－	23,150	24,360	25,050	26,410	27,120
350～399	80～ 99	12,460	12,800	13,230	13,560	13,990	14,310	15,200	15,540	16,300	16,640
	100～124	12,970	13,320	13,770	14,110	14,570	15,080	15,820	16,180	16,990	17,350
	125～149	－	13,740	14,200	14,570	15,200	15,560	16,320	16,700	17,510	17,900
	150～174	－	－	14,750	15,280	15,780	16,170	16,970	17,330	18,220	18,620
	175～199	－	－	－	15,730	16,250	16,640	17,450	17,850	18,750	19,160
	200～224	－	－	－	－	19,910	20,460	21,550	22,110	23,350	24,080
	225～250	－	－	－	－	－	24,970	26,330	27,070	28,840	29,620
400～449	80～ 99	13,070	13,440	13,910	14,290	14,930	15,280	16,080	16,460	17,330	17,720
	100～124	13,630	14,010	14,510	15,050	15,560	15,940	16,790	17,160	18,110	18,510
	125～149	－	14,460	15,150	15,540	16,060	16,460	17,310	17,710	18,660	19,080
	150～174	－	－	15,740	16,140	16,700	17,110	18,010	18,420	19,450	20,020
	175～199	－	－	－	16,640	17,200	17,620	18,540	18,960	20,170	20,600
	200～224	－	－	－	－	21,250	21,840	23,060	23,820	25,260	25,890
	225～250	－	－	－	－	－	26,770	28,460	29,280	31,120	31,930
450～500	80～ 99	13,940	14,310	15,050	15,430	16,000	16,390	17,320	17,720	18,820	19,230
	100～124	14,560	15,120	15,720	16,130	16,710	17,110	18,110	18,530	19,710	20,300
	125～149	－	15,610	16,200	16,640	17,230	17,660	18,680	19,090	20,460	20,910
	150～174	－	－	16,890	17,320	17,960	18,410	19,450	20,060	21,330	21,790
	175～199	－	－	－	17,840	18,480	18,940	20,180	20,640	21,940	22,410
	200～224	－	－	－	－	23,050	23,850	25,290	25,920	27,730	28,380
	225～250	－	－	－	－	－	29,330	31,120	31,980	34,260	35,150

※表示の価格は改定後の価格です。

■ 取手付は上記価格にプラス￥900（税別）です。
（D224mm以下は取手付をご選択いただけません。）

外観寸法図

■ 下記図面は代表共通図です。
各型番の詳細はホームページよりCAD図・PDF図をダウンロードしてご確認下さい。

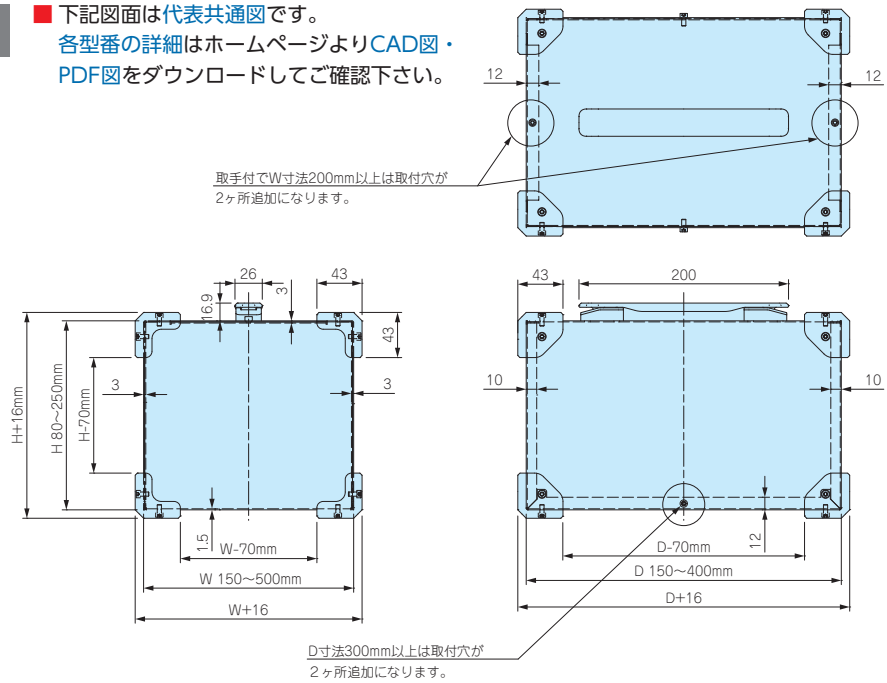

カスタム加工例

穴加工 - 納期 実働7日目発送

インクジェット印刷 - 穴加工+印刷納期 実働10日目発送

クリンチングスペーサー取付 - 穴加工+スペーサー取付納期 実働8日目発送

MCGS SERIES コーナーガード付ステンレスフリーサイズケース

導通製品

■ カスタム製品（穴加工・インクジェット印刷・クリンチングスペーサー取付）についてはP15-1～61をご覧下さい。
■ カスタム製品のリピート注文品は5%割引致します。

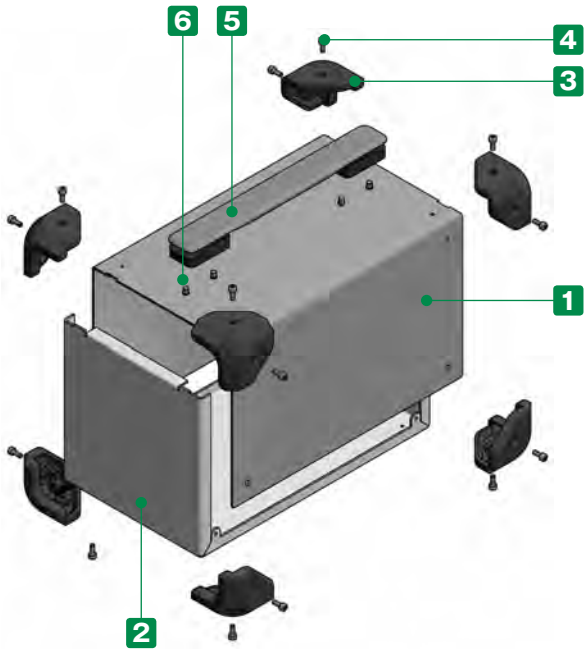

■ 幅（W）150～500mm、奥行き（D）150～400mm、高さ（H）80～250mmまで1mm単位で指定出来るコーナーガード付ステンレス製フリーサイズケースです。
SUS304で強度・耐食性に優れています。
■ ステンレス材は未処理で導通しているのでシールド効果があります。
■ コーナーガードは弾力性のあるエラストマ製で耐衝撃性があります。
また、滑りにくいのでゴム足としての役割も果たします。
■ コーナーガードは4色からご選択いただけます。
■ 取手の有無をご選択いただけます。

■ コーナーガードはケースと共締めです。

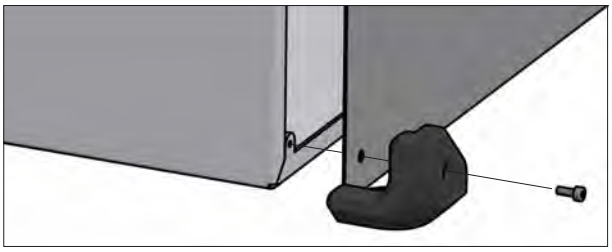

※ 製品の内面は加工時に付く傷がございますが、良品としております。

構成内容

No.	名　称	個　数	材　質	色 / 表面処理
1	カバー	1	ステンレス SUS304 t1.0	BA
2	シャーシ	1	ステンレス SUS304 t1.0	BA
3	コーナーガード	8	TPE	ブラック・グレー・ネイビー・レッド
4	取付ビス（六角穴付ボルトM4×8）	16 / 18 / 20	ステンレス	無処理
5	取手（取手付のみ）	1	PU、PA6、ABS、鉄	ブラック・グレー
6	取手取付ビス｛ナベタッピングM5×8（取手付のみ）｝	4	鉄	三価クロメート

■ 六角レンチ付です。

1 サイズ選定

三方向1mm単位のフリーサイズでご指定いただけます。

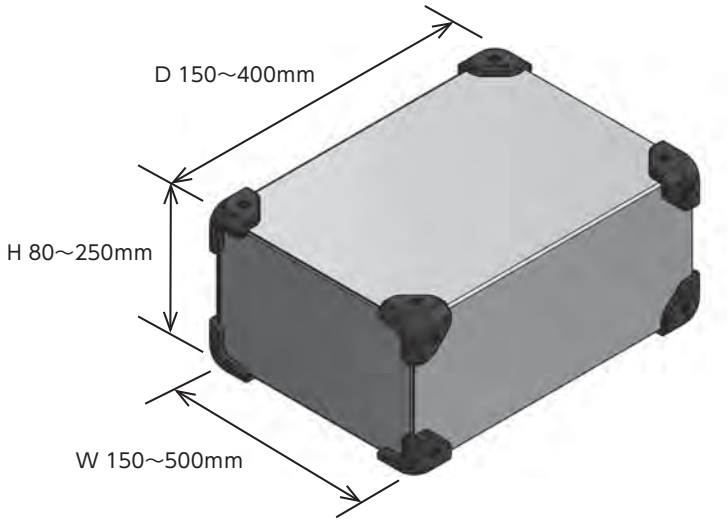

注意

- W・H・D寸法はステンレスケースの外形寸法です。（コーナーガードの厚みは含んでおりません。）
- H寸法はW・D寸法により制限がございます。詳細はP10－61の表をご参照下さい。
- 取手付の場合、取手の位置は上面中央です。（D224mm以下は取手付をご選択いただけません。）

2 カラー選定

コーナーガードを下記4色からご選択いただけます。

記号	B ブラック	G グレー	N ネイビー	R レッド
色				

3 取手の有無

取手付/無しをご選択いただけます。
（取手付はP10-61価格表の価格にプラス￥900（税別）です。）

ブラック B

グレー G

無し N

型番記入方法

ご注文の際は □ 内に 1～3 の選択項目に合った寸法や記号を記入して下さい。

ケース型番　MCGS □ - □ - □　□ - □

W　H　D　色記号　取手記号

例：W222 - H111 - D333、コーナーガードがレッド、取手ブラックの場合

MCGS 222 - 111 - 333　R - B

納　期

実働7日目発送（穴加工無し、穴加工付き共に）
受注日および土・日・祭日は実働日に含まれません。
納期は基準納期です。数量、追加工内容によっては変わることがございます。

価　格

P10－61標準価格表をご覧下さい。

標準価格表（税別）

1台～3台までは同単価です。

4台以上は価格が下がりますので別途お見積り致します。
お見積りはお引き合確認後、早急にご回答致します。

価格例

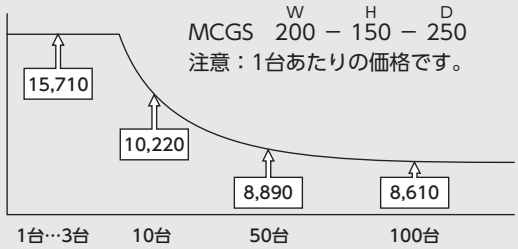

■「－」のサイズはお受けできません。
■取手付でW寸法200mm以上はビス止めが2ヶ所追加になります。

W	H ＼ D	ビス16ヶ所止め						ビス18ヶ所止め			
		150～174	175～199	200～224	225～249	250～274	275～299	300～324	325～349	350～374	375～400
150～199	80～ 99	11,650	11,950	12,310	12,630	12,980	13,290	14,010	14,300	14,870	15,200
	100～124	12,120	12,450	12,830	13,160	13,550	14,010	14,630	14,960	15,560	15,910
200～249	80～ 99	12,250	12,600	13,030	13,370	13,910	14,250	14,920	15,260	15,890	16,250
	100～124	12,770	13,150	13,590	14,090	14,530	14,900	15,580	15,970	16,640	17,030
	125～149	－	13,620	14,220	14,620	15,080	15,480	16,180	16,570	17,280	17,680
	150～174	－	－	14,770	15,200	15,710	16,120	16,860	17,280	18,020	18,620
	175～199	－	－	－	15,720	16,240	16,690	17,440	17,890	18,820	19,270
250～299	80～ 99	12,860	13,260	13,850	14,240	14,710	15,100	15,800	16,200	16,910	17,320
	100～124	13,430	13,970	14,470	14,900	15,390	15,800	16,540	16,970	17,710	18,300
	125～149	－	14,500	15,020	15,460	15,970	16,410	17,170	17,620	18,550	19,000
	150～174	－	－	15,650	16,110	16,640	17,100	17,900	18,530	19,360	19,840
	175～199	－	－	－	16,660	17,230	17,720	18,700	19,200	20,020	20,530
	200～224	－	－	－	－	21,380	22,230	23,330	24,010	25,200	25,910
300～349	80～ 99	13,610	14,050	14,560	15,000	15,510	15,950	16,710	17,160	18,080	18,540
	100～124	14,230	14,690	15,220	15,680	16,240	16,700	17,500	18,120	18,940	19,420
	125～149	－	15,260	15,820	16,300	16,860	17,350	18,340	18,820	19,670	20,180
	150～174	－	－	16,480	16,990	17,590	18,250	19,120	19,620	20,530	21,050
	175～199	－	－	－	17,610	18,400	18,920	19,800	20,320	21,250	21,790
	200～224	－	－	－	－	22,940	23,680	24,870	25,620	26,920	27,680
	225～250	－	－	－	－	－	29,440	30,980	31,970	33,640	34,690
350～399	80～ 99	14,400	14,870	15,450	15,940	16,520	16,990	18,020	18,510	19,420	19,920
	100～124	15,080	15,580	16,190	16,700	17,310	17,970	18,880	19,390	20,360	20,890
	125～149	－	16,190	16,820	17,350	18,150	18,680	19,610	20,140	21,120	21,680
	150～174	－	－	17,560	18,280	18,940	19,490	20,460	21,030	22,080	22,640
	175～199	－	－	－	18,930	19,610	20,190	21,190	21,770	22,830	23,450
	200～224	－	－	－	－	24,690	25,490	26,830	27,640	29,150	30,140
	225～250	－	－	－	－	－	31,840	33,550	34,630	36,720	37,850
400～449	80～ 99	15,160	15,710	16,340	16,870	17,680	18,220	19,180	19,710	20,760	21,310
	100～124	15,920	16,470	17,150	17,880	18,540	19,090	20,110	20,660	21,780	22,350
	125～149	－	17,130	18,000	18,570	19,270	19,850	20,870	21,450	22,600	23,200
	150～174	－	－	18,800	19,390	20,130	20,720	21,810	22,410	23,610	24,400
	175～199	－	－	－	20,110	20,860	21,460	22,590	23,200	24,590	25,230
	200～224	－	－	－	－	26,420	27,290	28,780	29,810	31,520	32,430
	225～250	－	－	－	－	－	34,210	36,260	37,440	39,640	40,840
450～500	80～ 99	16,200	16,770	17,660	18,240	18,970	19,550	20,660	21,250	22,530	23,140
	100～124	17,040	17,790	18,570	19,160	19,940	20,530	21,710	22,300	23,670	24,460
	125～149	－	18,490	19,290	19,910	20,710	21,320	22,530	23,150	24,700	25,350
	150～174	－	－	20,190	20,830	21,660	22,300	23,560	24,370	25,840	26,510
	175～199	－	－	－	21,570	22,430	23,100	24,530	25,200	26,700	27,400
	200～224	－	－	－	－	28,640	29,740	31,460	32,380	34,480	35,450
	225～250	－	－	－	－	－	37,350	39,530	40,780	43,450	44,730

※表示の価格は改定後の価格です。

■ 取手付は上記価格にプラス￥900（税別）です。
（D224mm以下は取手付をご選択いただけません。）

外観寸法図

■ 下記図面は代表共通図です。
各型番の詳細はホームページよりCAD図・PDF図をダウンロードしてご確認下さい。

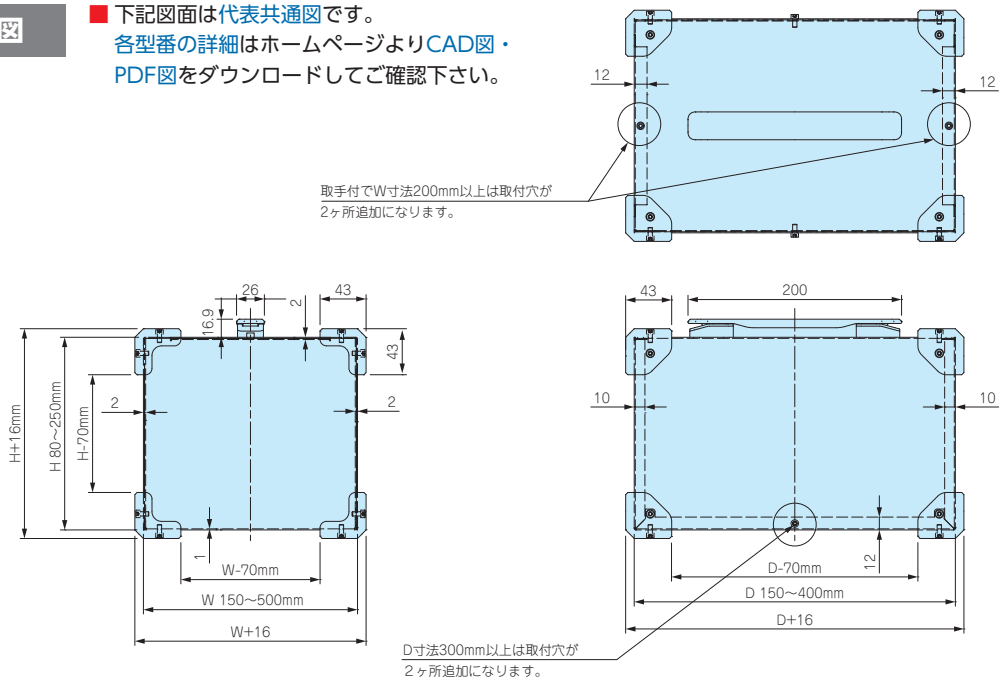

カスタム加工例

穴加工 - 納期 実働7日目発送

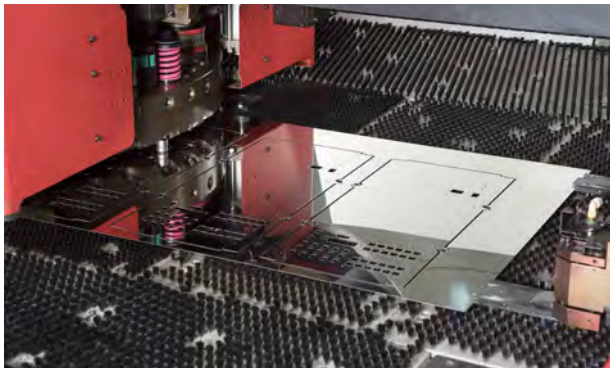

インクジェット印刷 - 穴加工+印刷納期 実働10日目発送

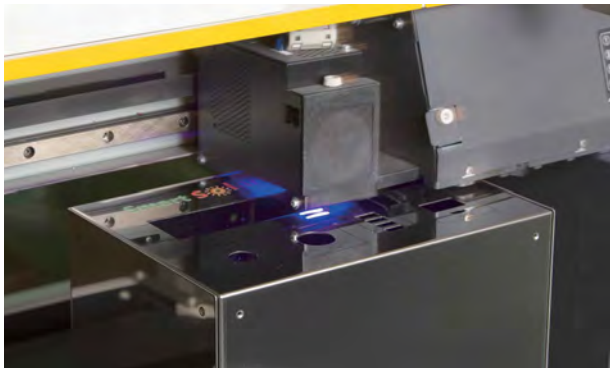

クリンチングスペーサー取付 - 穴加工+スペーサー取付納期 実働8日目発送

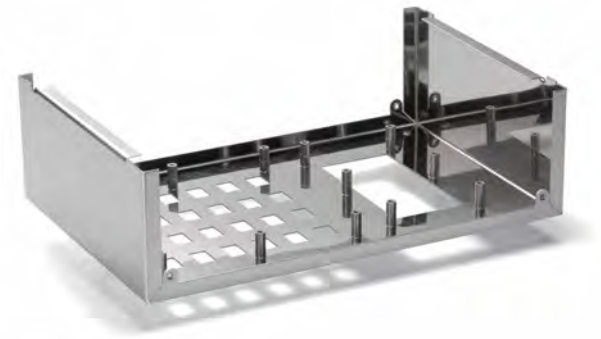

UCS SERIES フリーサイズケース

■ 上下カバーにアルミ押出材を使用した強度に優れたケースで、W・H寸法を1mm単位、奥行きは13サイズよりお選びいただけます。
■ カスタム製品（穴加工・インクジェット印刷・シルク印刷）についてはP15-1～61をご覧下さい。
■ カスタム製品のリピート注文品は5%割引致します。

外観寸法図

■ 下記図面は代表共通図です。
各型番の詳細はホームページよりCAD図・PDF図をダウンロードしてご確認下さい。

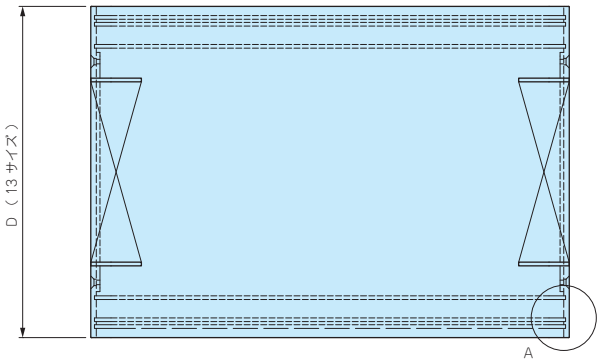

オプション部品

シャーシ
UCSCシリーズ
P10−141

シャーシ取付金具
UCK-Pシリーズ
P10−140

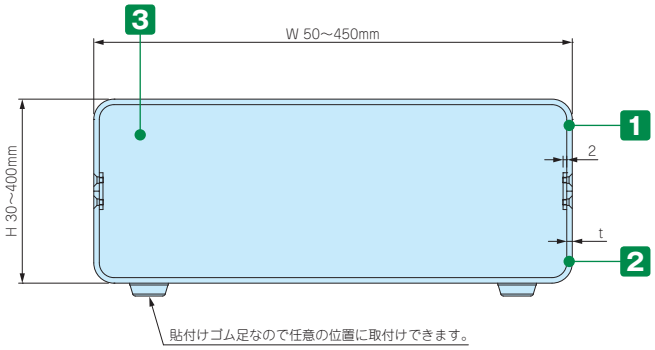

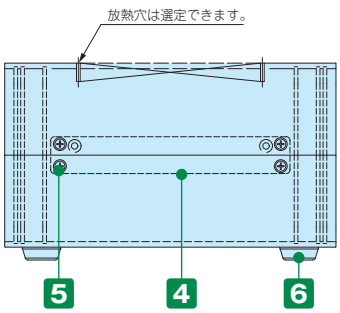

■ A詳細とt寸法はP10−140の上下カバー断面図をご参照下さい。

構成内容

No.	名　称	個　数	材　質	色 / 表面処理
1	上カバー	1	アルミ押出材 A6063S-T5	ブラック・ライトグレー / 塗装
2	下カバー	1	アルミ押出材 A6063S-T5	ブラック・ライトグレー / 塗装
3	パネル	2	アルミ板 A1100P t1.5	ブラック・ライトグレー / 塗装
4	サイド金具	2	鋼板 SPCC	三価クロメート
5	取付ビス（皿M3）	12	鉄	三価黒クロメート
6	ゴム足	4	合成ゴム	ブラック

■ パネルは片面保護シート付です。目立ちにくいのでご注意下さい。

1 サイズ選定

下記表をご参照の上、W（幅）×H（高さ）×D（奥行き）を選定して下さい。

サイズ	寸法範囲
W（幅）	50～450mm（1mm単位）
H（高さ）	30～400mm（1mm単位）
D（奥行き）	60, 80, 100, 120, 140, 160, 180, 200, 220, 240, 260, 280, 340mm (13サイズ)

■ W寸法とH寸法はそれぞれ制限がございます。
詳細はP10－135～136の表をご参照下さい。

2 カラー選定

下記の7タイプの色仕様からご選択いただけます。

記号	BB	BG	NEW BS	GG	GB	NEW SS	NEW SB
色	ブラック	ブラック/ライトグレー	ブラック/シルバー	ライトグレー	ライトグレー/ブラック	シルバー	シルバー/ブラック
							

3 コーナーR

上下カバーの内寸Rを選択して下さい。

記 号	コーナーR寸法	適応ケースH（高さ）寸法	適応ケースD（奥行き）寸法
3	3R	ケース内寸 26mm以上	60、80、100、120、140のみ製作可能
5	5R	ケース内寸 30mm以上	奥行13サイズすべて製作可能
8	8R	ケース内寸 36mm以上	奥行13サイズすべて製作可能

4 放熱穴

放熱穴の有無と穴形状及びピッチ寸法

記号	穴タイプ	穴ピッチと位置	適応ケースD（奥行き）寸法
K	放熱穴無し	—	奥行13サイズすべて可能
L	2×30角穴	標準品UCシリーズに準ずる	奥行10サイズ（120～340）
M	2×20角穴	標準品UCシリーズに準ずる	奥行10サイズ（120～340）

5 ゴム足

記 号	A	B	H
S	10.8	10.2	3
M	15.4	14.8	5.1
L	21	17	7

■ 両面テープ接着ですので、任意の位置に貼付け出来ます。

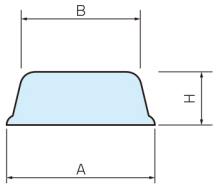

型番記入方法

ご注文の際は □ 内へ 1～5 の選定項目に合った寸法や記号を記入して下さい。

ケース型番　UCS □ - □ - □ □ □ □ □

W　H　D　色記号　コーナーR　放熱穴　ゴム足

例：幅140mm高さ45mm奥行き180mmで上下カバー・パネルがブラック、コーナー5R、放熱穴無し、ゴム足Sの場合

UCS 140 - 45 - 180 BB 5 K S

納　期

実働16日目発送（穴加工無し）
実働18日目発送（穴加工付）

受注日および土・日・祭日は実働日に含まれません。
納期は基準納期です。数量、追加工内容によっては変わることがございます。

価　格

標準価格表P10－135～136をご覧下さい。

標準価格表（税別）

1台～3台までは同単価です。

4台以上は単価が下がります。

4台以上の場合はWEBサイトからお見積りいただけます。

UCSシリーズのページに進み「フリーサイズWEB見積ページ」ボタンをクリックし、価格をご確認下さい。

※ H寸法最小：D寸法＝60、80、100の場合は30mm、120、140の場合は31mm
　160～280の場合は36mm、340の場合は37mmです。
※ H寸法最大：W寸法の1.5倍まで製作可能ですが、401以上は製作不可です。

■「－」のサイズはお受けできません。

D	W＼H	30～100	101～125	126～150	151～175	176～200	201～225	226～250	251～275	276～300	301～325	326～350	351～375	376～400
60	50～100	9,970	10,790	10,920	–	–	–	–	–	–	–	–	–	–
	101～150	10,940	11,280	11,460	12,630	12,810	13,550	–	–	–	–	–	–	–
	151～200	11,260	12,460	12,700	13,150	13,380	14,220	14,470	14,700	14,940	–	–	–	–
80	50～100	10,080	10,880	11,030	–	–	–	–	–	–	–	–	–	–
	101～150	11,060	11,420	11,610	12,790	12,980	13,720	–	–	–	–	–	–	–
	151～200	11,390	12,600	12,860	13,320	13,570	14,420	14,680	14,930	15,170	–	–	–	–
100	50～100	10,240	11,060	11,220	–	–	–	–	–	–	–	–	–	–
	101～150	11,260	11,610	11,840	13,040	13,250	14,090	–	–	–	–	–	–	–
	151～200	11,760	12,990	13,250	13,690	13,960	14,940	15,200	15,460	15,730	–	–	–	–
120	50～100	11,320	11,860	12,060	–	–	–	–	–	–	–	–	–	–
	101～150	12,080	12,460	12,700	13,740	13,970	14,820	–	–	–	–	–	–	–
	151～200	12,630	13,680	13,970	14,430	14,710	15,720	16,010	16,300	16,580	–	–	–	–
	201～250	13,950	14,400	14,740	15,400	15,740	17,050	17,390	17,740	18,070	19,420	19,770	20,080	–
140	50～100	11,560	12,140	12,340	–	–	–	–	–	–	–	–	–	–
	101～150	12,430	12,860	13,110	14,250	14,510	15,600	–	–	–	–	–	–	–
	151～200	13,070	14,140	14,460	15,020	15,320	16,310	16,600	16,910	17,220	–	–	–	–
	201～250	14,180	14,710	15,060	15,680	16,050	17,380	17,740	18,080	18,430	19,800	20,170	20,520	–
160	50～100	11,910	12,530	12,770	–	–	–	–	–	–	–	–	–	–
	101～150	12,860	13,320	13,620	14,800	15,090	16,200	–	–	–	–	–	–	–
	151～200	13,570	14,690	15,030	15,650	15,990	17,000	17,350	17,690	18,030	–	–	–	–
	201～250	14,760	15,330	15,730	16,390	16,790	18,150	18,550	18,940	19,330	20,740	21,120	21,520	–
	251～300	15,250	15,860	16,310	17,030	17,480	18,880	19,330	19,780	20,230	21,680	22,130	22,570	23,010
	301～350	15,840	16,770	17,280	18,030	18,540	20,040	20,530	21,040	21,520	22,930	23,420	23,910	24,410
	351～400	16,310	17,310	17,850	18,680	19,210	20,770	21,320	21,870	22,420	23,860	24,410	24,970	25,510
	401～450	17,110	18,400	19,000	20,190	20,800	22,700	23,290	23,910	24,500	25,980	26,600	27,200	27,790
180	50～100	12,180	12,800	13,070	–	–	–	–	–	–	–	–	–	–
	101～150	13,040	13,510	13,830	15,030	15,330	16,470	–	–	–	–	–	–	–
	151～200	13,900	14,970	15,330	16,070	16,450	17,330	17,690	18,050	18,410	–	–	–	–
	201～250	15,120	15,660	16,070	16,860	17,280	18,770	19,200	19,610	20,010	21,320	21,740	22,140	–
	251～300	15,650	16,230	16,690	17,530	18,000	19,550	20,010	20,470	20,950	22,300	22,760	23,220	23,680
	301～350	16,260	16,910	17,410	18,700	19,210	21,160	21,680	22,180	22,700	23,680	24,200	24,710	25,230
	351～400	16,790	17,480	18,030	19,380	19,940	21,940	22,490	23,060	23,620	24,660	25,230	25,790	26,360
	401～450	18,070	19,390	20,010	21,220	21,840	24,070	24,690	25,310	25,910	28,030	28,640	29,260	29,870

■「 − 」のサイズはお受けできません。

D	W＼H	30～100	101～125	126～150	151～175	176～200	201～225	226～250	251～275	276～300	301～325	326～350	351～375	376～400
200	50～100	12,330	12,980	13,250	−	−	−	−	−	−	−	−	−	−
	101～150	13,220	13,720	14,050	15,270	15,580	16,740	−	−	−	−	−	−	−
	151～200	14,120	15,210	15,580	16,350	16,730	17,630	18,020	18,400	18,760	−	−	−	−
	201～250	15,380	15,920	16,350	17,170	17,610	19,120	19,550	19,980	20,410	21,720	22,150	22,590	−
	251～300	15,920	16,520	17,000	17,880	18,350	19,920	20,410	20,890	21,370	22,740	23,220	23,690	24,180
	301～350	16,590	17,250	17,770	19,080	19,610	21,560	22,090	22,630	23,160	24,170	24,700	25,230	25,770
	351～400	17,150	17,840	18,420	19,780	20,360	22,370	22,950	23,540	24,120	25,170	25,770	26,350	26,930
	401～450	18,460	19,800	20,450	21,660	22,300	24,540	25,170	25,810	26,460	28,580	29,210	29,840	30,470
220	50～100	12,810	13,660	13,950	−	−	−	−	−	−	−	−	−	−
	101～150	13,850	14,370	14,700	15,660	16,000	17,230	−	−	−	−	−	−	−
	151～200	14,710	15,520	15,910	16,690	17,090	18,180	18,570	18,960	19,340	−	−	−	−
	201～250	16,240	16,800	17,250	17,910	18,360	20,240	20,660	21,110	21,560	22,480	22,920	23,350	−
	251～300	16,820	17,430	17,910	18,640	19,140	21,060	21,560	22,050	22,540	23,510	24,010	24,500	24,990
	301～350	17,590	18,410	18,960	19,790	20,340	22,490	23,030	23,580	24,130	25,560	26,110	26,660	27,210
	351～400	18,170	19,030	19,620	20,520	21,110	23,330	23,920	24,520	25,110	26,600	27,210	27,800	28,400
	401～450	19,340	20,250	20,910	22,250	22,920	25,050	25,690	26,350	27,000	29,120	29,780	30,420	31,070
240	50～100	12,970	13,830	14,140	−	−	−	−	−	−	−	−	−	−
	101～150	14,050	14,570	14,930	15,890	16,250	17,500	−	−	−	−	−	−	−
	151～200	14,940	15,760	16,170	16,970	17,370	18,490	18,890	19,290	19,720	−	−	−	−
	201～250	16,480	17,060	17,530	18,230	18,690	20,580	21,040	21,500	21,960	22,890	23,340	23,800	−
	251～300	17,100	17,740	18,240	19,000	19,510	21,440	21,960	22,470	22,970	23,970	24,470	24,990	25,500
	301～350	17,910	18,750	19,320	20,180	20,740	22,920	23,460	24,020	24,590	26,050	26,610	27,180	27,740
	351～400	18,530	19,420	20,020	20,930	21,560	23,780	24,380	25,000	25,620	27,120	27,740	28,360	28,960
	401～450	19,730	20,660	21,330	22,720	23,390	25,520	26,200	26,870	27,540	29,690	30,350	31,010	31,680
260	50～100	13,960	14,460	14,770	−	−	−	−	−	−	−	−	−	−
	101～150	14,690	15,250	15,620	16,630	17,000	18,280	−	−	−	−	−	−	−
	151～200	15,650	16,480	16,920	17,740	18,170	19,320	19,740	20,180	20,600	−	−	−	−
	201～250	17,250	17,840	18,340	19,050	19,540	21,450	21,940	22,420	22,890	23,860	24,340	24,830	−
	251～300	17,900	18,550	19,090	19,860	20,400	22,360	22,890	23,430	23,970	24,980	25,510	26,050	26,590
	301～350	18,760	19,620	20,200	21,100	21,680	23,880	24,460	25,050	25,630	27,100	27,690	28,280	28,870
	351～400	19,430	20,320	20,970	21,900	22,540	24,780	25,430	26,070	26,700	28,240	28,870	29,510	30,150
	401～450	20,690	21,630	22,310	23,730	24,410	26,600	27,280	27,970	28,660	30,830	31,530	32,210	32,920
280	50～100	14,230	14,710	15,080	−	−	−	−	−	−	−	−	−	−
	101～150	15,100	15,560	15,950	17,000	17,410	18,820	−	−	−	−	−	−	−
	151～200	16,060	16,930	17,380	18,400	18,830	20,010	20,460	20,910	21,350	−	−	−	−
	201～250	17,740	18,660	19,150	19,660	20,170	21,790	22,290	22,800	23,290	24,260	24,770	25,280	−
	251～300	18,430	19,400	19,950	20,510	21,050	22,750	23,290	23,850	24,400	25,430	25,970	26,540	27,090
	301～350	19,680	20,570	21,170	22,480	23,090	24,280	24,890	25,500	26,090	27,600	28,200	28,820	29,410
	351～400	20,380	21,310	21,960	23,330	23,980	25,240	25,900	26,550	27,210	28,760	29,410	30,070	30,720
	401～450	21,060	22,050	22,760	24,180	24,890	27,070	27,790	28,500	29,210	31,400	32,120	32,820	33,520
340	50～100	14,830	15,420	15,840	−	−	−	−	−	−	−	−	−	−
	101～150	15,860	16,390	16,860	18,000	18,460	19,940	−	−	−	−	−	−	−
	151～200	16,970	17,900	18,420	19,510	20,040	21,280	21,790	22,310	22,830	−	−	−	−
	201～250	18,770	19,780	20,360	20,920	21,500	23,200	23,780	24,360	24,920	25,970	26,540	27,120	−
	251～300	19,620	20,660	21,290	21,910	22,540	24,300	24,920	25,550	26,170	27,270	27,900	28,530	29,160
	301～350	21,030	21,970	22,640	24,040	24,710	25,980	26,660	27,340	28,010	29,580	30,270	30,940	31,620
	351～400	21,870	22,870	23,580	25,040	25,770	27,090	27,810	28,540	29,280	30,890	31,620	32,360	33,090
	401～450	22,700	23,740	24,530	26,020	26,810	29,060	29,850	30,630	31,410	33,680	34,470	35,230	36,030

UCGS SERIES コーナーガード付フリーサイズケース

■ カスタム製品（穴加工・インクジェット印刷・クリンチングスペーサー取付）についてはP15-1～61をご覧下さい。
■ カスタム製品のリピート注文品は5%割引致します。

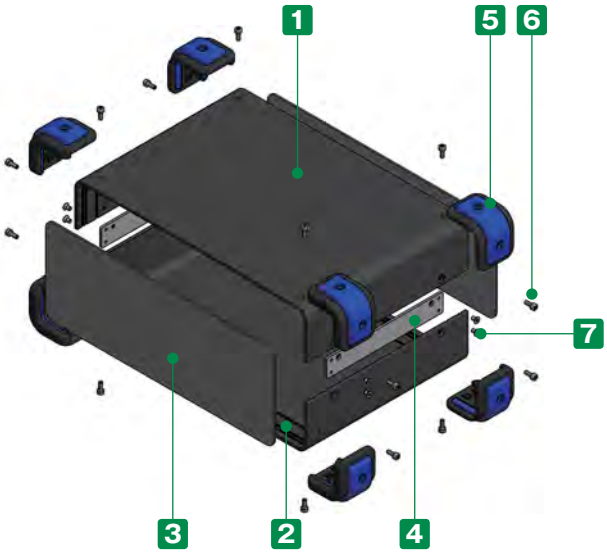

■ コーナーガード付のフリーサイズアルミケースです。
W・H寸法を1mm単位、奥行きは11サイズよりお選びいただけます。
■ コーナーガードは弾力性のあるシリコン製で耐衝撃性があります。
また、滑りにくいのでゴム足としての役割も果たします。
■ コーナーガードは5色からご選択いただけます。
■ サイズにより標準品「UCGシリーズ」に取扱いがあるものがございます。
＊ 同サイズの場合、UCGシリーズでご注文いただいたほうが価格は安いです。
詳しくは「UCGシリーズ」P8－10の表をご覧下さい。

オプション部品

シャーシ
UCSCシリーズ
P10−141～142

エラストマ取手
FM200シリーズ
P14−19

構成内容

No.	名　称	個　数	材　質	色 / 表面処理
1	上カバー	1	アルミ押出材 A6063S-T5	ブラック・ライトグレー / 塗装
2	下カバー	1	アルミ押出材 A6063S-T5	ブラック・ライトグレー / 塗装
3	パネル	2	アルミ板 A1100P t1.5	ブラック・ライトグレー / 塗装
4	サイド金具	2	鋼板 SPCC	三価クロメート
5	コーナーガード	8	PP、シリコンゴム	ブラック・グレー・ネイビー・エメラルド・レッド
6	コーナーガード取付ビス（六角穴付ボルトM3×8）	16	鉄	三価黒クロメート
7	取付ビス（六角穴付皿M3）	12	鉄	三価黒クロメート

■ 2サイズの六角レンチ付です。（大：コーナーガード取付ビス用、小：ケース取付ビス用）

1 サイズ選定

下記をご参照の上、W（幅）× H（高さ）× D（奥行き）寸法を指定して下さい。

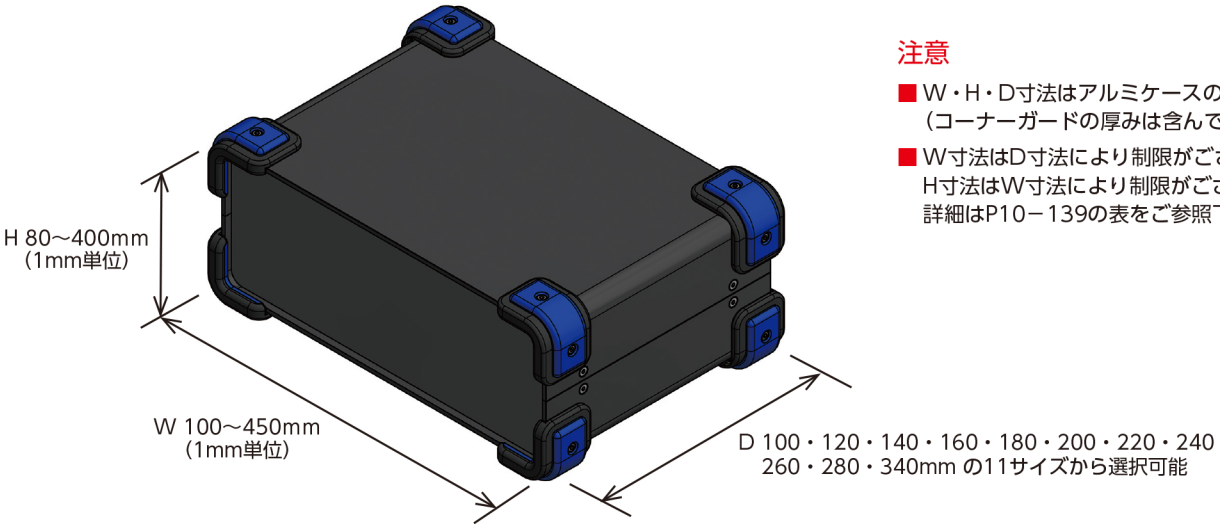

注意

- W・H・D寸法はアルミケースの外形寸法です。（コーナーガードの厚みは含んでおりません。）
- W寸法はD寸法により制限がございます。H寸法はW寸法により制限がございます。詳細はP10－139の表をご参照下さい。

2 カラー選定

下記15タイプの色仕様からご選択いただけます。

記号	BB ブラック/ブラック	BG ブラック/グレー	BN ブラック/ネイビー	BE ブラック/エメラルド	BR ブラック/レッド
色					

記号	GB ライトグレー/ブラック	GG ライトグレー/グレー	GN ライトグレー/ネイビー	GE ライトグレー/エメラルド	GR ライトグレー/レッド
色					

記号	NEW SB シルバー/ブラック	NEW SG シルバー/グレー	NEW SN シルバー/ネイビー	NEW SE シルバー/エメラルド	NEW SR シルバー/レッド
色					

型番記入方法

ご注文の際は □ 内に 1～2 の選択項目に合った寸法や記号を記入して下さい。

ケース型番　UCGS　□ - □ - □　□

W　H　D　色記号

例：W222 - H122 - D280、カラーがライトグレー/エメラルドの場合

UCGS　222 - 122 - 280　GE

納　期

実働16日目発送（穴加工無し）
実働18日目発送（穴加工付）

受注日および土・日・祭日は実働日に含まれません。
納期は基準納期です。数量、追加工内容によっては変わることがございます。

価　格

P10－139標準価格表をご覧下さい。

標準価格表（税別）

1台～3台までは同単価です。

4台以上は価格が下がりますので別途お見積り致します。
お見積りはお引き合確認後、早急にご回答致します。

価格例

UCGS 200（W） － 100（H） － 160（D）
注意：1台あたりの価格です。

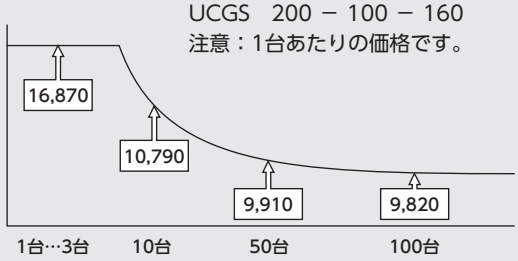

※ W寸法：D寸法100の場合は200mmまで、
　120、140の場合は250mmまでとさせていただきます。
※ H寸法最大：W寸法の1.5倍まで製作可能ですが、401以上は製作不可です。
※ 上下カバーのコーナーR（内寸R）はD寸法100、120、140の場合5R、160以上は8Rになります。

■「－」のサイズはお受けできません。

D	W ＼ H	80～100	101～125	126～150	151～175	176～200	201～225	226～250	251～275	276～300	301～325	326～350	351～375	376～400
100	100～150	14,960	15,220	15,340	16,470	16,590	17,330	－	－	－	－	－	－	－
	151～200	15,340	16,450	16,590	16,910	17,050	17,900	18,050	18,200	18,340	－	－	－	－
120	100～150	15,520	15,800	15,950	16,860	17,000	17,780	－	－	－	－	－	－	－
	151～200	15,940	16,850	17,000	17,350	17,510	18,400	18,550	18,710	18,880	－	－	－	－
	201～250	17,100	17,410	17,590	18,110	18,290	19,460	19,640	19,820	20,010	21,200	21,390	21,570	－
140	100～150	15,860	16,200	16,370	17,380	17,550	18,540	－	－	－	－	－	－	－
	151～200	16,390	17,310	17,490	17,940	18,110	18,970	19,150	19,340	19,520	－	－	－	－
	201～250	17,330	17,720	17,910	18,400	18,590	19,780	19,980	20,180	20,380	21,590	21,790	22,000	－
160	100～150	16,300	16,660	16,860	17,940	18,120	19,150	－	－	－	－	－	－	－
	151～200	16,870	17,840	18,070	18,550	18,760	19,670	19,890	20,120	20,340	－	－	－	－
	201～250	17,910	18,340	18,590	19,090	19,330	20,540	20,780	21,040	21,280	22,530	22,760	23,000	－
	251～300	18,280	18,710	18,970	19,510	19,780	21,000	21,280	21,520	21,790	23,080	23,330	23,600	23,850
	301～350	18,750	19,480	19,770	20,310	20,590	21,890	22,170	22,460	22,740	23,910	24,190	24,470	24,760
	351～400	19,100	19,850	20,170	20,720	21,040	22,350	22,660	22,950	23,260	24,460	24,760	25,060	25,370
	401～450	19,790	20,800	21,110	22,030	22,360	24,000	24,320	24,650	24,980	26,200	26,510	26,830	27,160
180	100～150	16,470	16,860	17,090	18,150	18,370	19,420	－	－	－	－	－	－	－
	151～200	17,220	18,140	18,370	19,000	19,220	20,000	20,240	20,470	20,710	－	－	－	－
	201～250	18,290	18,660	18,930	19,560	19,820	21,190	21,440	21,690	21,960	23,100	23,350	23,620	－
	251～300	18,680	19,080	19,360	20,010	20,300	21,680	21,960	22,240	22,510	23,680	23,970	24,250	24,520
	301～350	19,180	19,600	19,910	20,980	21,280	23,000	23,290	23,610	23,910	24,690	24,980	25,280	25,580
	351～400	19,560	20,010	20,340	21,430	21,750	23,510	23,820	24,140	24,460	25,260	25,580	25,900	26,230
	401～450	20,740	21,790	22,140	23,080	23,420	25,370	25,710	26,050	26,400	28,210	28,560	28,900	29,240
200	100～150	16,650	17,060	17,290	18,400	18,630	19,680	－	－	－	－	－	－	－
	151～200	17,430	18,730	18,630	19,270	19,520	20,310	20,570	20,820	21,060	－	－	－	－
	201～250	18,540	18,930	19,210	19,880	20,140	21,520	21,790	22,080	22,350	23,520	23,790	24,070	－
	251～300	18,960	19,380	19,670	20,360	20,650	22,050	22,350	22,640	22,940	24,130	24,430	24,720	25,030
	301～350	19,510	19,940	20,260	21,350	21,660	23,420	23,730	24,060	24,370	25,160	25,490	25,790	26,110
	351～400	19,940	20,380	20,720	21,840	22,180	23,940	24,280	24,630	24,970	25,780	26,110	26,460	26,800
	401～450	21,120	22,200	22,550	23,520	23,880	25,840	26,200	26,550	26,930	28,770	29,120	29,490	29,840
220	100～150	17,310	17,720	17,970	18,800	19,030	20,180	－	－	－	－	－	－	－
	151～200	18,050	18,680	18,940	19,600	19,860	20,850	21,110	21,390	21,660	－	－	－	－
	201～250	19,400	19,800	20,110	20,630	20,910	22,630	22,920	23,210	23,490	24,260	24,540	24,840	－
	251～300	19,850	20,280	20,590	21,150	21,450	23,180	23,490	23,800	24,120	24,910	25,220	25,520	25,840
	301～350	20,510	21,110	21,440	22,070	22,410	24,340	24,660	25,000	25,330	26,550	26,890	27,220	27,550
	351～400	20,970	21,590	21,940	22,590	22,940	24,890	25,240	25,610	25,960	27,200	27,550	27,910	28,260
	401～450	22,010	22,640	23,010	24,120	24,490	26,350	26,720	27,090	27,470	29,330	29,700	30,080	30,440
240	100～150	17,500	17,940	18,200	19,030	19,290	20,450	－	－	－	－	－	－	－
	151～200	18,280	18,920	19,210	19,880	20,170	21,160	21,450	21,740	22,020	－	－	－	－
	201～250	19,660	20,080	20,380	20,930	21,250	22,970	23,280	23,580	23,900	24,690	24,980	25,290	－
	251～300	20,140	20,590	20,920	21,490	21,810	23,560	23,900	24,230	24,540	25,350	25,680	26,010	26,330
	301～350	20,850	21,450	21,790	22,460	22,800	24,760	25,100	25,450	25,790	27,050	27,390	27,740	28,080
	351～400	21,320	21,960	22,340	23,000	23,380	25,350	25,720	26,090	26,460	27,720	28,080	28,460	28,830
	401～450	22,410	23,060	23,460	24,570	24,950	26,830	27,220	27,610	28,010	29,890	30,270	30,670	31,060
260	100～150	17,970	18,430	18,710	19,640	19,920	21,110	－	－	－	－	－	－	－
	151～200	18,810	19,520	19,840	20,530	20,850	21,870	22,180	22,480	22,800	－	－	－	－
	201～250	20,300	20,740	21,060	21,630	21,970	23,730	24,060	24,380	24,720	25,520	25,850	26,180	－
	251～300	20,820	21,290	21,650	22,240	22,590	24,370	24,720	25,060	25,430	26,240	26,600	26,950	27,290
	301～350	21,570	22,210	22,590	23,260	23,620	25,610	25,970	26,350	26,720	27,980	28,360	28,720	29,110
	351～400	22,090	22,760	23,150	23,850	24,240	26,240	26,630	27,030	27,410	28,710	29,110	29,500	29,900
	401～450	23,220	23,910	24,320	25,450	25,870	27,780	28,190	28,600	29,030	30,930	31,340	31,750	32,180
280	100～150	18,400	18,750	19,060	20,020	20,320	21,650	－	－	－	－	－	－	－
	151～200	19,220	19,970	20,300	21,190	21,510	22,550	22,880	23,210	23,540	－	－	－	－
	201～250	20,780	21,550	21,890	22,240	22,590	24,070	24,410	24,770	25,110	25,950	26,290	26,640	－
	251～300	21,350	22,140	22,510	22,880	23,230	24,740	25,110	25,490	25,850	26,700	27,070	27,450	27,800
	301～350	22,480	23,150	23,540	24,640	25,030	26,020	26,410	26,800	27,200	28,470	28,860	29,260	29,640
	351～400	23,060	23,730	24,140	25,280	25,690	26,690	27,100	27,520	27,920	29,230	29,640	30,070	30,470
	401～450	23,620	24,320	24,760	25,910	26,350	28,260	28,700	29,120	29,560	31,470	31,910	32,360	32,780
340	100～150	19,150	19,580	19,970	20,990	21,380	22,760	－	－	－	－	－	－	－
	151～200	20,130	20,950	21,350	22,310	22,720	23,820	24,230	24,630	25,030	－	－	－	－
	201～250	21,830	22,660	23,090	23,510	23,920	25,490	25,900	26,310	26,750	27,640	28,060	28,490	－
	251～300	22,540	23,400	23,850	24,280	24,720	26,300	26,750	27,180	27,620	28,540	28,990	29,430	29,870
	301～350	23,820	24,540	25,030	26,200	26,660	27,720	28,180	28,650	29,110	30,470	30,930	31,390	31,850
	351～400	24,530	25,290	25,780	26,970	27,460	28,530	29,030	29,510	29,980	31,380	31,850	32,340	32,830
	401～450	25,260	26,030	26,540	27,750	28,260	30,260	30,760	31,270	31,780	33,760	34,270	34,770	35,280

外観寸法図

■ 下記図面は代表共通図です。
各型番の詳細はホームページよりCAD図・PDF図をダウンロードしてご確認下さい。

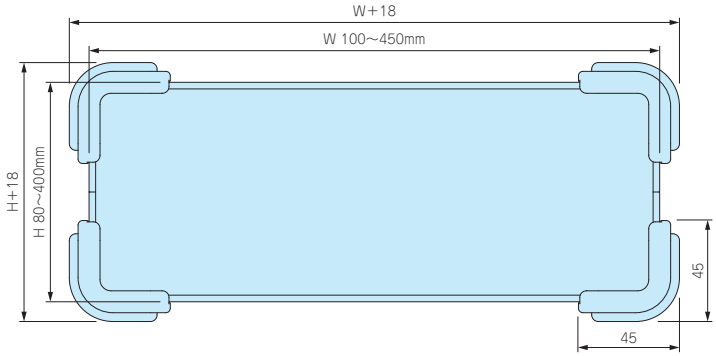

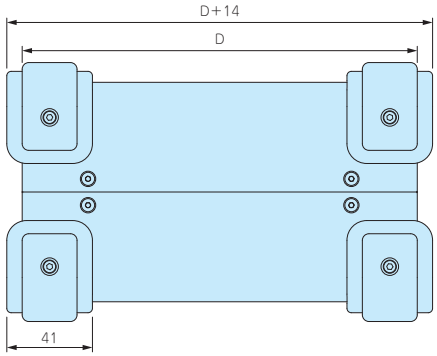

UCS・UCGS上下カバー断面図

■ カバーの板厚、パネル差込み構は奥行き(D)寸法により異なります。

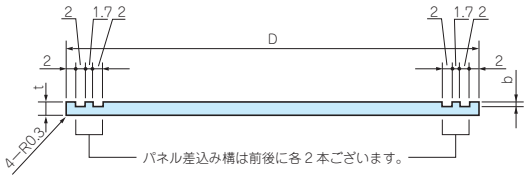

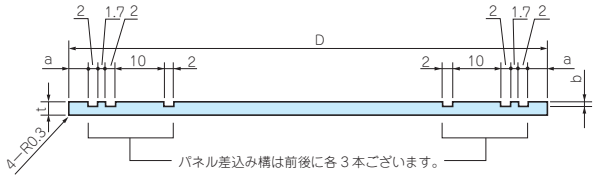

製品奥行き	D	t	b
60	60	2	0.8
80	80	2	0.8
100	100	2	0.8
120	120	2.5	1

製品奥行き	D	a	t	b
140	140	3	2.5	1
160	160	5	3	1
180	180	5	3	1
200	200	5	3	1
220	220	5	3	1
240	240	5	3	1
260	260	5	3	1
280	280	5	3	1
340	340	5	3.2	1

UCK-P SERIES　UCS用取付金具

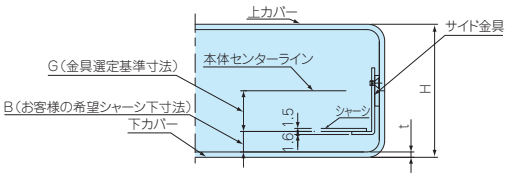

構成内容

名　称	材　質	表面処理
シャーシ取付金具	SPCC	三価クロメート

■ UCK-P取付用ビスは、ケース本体に付属しています。

型番・寸法・標準価格

型　番	タイプ	H1	C	C1	C2	入 数	標準価格(税別) / 袋
UCK-P 13	A	13	3	−	−	4 / 袋	360
UCK-P 17	A	17	7	−	−	4 / 袋	360
UCK-P 27	B	27	12	17	−	4 / 袋	430
UCK-P 42	C	42	22	27	32	4 / 袋	530
UCK-P 57	C	57	37	42	47	4 / 袋	550
UCK-P 72	C	72	52	57	62	4 / 袋	560
UCK-P 87	C	87	67	72	77	4 / 袋	610
UCK-P102	C	102	82	87	92	4 / 袋	670

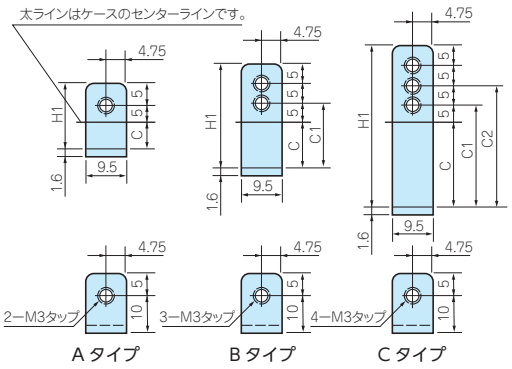

計算式

①H/2−t(下カバー板厚)−B(お客様の希望シャーシ下寸法)=G(金具選定基準寸法)

取付金具選定例

H(ケース高さ) が95mm、D(奥行き) が200mm、B(お客様の希望シャーシ下寸法) が15mmの場合（D寸法200mmは板厚t=3)

①95/2−3−15=29.5

G（金具選定基準寸法）が右上表のC、C1、C2の中に合う寸法の金具が無い場合はC、C1、C2の中からG（金具選定基準寸法）に近い寸法の金具をお選び下さい。

UCS・UCGS用シャーシ

Aタイプ

Bタイプ

Cタイプ

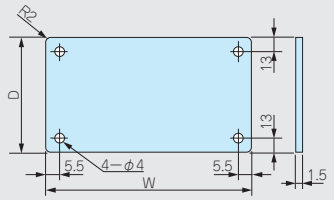

小型から中型のケースに適しています。比較的、軽量の物をシャーシ上に載せる場合に選定して下さい。

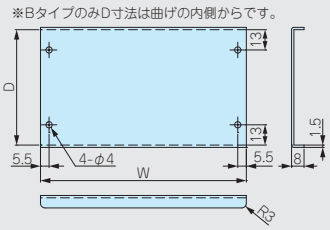

中型から大型のケースに適しています。W方向（パネル面）が広いタイプで重量のある物を載せる場合などシャーシのたわみを防ぎたい場合に選定して下さい。

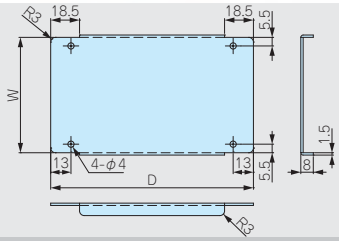

中型から大型のケースに適しています。D方向（奥行き）が広いタイプで重量のある物を載せる場合などシャーシのたわみを防ぎたい場合に選定して下さい。

構成内容

名　称	材　質	色 / 表面処理
シャーシ	A1050P t1.5	無処理
取付ビス（ナベM3×5）	鉄	三価クロメート

UCSC標準サイズ表

適応ケース奥行き寸法	シャーシ幅W	シャーシ奥行きD
60～100	ケース幅W−17	ケース奥行きD−22
120	ケース幅W−18	ケース奥行きD−26
140	ケース幅W−18	ケース奥行きD−46
160～280	ケース幅W−19	ケース奥行きD−50
340	ケース幅W−19.4	ケース奥行きD−50

型番記入方法

ご注文の際は □ 内へ寸法や記号を記入して下さい。

シャーシ型番　UCSC □ − □ − □

ケースW寸法　ケースD寸法　シャーシタイプ（A・B・C）

例：ケース幅140mm、奥行き180mm、シャーシAタイプの場合

UCSC 140 − 180 − A

UCSCはUCS外形寸法の数値を記入していただきますが、実際の寸法は121×130です。
詳しくは上記のUCSC標準サイズ表をご覧下さい。

納　期

実働2日目発送（穴加工無し）
実働5日目発送（穴加工付）

受注日および土・日・祭日は実働日に含まれません。
納期は基準納期です。数量、追加工内容によっては変わることがございます。

価　格

標準価格表P10−142をご覧下さい。

標準価格表（税別）

1台～3台までは同単価です。

4台以上は単価が下がります。
4台以上の場合はWEBサイトからお見積りいただけます。
UCSCシリーズのページに進み、「フリーサイズWEB見積ページ」ボタンをクリックし、価格をご確認下さい。

Aタイプ価格

ケースD寸法 / ケースW寸法	60	80	100	120	140	160	180	200	220	240	260	280	340
50～100	2,170	2,180	2,220	2,230	2,230	2,240	2,270	2,280	2,300	2,320	2,340	2,360	2,420
101～150	2,180	2,230	2,270	2,280	2,290	2,300	2,340	2,360	2,410	2,440	2,470	2,500	2,580
151～200	2,690	2,740	2,780	2,810	2,820	2,860	2,900	2,940	2,990	3,030	3,080	3,130	3,250
201～250	2,730	2,760	2,820	2,870	2,880	2,910	2,970	3,030	3,090	3,140	3,200	3,260	3,420
251～300	2,900	2,970	3,030	3,090	3,100	3,150	3,210	3,280	3,350	3,420	3,490	3,550	3,760
301～350	2,910	3,010	3,080	3,150	3,160	3,210	3,300	3,370	3,450	3,540	3,610	3,710	3,940
351～400	3,100	3,200	3,280	3,360	3,390	3,430	3,540	3,620	3,720	3,810	3,910	4,000	4,280
401～450	3,130	3,220	3,330	3,420	3,450	3,500	3,610	3,720	3,820	3,930	4,020	4,130	4,460

B・Cタイプ価格

ケースD寸法 / ケースW寸法	60	80	100	120	140	160	180	200	220	240	260	280	340
50～100	3,710	3,730	3,750	3,760	3,760	3,780	3,790	4,710	4,730	4,740	4,770	4,790	5,140
101～150	3,730	3,760	3,790	3,820	3,820	3,850	3,880	4,800	4,840	4,860	4,900	4,920	5,320
151～200	3,750	3,790	3,840	3,880	3,880	3,910	3,950	4,900	4,930	4,980	5,030	5,070	5,500
201～250	3,780	3,840	3,890	3,940	3,940	3,990	4,020	4,980	5,040	5,100	5,160	5,200	5,680
251～300	3,790	3,870	3,940	3,990	4,000	4,050	4,120	5,070	5,140	5,220	5,270	5,360	5,850
301～350	3,820	3,910	3,990	4,050	4,060	4,120	4,190	5,170	5,250	5,330	5,420	5,490	6,040
351～400	3,850	3,940	4,020	4,110	4,130	4,180	4,280	5,260	5,360	5,440	5,550	5,640	6,220
401～450	3,870	3,960	4,070	4,170	4,190	4,250	4,350	5,360	5,450	5,560	5,660	5,770	6,400

フリーサイズケース　追加工・印刷のカスタマイズ

お客様仕様のケース追加工を1個から短納期にて承ります。

図面送付 ▶ 内容確認 ▶ お見積り ▶ 受注

★受注日は、実働日に含まれません。

■ 組立はお引合い確認後、お見積り・納期の回答を致します。

■ 詳細の加工内容・加工方法・CADデータのご利用についてはP15−1〜61をご覧下さい。

■ カスタム製品のご質問やご相談・見積り依頼は営業部までお問合わせ下さい。

穴加工のみ

通常納期 実働5日目発送

営業部　TEL：048-222-7640
FAX：048-222-7652
E-MAIL：custom@takachi-el.co.jp

インクジェット印刷

通常納期 実働8日目発送

指定色塗装

通常納期 実働11日目発送

インクジェット印刷+塗装

通常納期 実働14日目発送

■ 納期は基準納期です。加工内容、数量によって変わることがあります。
■ 上記納期にはフリーサイズケース製作日数が加算されます。

追加工をタカチにご依頼頂ければ、お客様の加工ミスのリスクは無くなります。是非ご利用下さい。

実働7日目発送（祝日が入る場合）

水	木	金	土	日	月	火	水	木	金	土	日	月	火
受注日	実働1日目	実働2日目	休	休	祝	実働3日目	実働4日目	実働5日目	実働6日目	休	休	発送日	

実働8日目発送（祝日が入る場合）

水	木	金	土	日	月	火	水	木	金	土	日	月	火
受注日	実働1日目	実働2日目	休	休	祝	実働3日目	実働4日目	実働5日目	実働6日目	休	休	実働7日目	発送日